COPEN



in search of enjoyment

2025

in search of enjoyment

U srcu svake inovacije leži priča – priča o hrabrosti da se prijeđe granica onoga što je poznato i zakorači u prostor nepoznatog, o strasti da se stvori nešto novo i inspirativno.

Upravo ta priča inspirirala je rođenje brenda COPEN.

Svaki element COPEN-a odražava našu predanost kvaliteti i beskompromisnoj strasti prema suvremenom dizajnu.

Naša kolekcija pažljivo je osmišljena kako bi savršenom odgovarala svakom prostoru, bilo da se radi o elegantnoj urbanoj oazi ili raskošno osmišljenom kutku za opuštanje.

COPEN je spoj tehnologije, inovacije i elegancije, stvarajući prostor gdje se svaki trenutak pretvara u doživljaj.

Tragajte s nama...

za savršenstvom

Sadržaj

Kupaonske miješalice

MIJEŠALICE ZA UMIVAONIK 6
UGRADBENE MIJEŠALICE ZA UMIVAONIK 16
MIJEŠALICE ZA BIDE 18
MIJEŠALICE ZA KADU 20

Usponski tuševi i tuš setovi

MIJEŠALICE I USPONSKI TUŠEVI/SETOVI 26
UGRADBENE MIJEŠALICE S TUŠ SETOVIMA 34
TERMOSTATSKE MIJEŠALICE 44

Higijenski tuš set

HIGIJENSKI TUŠ SET 62
TUŠ RUČICE 65

Kuhinjske miješalice

NOOK 68
SALT 70
PEPPER 72

Miješalice za samostojeću kadu

NUVIO 78
SKY 80

Tuš kabine i paravani

ATLAS PRO 84
ATLAS PRO 1V 96
ATLAS 98
ATLAS BLACK T 100
ATLAS BLACK 102
ATLAS ELEMENT 106
DEVON 200 108
FONTA 112
ABSOLUT 114
ABSOLUT BLACK 118
NEPTUN 122
STAR 124
ALPHA 126
ALPHA BLACK 128
OPAL 130
TITAN 132
MONTE SUPERIORE 134
MONTE DARK 136
MONTE BLACK 138
MONTE PLUS 140
MONTE 142

Solilux tuš kade

TUŠ KADE I POSTOLJA ZA TUŠ KABINE 152

Samostojeće kade

BETTE 160
BRIGITTE 161
GINGER 163
MAE 166
SOPHIA 167
MARILYN 168
RITA 169
JUDY 171
HEDY 173
LAUREN 175
INGRID 176
VIVIEN 178

Spa collection

SPA KADE 182
MIJEŠALICE ZA SAMOSTOJEĆU KADU 190

Sanitarija

STAKLENI UMIVAONICI 196
METALNI UMIVAONICI 198
KERAMIČKI UMIVAONICI 200
COPEN UMIVAONICI 202

Tornado viseće WC školjke

VISEĆE WC ŠKOLJKE 218

Ogledala

COPEN OGLEDALA 220

Galanterija

DIAMOND 236
DIVINE 240
DROP 242
LINEA DARK 245
LINEA 246
FUEGO 248
TORO 252
ELEGANTE 255
ROBUSTO 258

Oprema za kupaonicu

TUŠ RUČICE 262
TUŠ RUŽA 272
DRŽAČ TUŠ RUŽA 278
TUŠ CRIJEVO 280
DRŽAČ TUŠ RUČICE 282
IZLJEV S PREBACIVAČEM 283
PRIKLJUČAK ZA TUŠ CRIJEVO 283
KLIZNE ŠIPKE 284
BRISAČ ZA TUŠ KABINU 285
KOŠARA ZA RUBLJE 286
KANTA ZA SMEĆE 288

Rezervni dijelovi za COPEN miješalice

KARTUŠE 294
DONJI PREBACIVAČI 295
PRIKLJUČAK IZLJEVA 296
HOLENDERI 296
SET S IZVLAČNIM CRIJEVOM 297
FIKSATORI 297
PERLATORI 297
ROZETE 299
RUČICE 301
MASKA UGRADBENE MIJEŠALICE 303
PREKLOPNI IZLJEV 304
IZLJEVI 305
TUŠEVI ZA MIJEŠALICE ZA SUDOPER 306
PREBACIVAČI 306

Legenda

307





KUPAONSKE MIJEŠALICE

Kupaonske miješalice ključni su element svake kupaonice, jer osim funkcionalnosti pridonose i cjelokupnom izgledu prostora.

Moderni modeli omogućuju preciznu kontrolu temperature i protoka vode, što ih čini izuzetno praktičnima za svakodnevnu upotrebu.

Miješalice su izrađene od najkvalitetnijih materijala koji osiguravaju dugotrajnost i jednostavno održavanje.

Osim klasičnog dizajna, dostupni su i modeli s naprednim tehnologijama koje omogućuju uštedu vode i energije.

Pravilan odabir miješalice može značajno poboljšati kako estetski dojam, tako i učinkovitost vaše kupaonice.

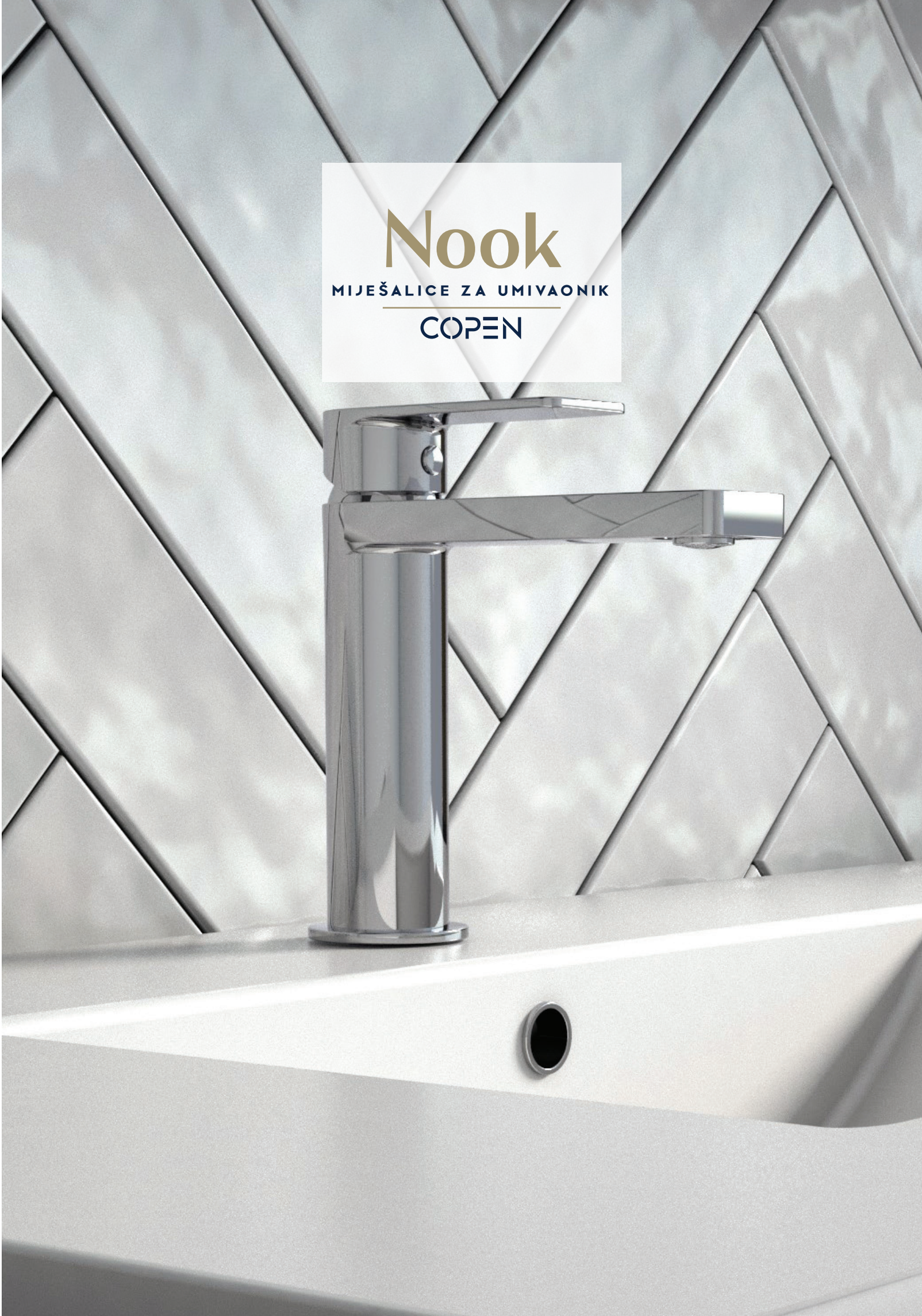

Nook

MIJEŠALICE ZA UMIVAONIK

COPEN

M
size



C-01-100CR
chrome



C-01-100GM
gunmetal



C-01-100BTG
brushed gold



C-01-100RG
rose gold



C-01-100MB
matt black



C-01-100MB/BTG
matt black / brushed gold



C-01-100MB/RG
matt black / rose gold



kut
podešavanja



ograničeni
protok



>70 000
otvaranja



niska razina
buke



ekološki
odgovorno


Nook
MIJEŠALICE ZA UMIVAONIK
COPEN
visoke

XL
size



C-01-101CR
chrome



C-01-101GM
gunmetal



C-01-101BTG
brushed gold



C-01-101RG
rose gold



C-01-101MB
matt black



C-01-101MB/BTG
matt black / brushed gold



C-01-101MB/RG
matt black / rose gold



kut
podešavanja



ograničeni
protok



>70 000
otvaranja



niska razina
buke



ekološki
odgovorno



Nook grip

MIJEŠALICE ZA UMIVAONIK

COPEN

M
size



C-01-102CR
chrome



C-01-102GM
gunmetal



C-01-102BTG
brushed gold



C-01-102RG
rose gold



C-01-102MB
matt black



C-01-102MB/BTG
matt black / brushed gold



C-01-102MB/RG
matt black / rose gold



kut
podešavanja



ograničeni
protok



>70 000
otvaranja



niska razina
buke



ekološki
odgovorno


Nook
grip
MIJEŠALICE ZA UMIVAONIK
COPEN
visoke

XL
size



C-01-103CR
chrome



C-01-103GM
gunmetal



C-01-103BTG
brushed gold



C-01-103RG
rose gold



C-01-103MB
matt black



C-01-103MB/BTG
matt black / brushed gold



C-01-103MB/RG
matt black / rose gold



kut
podešavanja



ograničeni
protok



>70 000
otvaranja



niska razina
buke



ekološki
odgovorno

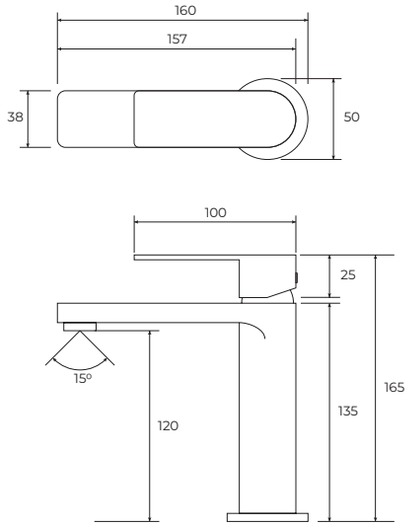

Model C-01-100

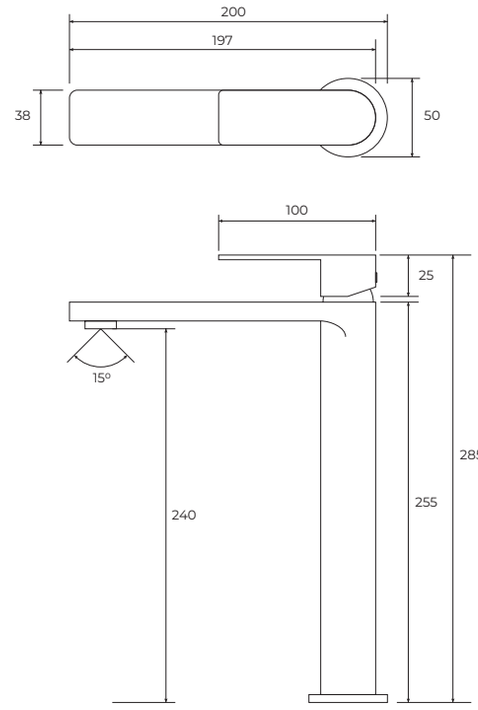

Model C-01-101

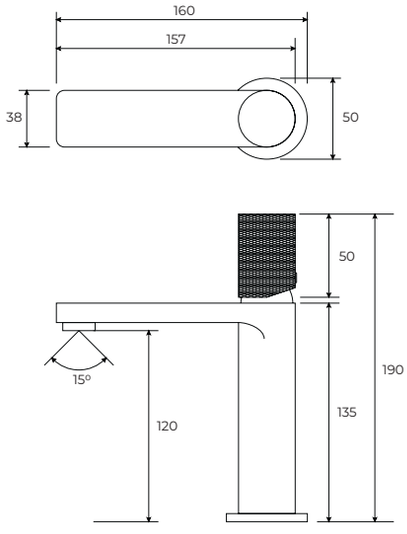

Model C-01-102

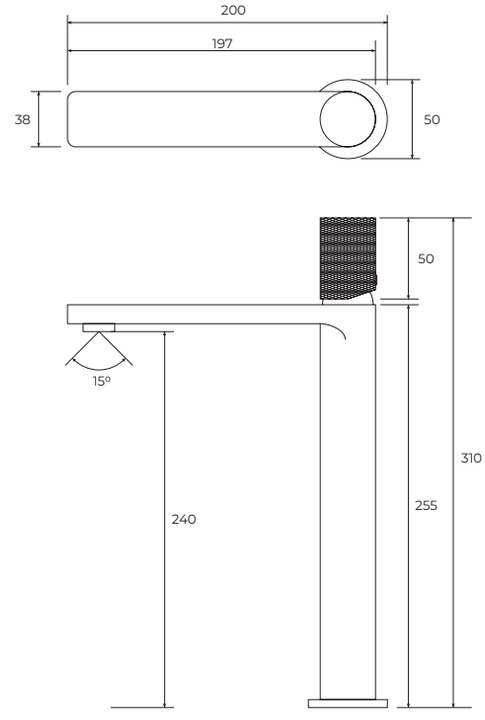

Model C-01-103

Copen Nook miješalica za umivaonik savršeno spaja profinjen dizajn s vrhunskim performansama. Njezin minimalistički izgled savršeno se uklapa u suvremene i luksuzne interijere.

Ova miješalica ne samo da doprinosi estetici kupaonice, već pruža i besprijekornu funkcionalnost. Zahvaljujući visokokvalitetnim materijalima i mehanizmima, osigurava dugotrajnu uporabu i jednostavno rukovanje.

Opremljena je certificiranom keramičkom kartušom Ø30, koja jamči dugotrajnost i pouzdanost s preko 70.000 otvaranja. Njezin tihi rad doprinosi mirnoj i ugodnoj atmosferi u vašoj kupaonici.

Certificirani Neoperl perlator s ograničenim protokom od 7 L/min osigurava optimalan protok vode uz značajnu uštedu, bez kompromisa u kvaliteti. Ovaj perlator obogaćuje vodu zrakom, stvarajući bogat, mekši mlaz koji pruža isto zadovoljstvo korištenja uz manju potrošnju.

Ovaj inovativni sustav ne samo da smanjuje potrošnju vode do 50%, već i značajno smanjuje troškove grijanja vode, što dodatno štedi energiju.

Time ova miješalica ne samo da pomaže očuvanju prirodnih resursa, već i smanjuje ekološki otisak vašeg kućanstva, čineći je savršenim izborom za ekološki osviještene korisnike.

KARTUŠA Ø30, keramička, 30D-11

>70 000
otvaranja

Niska razina buke

PERLATOR NEOPERL®

Kut podešavanja

ograničeni protok

Certifikati:

Certifikati:

PREPORUKA

Rezervne dijelove za COPEN NOOK miješalice možete pronaći u cjeniku pod šifrom serije SP-COP.

EKOLOŠKA ODGOVORNOST

Odabir proizvoda s karakteristikama ekološke odgovornosti nije samo ekonomski isplativ, već je i etički ispravan izbor za planetu.

ODRŽAVANJE

Da bi površina miješalice što dulje ostala u besprijekornom stanju, za čišćenje koristite samo mekanu krpu i vodu. Kemijska i abrazivna sredstva mogu oštetiti tijelo miješalice.


Nook
UGRADBENA MIJEŠALICA ZA UMIVAONIK
COPEN

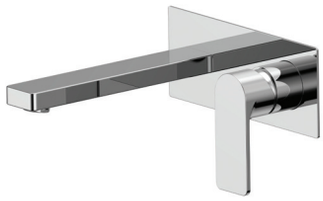

C-01-108CR
chrome



C-01-108BTG
brushed gold

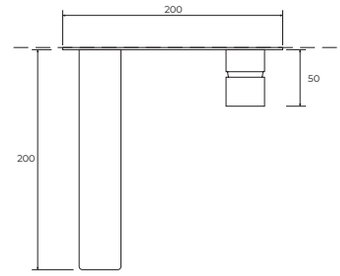

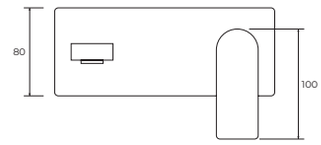

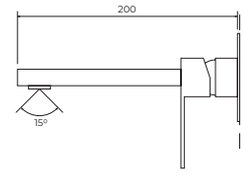



C-01-108GM
gunmetal



C-01-108MB
matt black

KARTUŠA Ø35, keramička, 30D-11

>70 000
otvaranja

niska razina buke

Certifikati:

NSF WRAS DVGW CERT UBA Konformität Hygiene ACS

PERLATOR NEOPERL®

Certifikati:

IAF DAkkS Deutsche Akkreditierungsstelle D-ZM-16033-01-00 TÜVRheinland® Precisely Right.

proizvod s karakteristikama
ekološke odgovornosti

ODRŽAVANJE

Da bi površina miješalice što dulje ostala u besprijekornom stanju, za čišćenje koristite samo mekanu krpu i vodu. Kemijska i abrazivna sredstva mogu oštetiti tijelo miješalice.

Nook

MIJEŠALICA ZA BIDE

COPEN





C-01-104CR
chrome



C-01-104BTG
brushed gold

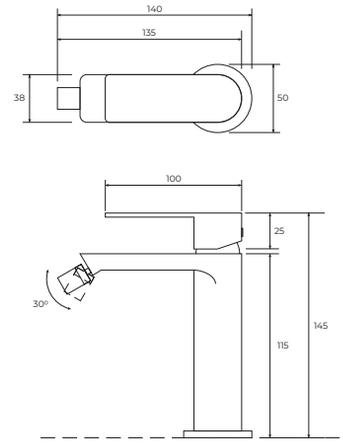



C-01-104GM
gunmetal



C-01-104MB
matt black

KARTUŠA Ø30, keramički, 30D-11

>70 000
otvaranja

niska razina buke

Certifikati:

PERLATOR NEOPERL®

kut podešavanja

Certifikati:

proizvod s karakteristikama
ekološke odgovornosti

ODRŽAVANJE

Da bi površina miješalice što dulje ostala u besprijekornom stanju, za čišćenje koristite samo mekanu krpu i vodu. Kemijska i abrazivna sredstva mogu oštetiti tijelo miješalice.

Nook

MIJEŠALICA ZA KADU

COPEN

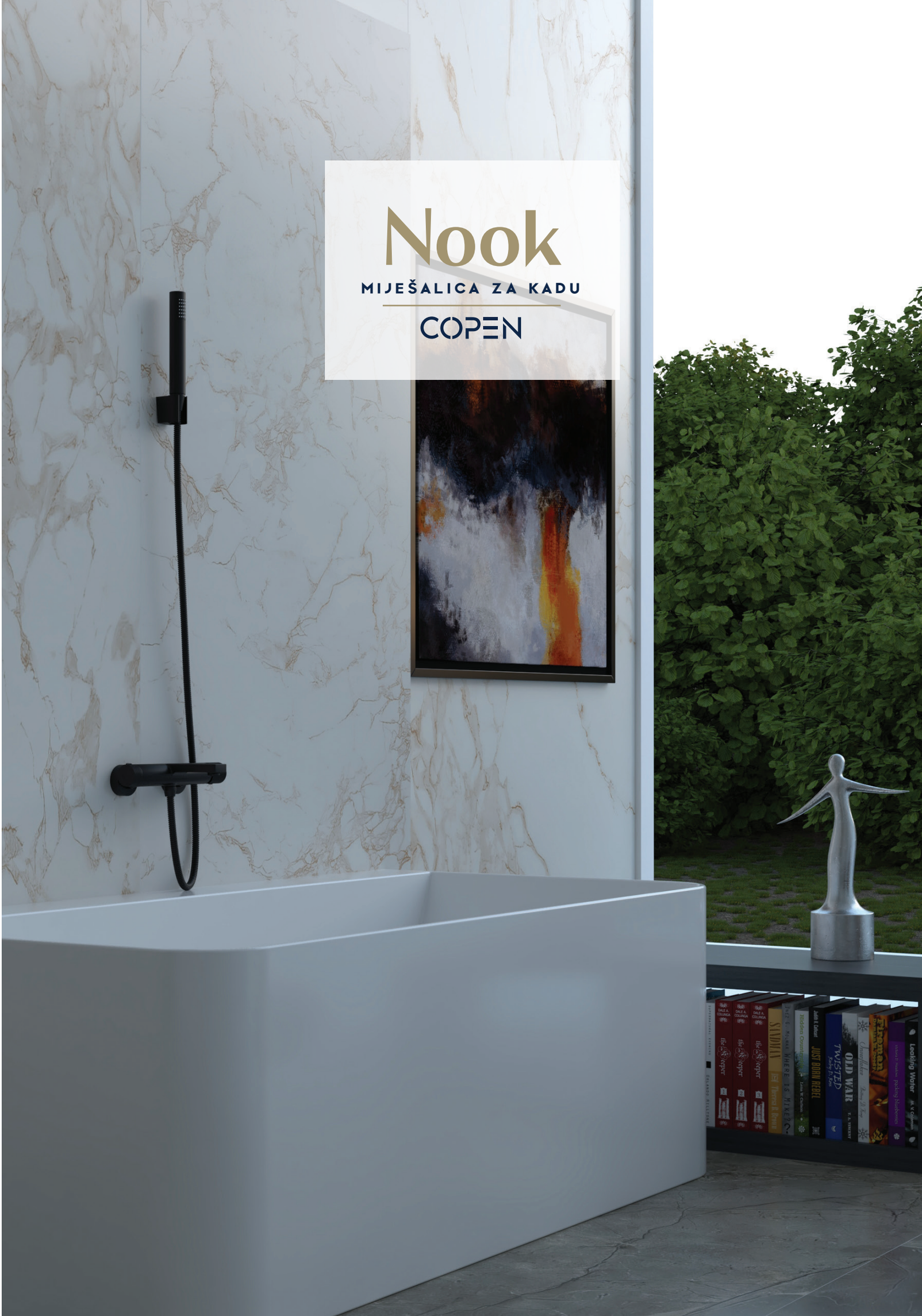



C-01-105CR
chrome



C-01-105BTG
brushed gold

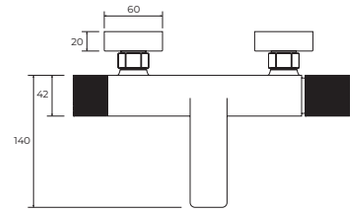

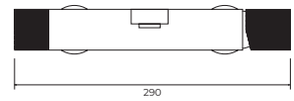

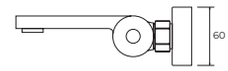



C-01-105GM
gunmetal



C-01-105MB
matt black

KARTUŠA Ø35, keramički, 30D-11

>80 000
otvaranja

niska razina buke

Certifikati:

NSF WRAS DVGW ACS

PERLATOR NEOPERL®

kut podešavanja

Certifikati:

IAF DAkkS TÜVRheinland® Precisely Right.

proizvod s karakteristikama
ekološke odgovornosti

ODRŽAVANJE

Da bi površina miješalice što dulje ostala u besprijekornom stanju, za čišćenje koristite samo mekanu krpu i vodu. Kemijska i abrazivna sredstva mogu oštetiti tijelo miješalice.

Nook

UGRADBENA MIJEŠALICA ZA KADU

COPEN

bez prebacivača



C-01-106CR
chrome



C-01-106MB
matt black

KARTUŠA Ø35, keramički

>80 000
otvaranja

niska razina buke

Certifikati:



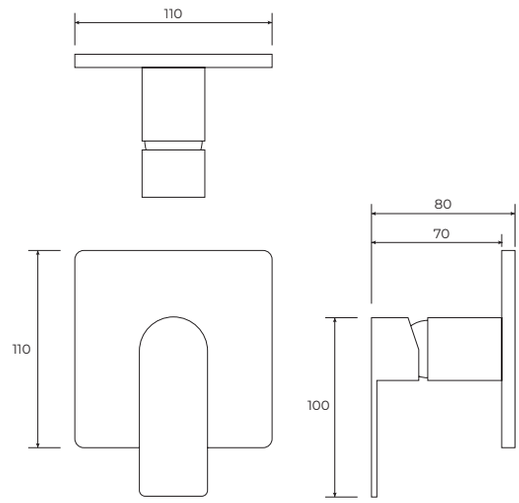

ODRŽAVANJE

Da bi površina miješalice što dulje ostala u besprijekornom stanju, za čišćenje koristite samo mekanu krpu i vodu. Kemijska i abrazivna sredstva mogu oštetiti tijelo miješalice.

Nook

UGRADBENA MIJEŠALICA ZA KADU

COPEN

s prebacivačem



C-01-107CR
chrome



C-01-107BTG
brushed gold



C-01-107GM
gunmetal



C-01-107MB
matt black

KARTUŠA Ø35, keramički

>80 000
otvaranja

niska razina buke

Certifikati:



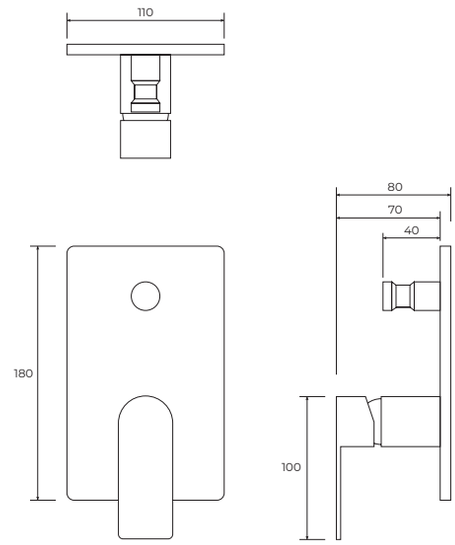

ODRŽAVANJE

Da bi površina miješalice što dulje ostala u besprijekornom stanju, za čišćenje koristite samo mekanu krpu i vodu. Kemijska i abrazivna sredstva mogu oštetiti tijelo miješalice.



USPONSKI TUŠEVI I TUŠ SETOVI

Usponski tuševi i tuš setovi savršen su spoj funkcionalnosti i luksuza u svakoj kupaonici.

Ovi setovi omogućuju prilagodbu pritiska vode i ravnomjerno osvježenje pri svakom tuširanju.

Zahvaljujući modernom dizajnu i visokokvalitetnim materijalima, usponski tuševi su izdržljivi i jednostavni za održavanje.

Mnogi modeli dolaze s dodatnim funkcijama poput podešavanja temperature i različitih načina raspršivanja vode, što vam omogućuje da iskustvo tuširanja prilagodite vlastitim željama. Idealni su za stvaranje spa ugođaja u vašem domu.



Usponski tuš set

COPEN



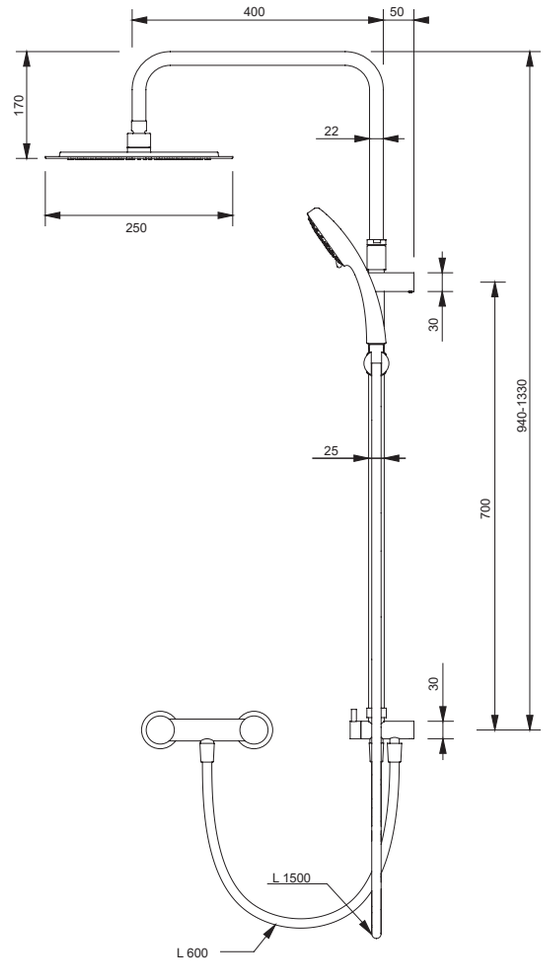

C-05-5010
chrome

Nook

MIJEŠALICA I USPONSKI TUŠ S IZLJEVOM

COPEN

okrugli set



C-01-110CR
chrome



C-01-110BTG
brushed gold



C-01-110GM
gunmetal



C-01-110MB
matt black



>80 000
otvaranja



niska razina
buke



ekološki
odgovorno



podesivo
po visini

Nook

MIJEŠALICA I USPONSKI TUŠ S IZLJEVOM

COPEN

četvrtasti set



C-01-111CR
chrome



C-01-111MB
matt black

>80 000 otvaranja

niska razina buke

ekološki odgovorno

podesivo po visini

Nook

MIJEŠALICA I USPONSKI TUŠ
BEZ IZLJEV

COPEN
okrugli set



C-01-112CR
chrome



C-01-112BTG
brushed gold



C-01-112MB
matt black

>80 000
otvaranja

niska razina
buke

ekološki
odgovorno

podesivo
po visini

Nook

MIJEŠALICA I USPONSKI TUŠ
BEZ IZLJEV

COPEN
četvrtasti set



C-01-113CR
chrome



C-01-113MB
matt black

>80 000 otvaranja

niska razina buke

ekološki odgovorno

podesivo po visini

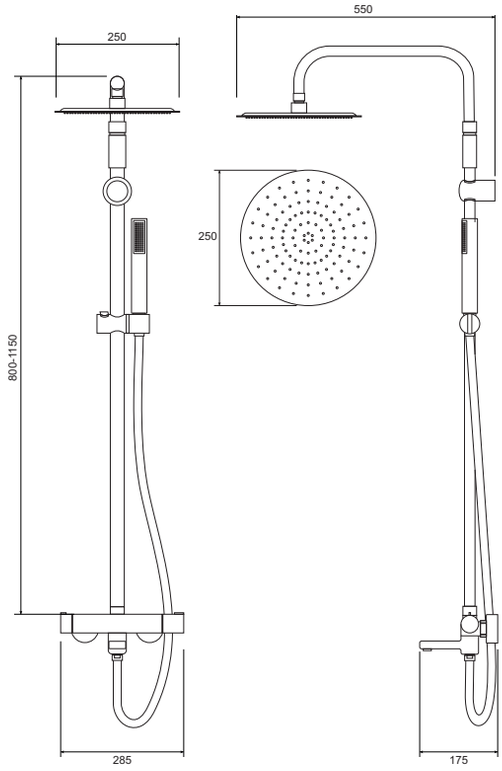

Model C-01-110

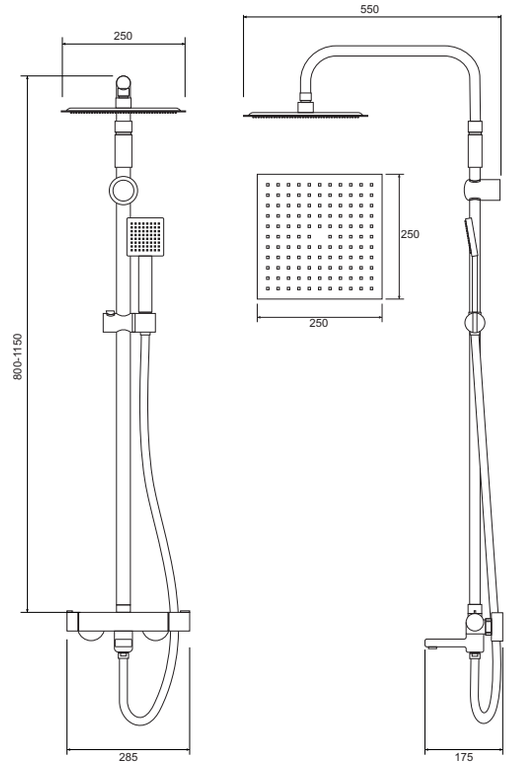

Model C-01-111

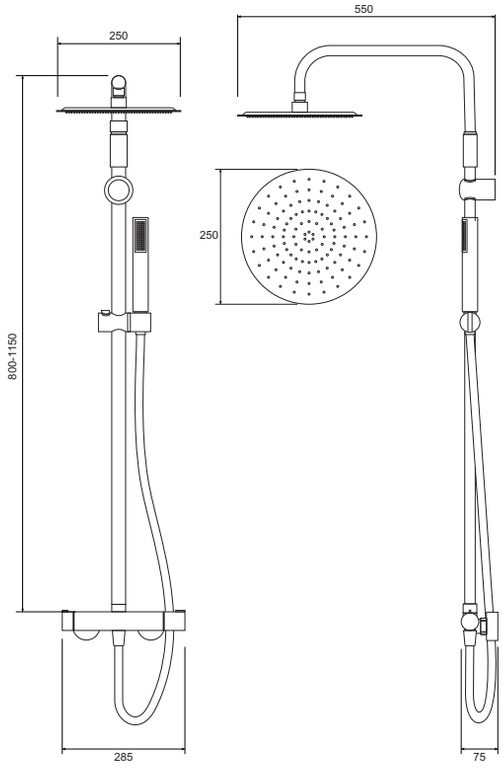

Model C-01-112

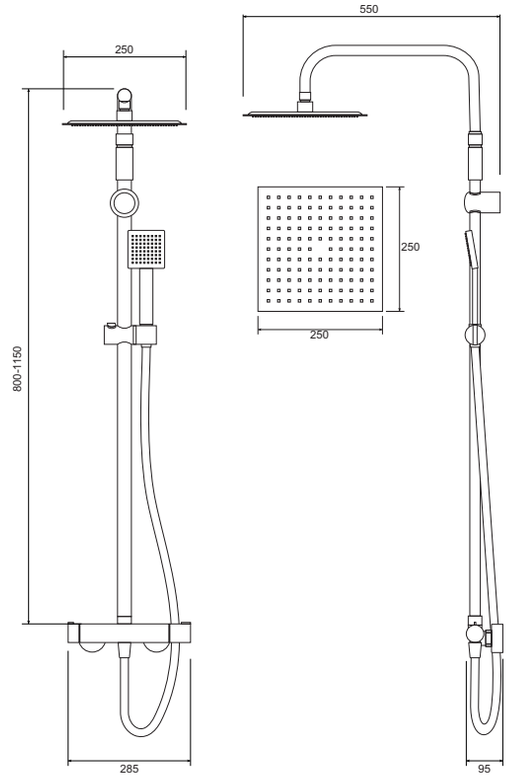

Model C-01-113

Copen Nook usponski tuševi nude modernu kombinaciju funkcionalnosti i stila, dostupni u verzijama s i bez izljeva.

Model s izljevom pruža dodatnu praktičnost, omogućujući jednostavnu uporabu miješalice za punjenje kade ili drugih posuda, što ga čini idealnim za kupaonice s multifunkcionalnim potrebama.

S druge strane, model bez izljeva fokusira se na minimalistički dizajn i čist izgled, savršeno za one koji žele optimizirati prostor i uživati u jednostavnom tuširanju bez suvišnih elemenata.

Oba modela izrađena su od kvalitetnih materijala i lako se održavaju. Izaberite model koji najbolje odgovara vašim potrebama i uživajte u vrhunskom iskustvu tuširanja.

KARTUŠA Ø35, keramički

>80 000
otvaranja

niska razina buke

Certifikati:

PERLATOR

Certifikati:

EKOLOŠKA ODGOVORNOST *Modeli sa izlivom 110 i 111

U vremenu kada je svaka kap vode dragocjena, odabir proizvoda s karakteristikama ekološke odgovornosti nije samo ekonomski isplativ, već je i etički ispravan izbor za planetu.

ODRŽAVANJE

Da bi površina miješalice što dulje ostala u besprijekornom stanju, za čišćenje koristite samo mekanu krpu i vodu. Kemijska i abrazivna sredstva mogu oštetiti tijelo miješalice.

Nook

UGRADBENA MIJEŠALICA S TUŠ SETOM
- S PREBACIVAČEM-

COPEN

okrugli set

BEZ IZLJEVA

1








C-01-114CR
chrome



C-01-114BTG
brushed gold



C-01-114GM
gunmetal



C-01-114MB
matt black



>80 000
otvaranja



niska razina
buke



ekološki
odgovorno

Nook

UGRADBENA MIJEŠALICA S TUŠ SETOM
- S PREBACIVAČEM-

COPEN
četvrtasti set
BEZ IZLJEVA

2







C-01-115CR
chrome



C-01-115MB
matt black



>80 000
otvaranja



niska razina
buke



ekološki
odgovorno

Nook

UGRADBENA MIJEŠALICA S TUŠ SETOM
- S PREBACIVAČEM-

COPEN
okrugli set
S IZLJEVA

3





C-01-116CR
chrome

C-01-116BTG
brushed gold

C-01-116GM
gunmetal

C-01-116MB
matt black

>80 000
otvaranja

niska razina
buke

ekološki
odgovorno

Nook

UGRADBENA MIJEŠALICA S TUŠ SETOM
- S PREBACIVAČEM-

COPEN
četvrtasti set
S IZLJEVA

4







C-01-117CR
chrome



C-01-117MB
matt black

>80 000
otvaranja

niska razina
buke

ekološki
odgovorno

Nook

UGRADBENA MIJEŠALICA S TUŠ SETOM
- S PREBACIVAČEM-

COPEN

okrugli set

BEZ IZLJEVA

5



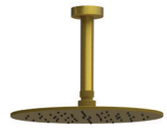





C-01-118CR
chrome



C-01-118BTG
brushed gold



C-01-118MB
matt black



>80 000
otvaranja



niska razina
buke



ekološki
odgovorno

Nook

UGRADBENA MIJEŠALICA S TUŠ SETOM
- S PREBACIVAČEM-

COPEN

četvrtasti set

BEZ IZLJEVA

6







C-01-119CR
chrome



C-01-119MB
matt black



>80 000
otvaranja



niska razina
buke



ekološki
odgovorno

Nook

UGRADBENA MIJEŠALICA S TUŠ SETOM
- S PREBACIVAČEM-

COPEN
okrugli set
S IZLJEVA

7







C-01-120CR
chrome



C-01-120BTG
brushed gold



C-01-120MB
matt black



>80 000
otvaranja



niska razina
buke



ekološki
odgovorno

Nook

UGRADBENA MIJEŠALICA S TUŠ SETOM
- S PREBACIVAČEM-

COPEN

četvrtasti set

S IZLJEVA

8







C-01-121CR
chrome



C-01-121MB
matt black



>80 000
otvaranja



niska razina
buke



ekološki
odgovorno

ELEMENTI TUŠ SETOVA

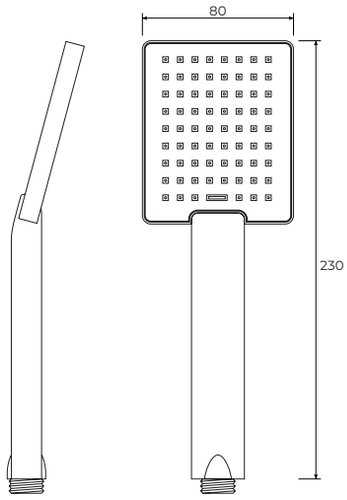

Tuš ručica
C-05-5261

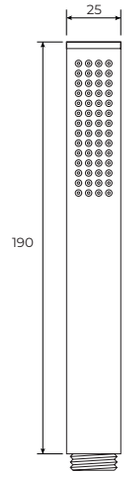

Tuš ručica
C-05-5160

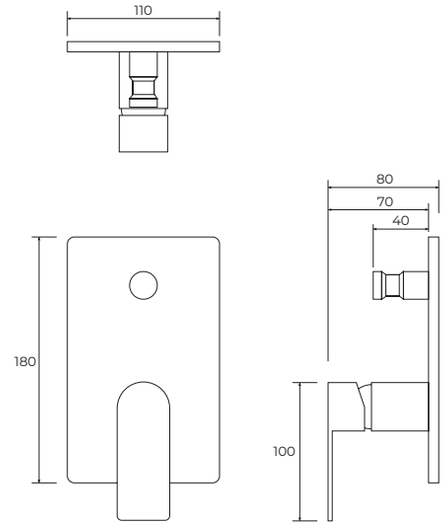

Ugradbena miješalica s prebacivačem
C-01-107

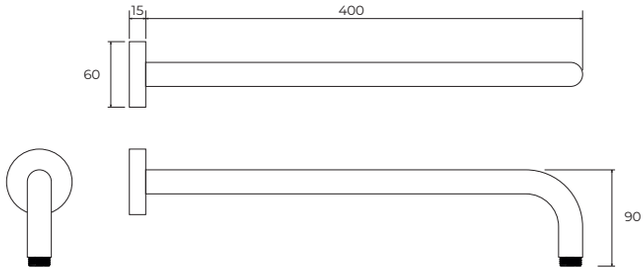

Držač ruže tuša, okrugli 400mm
C-05-5150

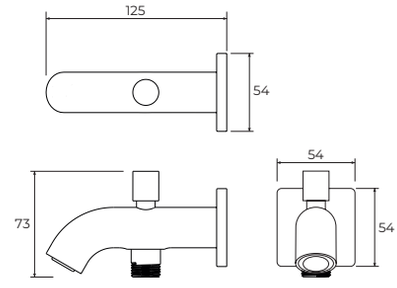

izljev s prebacivačem
C-05-180

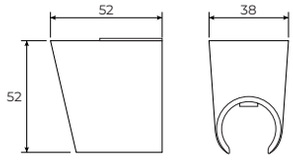

Držač tuš ručice
C-05-5260

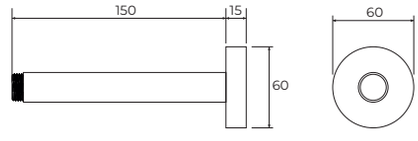

Držač ruže tuša, vertikalni okrugli 300mm
C-05-5151

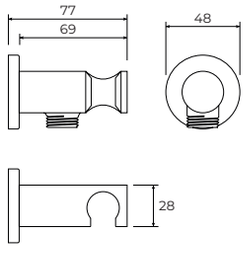

Priključak tuš crijeva s držačem
C-05-185

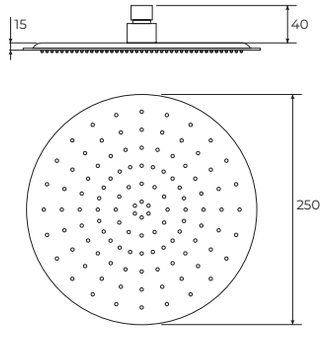

Ruža tuša Ø250mm ABS
C-05-5360

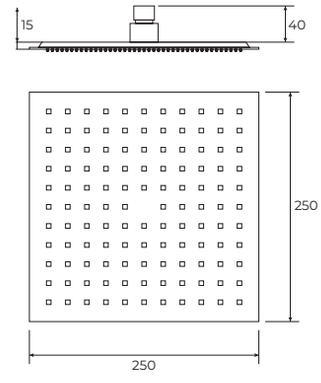

Ruža tuša 250x250mm ABS
C-05-5361

Copen Nook tuš setovi predstavljaju savršenu kombinaciju funkcionalnosti i estetike.

Svaki set, pažljivo sastavljen od ugradbene miješalice, glave tuša, držača, tuš ručice i crijeva, nudi jedinstveno iskustvo tuširanja.

Bilo da preferirate minimalistički dizajn modela bez prebacivača ili višenamjensku funkcionalnost modela s prebacivačem, Copen Nook ima idealno rješenje za vas.

Svi setovi opremljeni su visokokvalitetnim komponentama i posjeduju prestižne certifikate kao što su NSF, DVGW CERT GmbH, ACS, IAF, DAkkS i TÜV Rheinland, što jamči najviše standarde kvalitete i sigurnosti.

Copen Nook tuš setovi sinonim su za eleganciju, pouzdanost i vrhunske performanse u svakoj kupaonici.

KARTUŠA Ø35, keramički

>80 000
otvaranja

niska razina buke

Certifikati:

PERLATOR

Certifikati:

EKOLOŠKA ODGOVORNOST

U vremenu kada je svaka kap vode dragocjena, odabir proizvoda s karakteristikama ekološke odgovornosti nije samo ekonomski isplativ, već je i etički ispravan izbor za planetu.

ODRŽAVANJE

Da bi svi dijelovi tuš seta dulje ostali u besprijekornom stanju, za čišćenje koristite samo mekanu krpu i vodu. Kemijska i abrazivna sredstva mogu oštetiti proizvod.

TERMOSTATSKE MIJEŠALICE

Termostatske miješalice iz Copen asortimana predstavljaju inovaciju koja kombinira naprednu tehnologiju, sigurnost i estetski dizajn, čineći ih idealnim izborom za svaki suvremeni prostor.

Jedna od najvažnijih karakteristika ovih miješalica je COLD TOUCH tehnologija. Ona osigurava da tijelo miješalice ostane hladno na dodir, bez obzira na temperaturu vode koja kroz nju prolazi.

Ova tehnologija ključna je za sprječavanje opeklina, što je posebno važno u domaćinstvima s djecom.





CoolTouch

TERMOSTATSKE MIJEŠALICE

COPEN

s usponskim tušem





podesivo
po visini

C-01-500CR
chrome

C-01-500MB
matt black

sustav zaštite od opeklina

3 funkcije mlaza

maksimalni protok na 3 bara: 16 l/min

niska razina buke

ekološki odgovorno

CoolTouch

TERMOSTATSKE MIJEŠALICE

COPEN

s usponskim tušem i pomičnim ispustom



podesivo
po visini



C-01-503CR
chrome

C-01-503MB
matt black

sustav zaštite od opeklina

3 funkcije mlaza

maksimalni protok na 3 bara: 16 l/min

niska razina buke

ekološki odgovorno

CoolTouch P

TERMOSTATSKE MIJEŠALICE

COPEN

s usponskim tušem



C-01-504CR
chrome



C-01-504MB
matt black

- sustav zaštite od opeklina
- 3 funkcije mlaza
- maksimalni protok na 3 bara: 16 l/min
- niska razina buke
- ekološki odgovorno
- jednostavna instalacija

CoolTouch

TERMOSTATSKE MIJEŠALICE

COPEN
s tuš setom



C-01-501CR
chrome



C-01-501MB
matt black



C-01-502CR
chrome



C-01-502MB
matt black

sustav zaštite od opeklina

3 funkcije mlaza

maksimalni protok na 3 bara: 16 l/min

niska razina buke

ekološki odgovorno

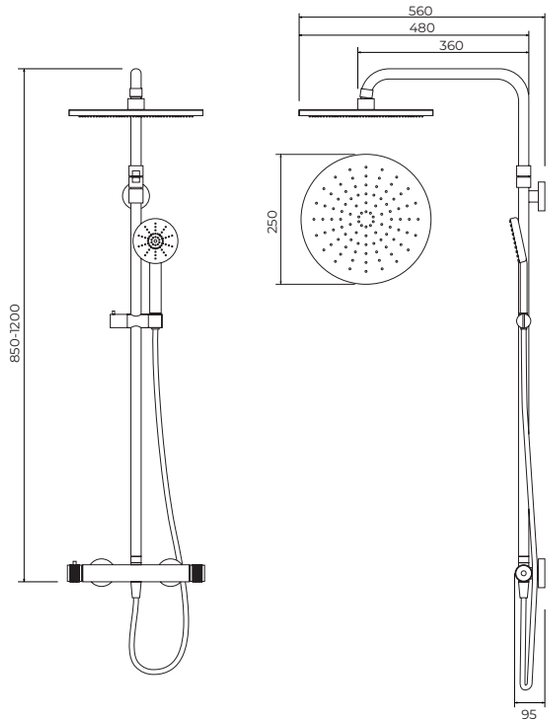

Model C-01-500

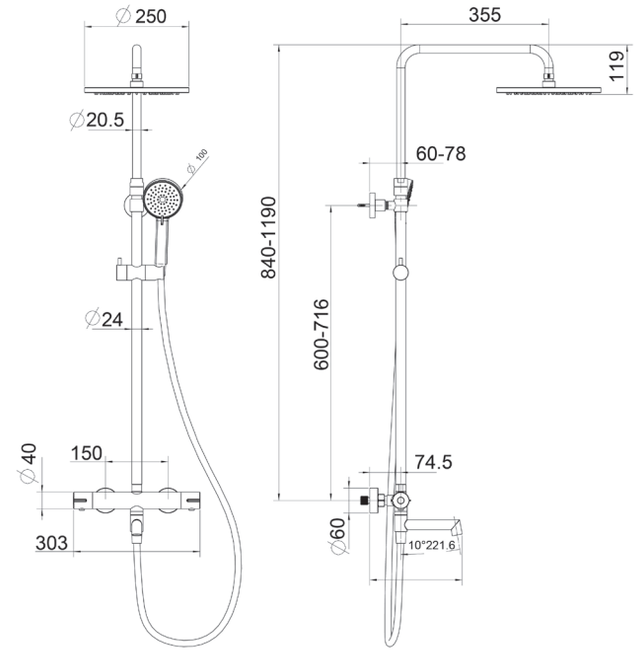

Model C-01-503

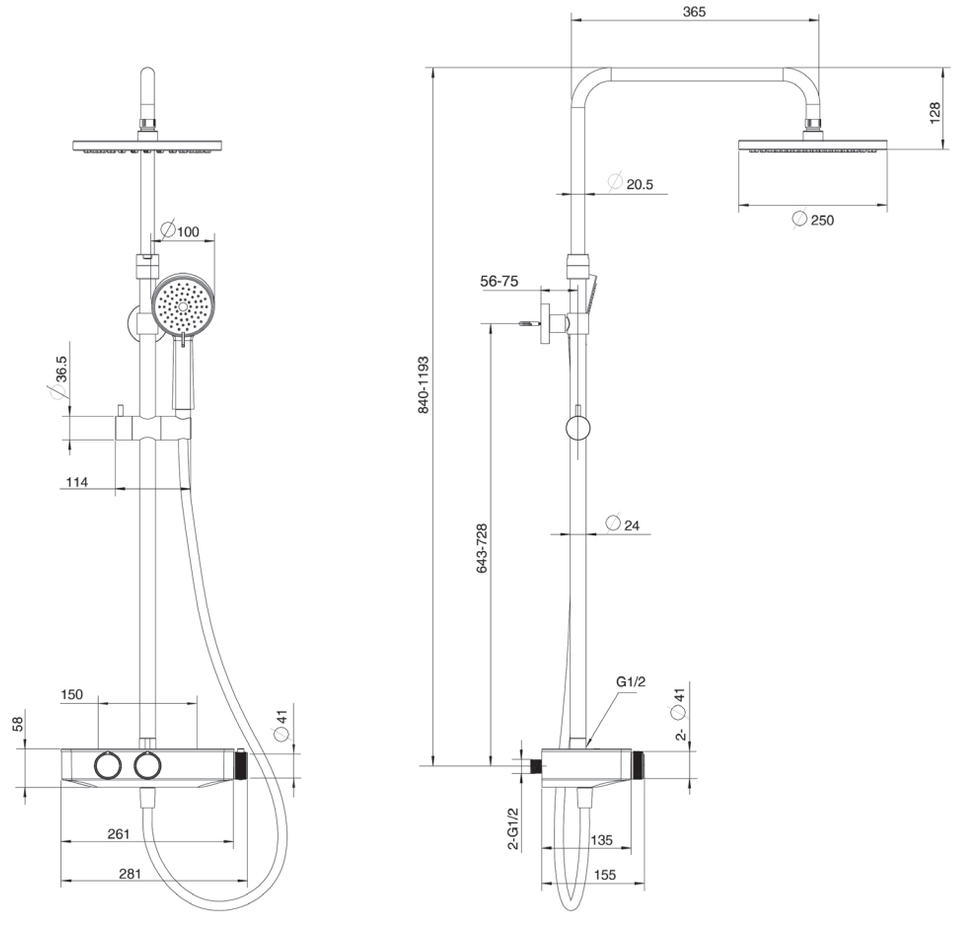

Model C-01-504

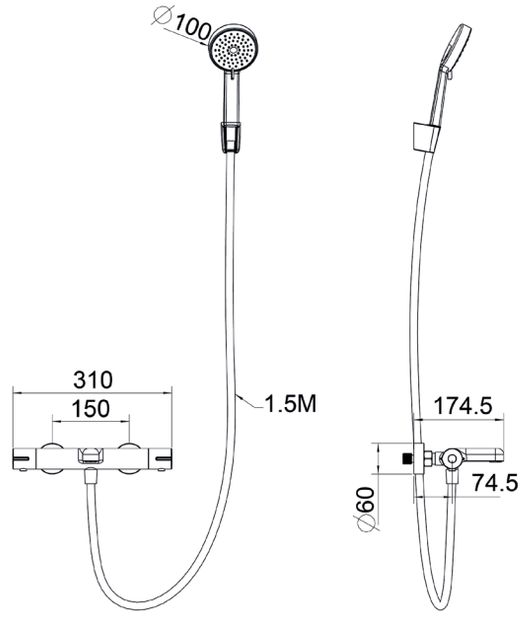

Model C-01-501

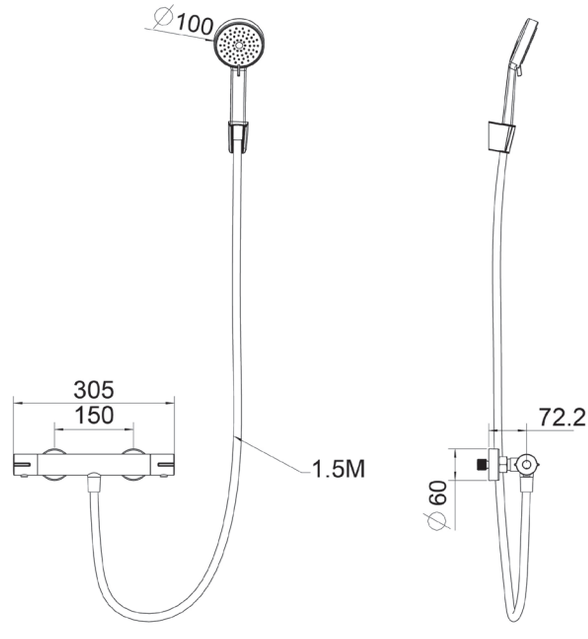

Model C-01-502

Cbox

TERMOSTATSKI SET

COPEN round





microban
tuš crijevo





C-01-CBOX-SET1
chrome

C-01-CBOX-SET2
matt black

sustav zaštite od opeklina

3 funkcije mlaza

maksimalni protok na 3 bara: 16 l/min

niska razina buke

ekološki odgovorno

Cbox

TERMOSTATSKI SET

COPEN round





microban
tuš crijevo





C-01-CBOX-SET3
chrome

C-01-CBOX-SET4
matt black

sustav zaštite od opeklina

3 funkcije mlaza

maksimalni protok na 3 bara: 16 l/min

niska razina buke

ekološki odgovorno

Cbox

TERMOSTATSKI SET

COPEN
square





microban
tuš crijevo





C-01-CBOX-SET5
chrome

C-01-CBOX-SET6
matt black

sustav zaštite od opeklina

3 funkcije mlaza

maksimalni protok na 3 bara: 16 l/min

niska razina buke

ekološki odgovorno

Cbox

TERMOSTATSKI SET

COPEN
square





microban
tuš crijevo





C-01-CBOX-SET7
chrome

C-01-CBOX-SET8
matt black

sustav zaštite od opeklina

3 funkcije mlaza

maksimalni protok na 3 bara: 16 l/min

niska razina buke

ekološki odgovorno

ELEMENTI TERMOSTATSKIH SETOVA

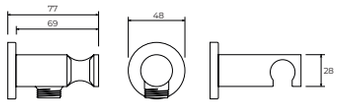

Priključak tuš crijeva s držačem
C-05-185CR

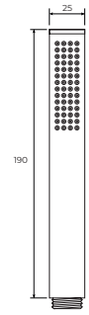



Držač ruže tuša
C-05-5150CR

Tuš ručica
C-05-5260CR

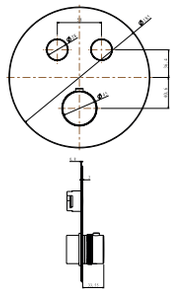

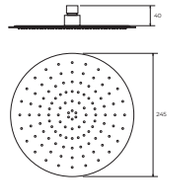

Ruža tuša fi250
C-05-5370SS

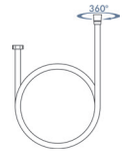

Microban tuš
crijevo 1500
C-05-7002

Maska termostatske
miješalice
C-01-511CR

Ugradbeno tijelo termostatske
miješalice C-01-510

C-01-CBOX-SET1

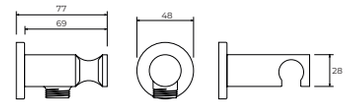

Priključak tuš crijeva s držačem
C-05-185MB

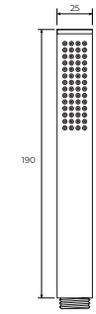



Držač ruže tuša
C-05-5150MB

Tuš ručica
C-05-5260MB

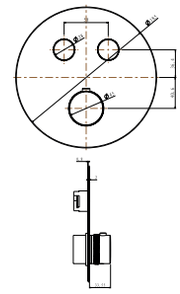

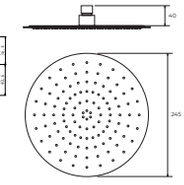

Ruža tuša fi250
C-05-5370BSS

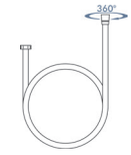

Tuš crijevo 1,5m
C-05-7060MB

Maska termostatske
miješalice
C-01-511MB

Ugradbeno tijelo termostatske
miješalice C-01-510

C-01-CBOX-SET2

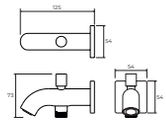

Izljev s prebacivačem
C-05-180CR

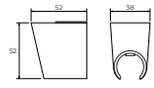

Držač tuš ručice
C-05-5260CR

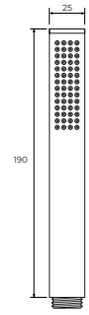

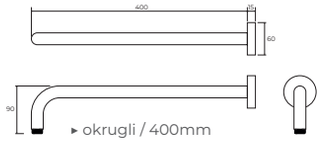

Držač ruže tuša
C-05-5150CR

Tuš ručica
C-05-5260CR

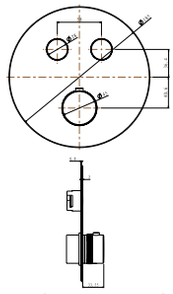

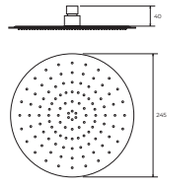

Ruža tuša fi250
C-05-5370SS

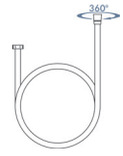

Microban tuš
crijevo 1500
C-05-7002

Maska termostatske
miješalice
C-01-511CR

Ugradbeno tijelo termostatske
miješalice C-01-510

C-01-CBOX-SET3

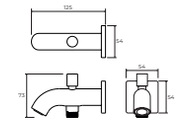

Izljev s prebacivačem
C-05-180MB

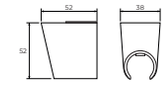

Držač tuš ručice
C-05-5260MB

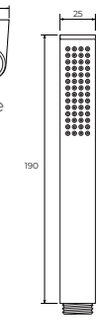



Držač ruže tuša
C-05-5150MB

Tuš ručica
C-05-5260MB

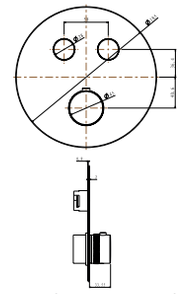

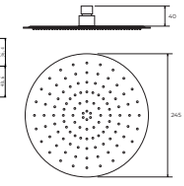

Ruža tuša fi250
C-05-5370BSS

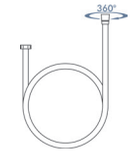

Tuš crijevo 1,5m
C-05-7060MB

Maska termostatske
miješalice
C-01-511MB

Ugradbeno tijelo termostatske
miješalice C-01-510

C-01-CBOX-SET4

ELEMENTI TERMOSTATSKIH SETOVA

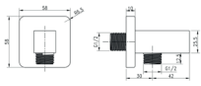

Priključak tuš crijeva s držačem Minotti Quadra New 1504

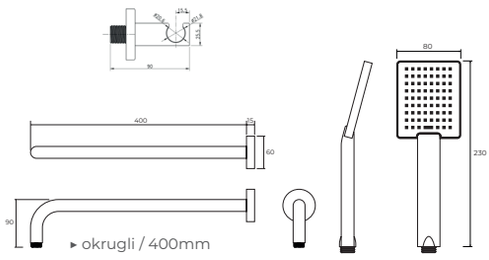

Držač ruže tuša
C-05-5150CR

Tuš ručica
C-05-5261CR

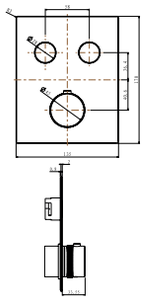

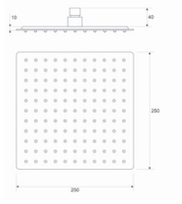

Ruža tuša250x250
C-05-5470SS

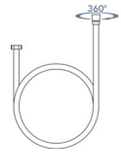

Microban tuš crijevo 1500
C-05-7002

Maska termostatske miješalice
C-01-512CR

Ugradbeno tijelo termostatske miješalice C-01-510

C-01-CBOX-SET5

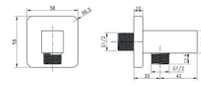

Priključak tuš crijeva s držačem Minotti Quadra New 1504B

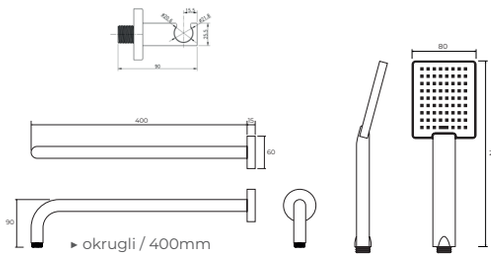

Držač ruže tuša
C-05-5150MB

Tuš ručica
C-05-5261MB

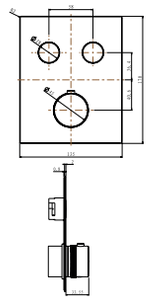

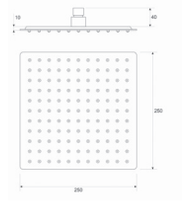

Ruža tuša 250x250
C-05-5470BSS

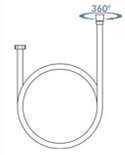

Tuš crijevo 1,5m
C-05-7060MB

Maska termostatske miješalice
C-01-512MB

Ugradbeno tijelo termostatske miješalice C-01-510

C-01-CBOX-SET6

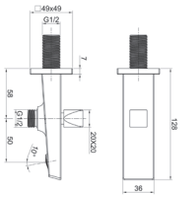

izljev s prebacivačem Minotti Quadra New 1503

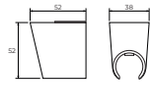

Držač tuš ručice
C-05-5260CR

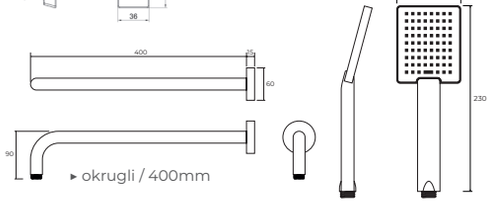

Držač ruže tuša
C-05-5150CR

Tuš ručica
C-05-5261CR

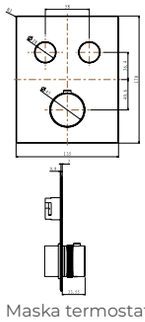

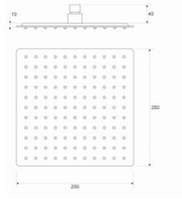

Ruža tuša250x250
C-05-5470SS



Microban tuš crijevo 1500
C-05-7002

Maska termostatske miješalice
C-01-512CR

Ugradbeno tijelo termostatske miješalice C-01-510

C-01-CBOX-SET7

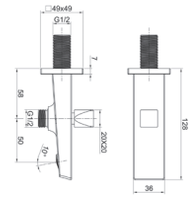

Izliv sa prebacivačem Minotti Quadra New 1503B

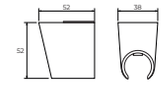

Držač tuš ručice
C-05-5260MB

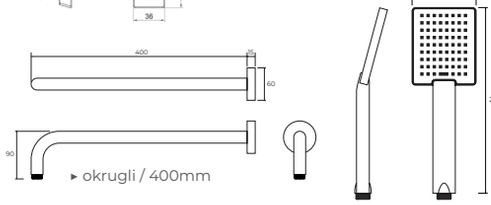

Držač ruže tuša
C-05-5150MB

Tuš ručica
C-05-5261MB

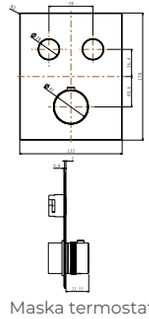

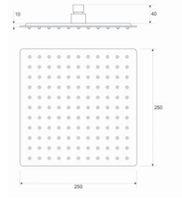

Ruža tuša 250x250
C-05-5470BSS



Tuš crijevo 1,5m
C-05-7060MB

Maska termostatske miješalice
C-01-512MB

Ugradbeno tijelo termostatske miješalice C-01-510

C-01-CBOX-SET8

Cbox

TERMOSTATSKE MIJEŠALICE

COPEN
ugradbene



C-01-511CR
chrome



C-01-511MB
matt black

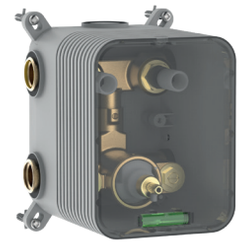

UGRADBEN CBOX
ugradbeno tijelo termostatske miješalice

C-01-510
chrome



C-01-512CR
chrome



C-01-512MB
matt black

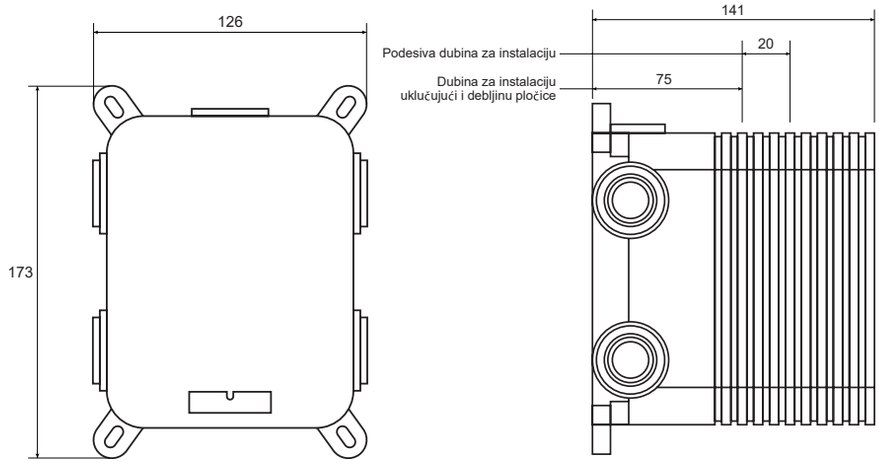

Model C-01-510

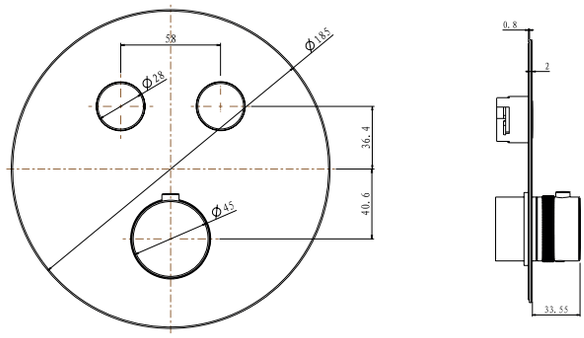

Model C-01-511

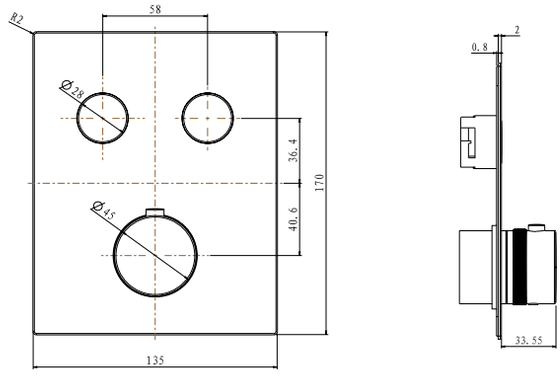

Model C-01-512



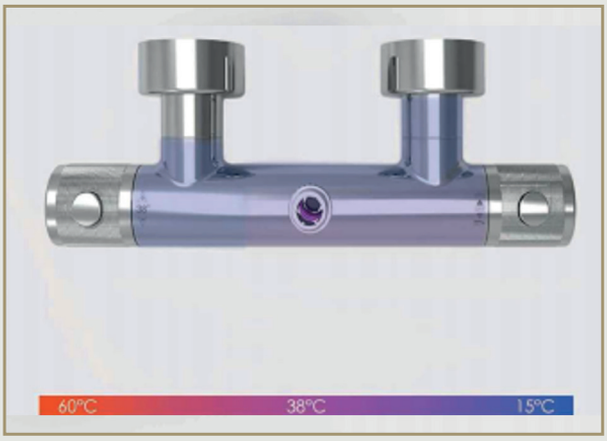
60°C
38°C
15°C



COLD TOUCH sustav štiti od opeklina, potpuno je siguran i hladan na dodir tijekom korištenja tople vode. Vodeni tok izrađen je od PPA (poliftalamid), smole visokih performansi s iznimnim termičkim, mehaničkim i fizičkim svojstvima, potpuno siguran za sanitarnu uporabu. Tijelo miješalice izrađeno je od mesinga.

Srce miješalice je Vernet termostat iz serije THQ. Vernet, renomirana francuska tvrtka, lider je u području termoregulacije i poznata po termostatima koji se koriste u automobilskoj industriji. Ovaj termostat omogućuje precizno podešavanje temperature vode, pružajući veći komfor i sigurnost korisnicima.

Miješalice su testirane na tlak vode od 3 bara za toplu i hladnu vodu, s preporučenim radnim tlakom od 1–5 bara. Preporučena temperatura vode je između 4–25 °C za hladnu vodu i oko 65 °C (ne preko 80 °C) za toplu vodu.

OSTALE KARAKTERISTIKE

- Ručice: Dizajn s nazubljenim reljefom od cinka / ANTI SLIP dizajn
- Priključak: S/S 304, nosivosti do 50 kg
- Cijev usponskog tuša: S/S 304 s podesivim fiksatorom od mesinga
- Testirani tlak vode: 3 bara za toplu i hladnu vodu
- Preporučeni radni tlak: 1–5 bara
- Preporučena temperatura hladne vode: 4–25 °C
- Preporučena temperatura tople vode: oko 65 °C (ne prelazi 80 °C)

TERMOSTAT: Vernet - serija THQ

VERNET je poznata francuska tvornica, lider u području termoregulacije, najzastupljenija u automobilskoj industriji sa svojim termostatima za prvu ugradnju kod većine poznatih svjetskih brendova.

Certifikati:

WRAS ACS KTW kiwa

niska razina buke

ekološki odgovorno

sustav zaštite od opeklina

3 funkcije mlaza

maksimalni protok na 3 bara: 16 l/min



Higijenski tuš set

UGRADBENA MIJEŠALICA S DRŽAČEM TUŠA I SETOM ZA ISPIRANJE

COPEN



C-01-802CR
chrome
T/H



C-01-802MB
matt black
T/H

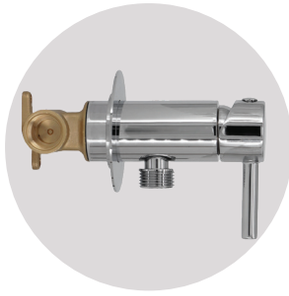

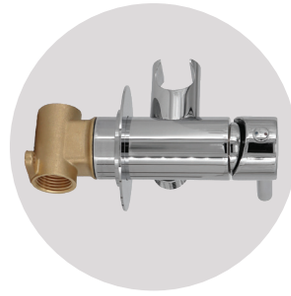

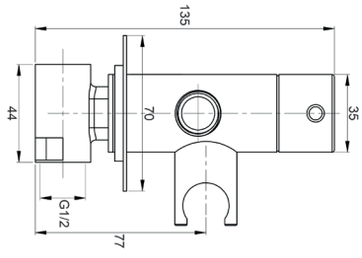

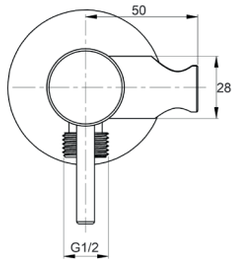

niska razina
buke

proizvod sa karakteristikama
ekološke odgovornosti

Higijenski tuš je izuzetno praktičan proizvod koji omogućuje visok stupanj higijene tijela. Miješalica za higijenski tuš osmišljena je za kupaonice i toalete u koje nije moguće postaviti klasični bide.

Ne samo da pruža dodatnu udobnost i praktičnost, već ima ključnu ulogu u održavanju osobne higijene. Postavljanjem higijenskog tuša, običnu WC školjku nadograđujemo u bide i tako osiguravamo jedan od temeljnih elemenata higijene u kupaonici.

higijenski tuš set

VENTIL 1/2 X 1/2 S DRŽAČEM TUŠA I SETOM ZA ISPIRANJE

COPEN



C-01-800CR
chrome



C-01-800MB
matt black

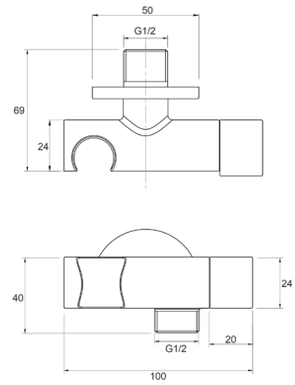

higijenski tuš set

VENTIL 1/2 X1/2 X 1/2 S DRŽAČEM TUŠA I SETOM ZA ISPIRANJE

COPEN



C-01-801CR
chrome



C-01-801MB
matt black

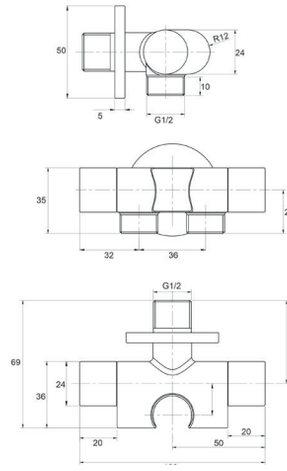

tuš ručice

COPEN

higijenske





C-05-5280CR
chrome bras/2F





C-05-5280MB
matt black/2F

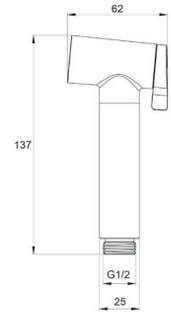



C-05-5281CR
chrome bras



C-05-5281MB
matt black

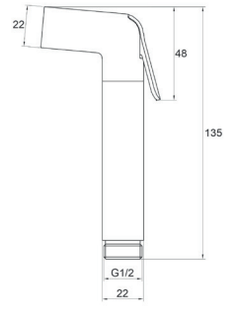



C-05-5282CR
chrome ABS



C-05-5282MB
matt black

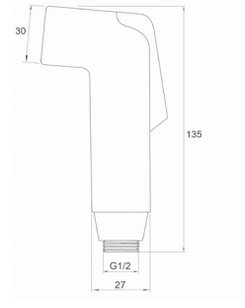





VENTIL DUPLI

C-01-803CR
chrome

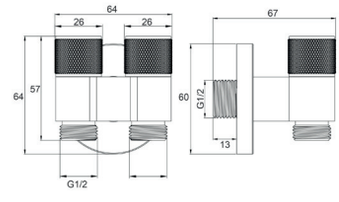





KUHINJSKE MIJEŠALICE

Kuhinjske miješalice nisu samo funkcionalan, već i estetski važan element svake kuhinje.

Suvremeni modeli omogućuju precizno podešavanje temperature i tlaka vode, olakšavajući obavljanje svakodnevnih kućanskih poslova.

Kvalitetni materijali od kojih su izrađene osiguravaju dug vijek trajanja, otpornost na habanje i jednostavno održavanje.

Moderni dizajni uključuju miješalice s fleksibilnim crijevima i tehnologijama za uštedu vode, čineći ih učinkovitim izborom za svaku kuhinju.

Odabirom odgovarajuće miješalice, vaša kuhinja postaje praktičnija i vizualno privlačnija.



Nook

MIJEŠALICE ZA SUDOPER

COPEN



C-01-109CR
2F chrome



C-01-109MB
2F matt black



C-01-109GM
2F gunmetal



C-01-109BTG
2F brushed gold



C-01-109RG
2F rose gold

Model s izvlačnim tušem i dvije funkcije.

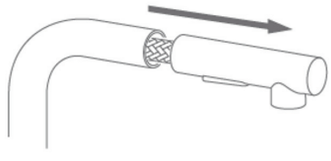

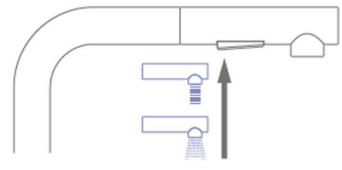



>80 000
otvaranja



niska razina
buke



ekološki
odgovorno



Salt

MIJEŠALICE ZA SUDOPER

COPEN



C-01-200CR
chrome

C-01-200-3CR
chrome
(s 3 cijevi)



C-01-200MB
matt black

C-01-200-3MB
matt black
(s 3 cijevi)



C-01-200BTG
brushed gold

C-01-200-3BTG
brushed gold
(s 3 cijevi)



C-01-200RG
rose gold

C-01-200-3RG
rose gold
(s 3 cijevi)



C-01-201CR
chrome



C-01-201MB
matt black



Model s izvlačnim tušem











>80 000
otvaranja



niska razina
buke



ekološki
odgovorno



Pepper

MIJEŠALICE ZA SUDOPER

COPEN



C-01-202CR
chrome

C-01-202-3CR
chrome (s 3 cijevi)



C-01-202MB
matt black

C-01-202-3MB
matt black (s 3 cijevi)



C-01-203CR
chrome

C-01-203-3CR
chrome (s 3 cijevi)



C-01-203MB
matt black

C-01-203-3MB
matt black (s 3 cijevi)







Model s fleksibilnim ispustom i dvije funkcije.

magnetni držač gibljivog izljeva

>80 000 otvaranja

niska razina buke

ekološki odgovorno

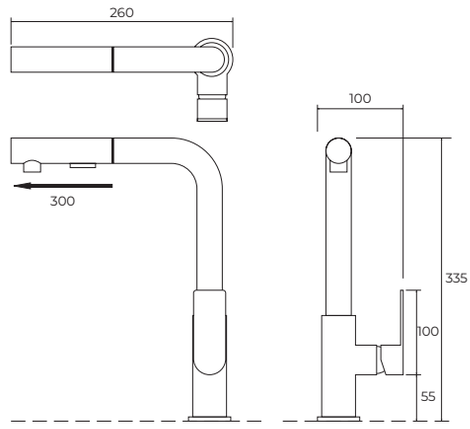

Model C-01-109

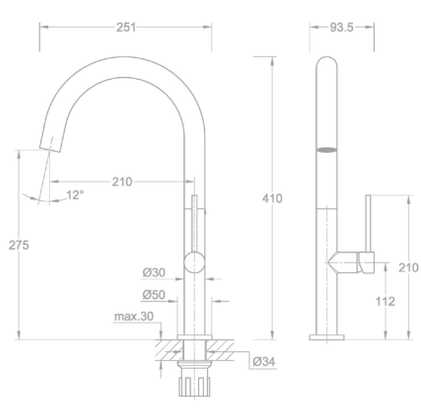

Model C-01-200 i C-01-200-3

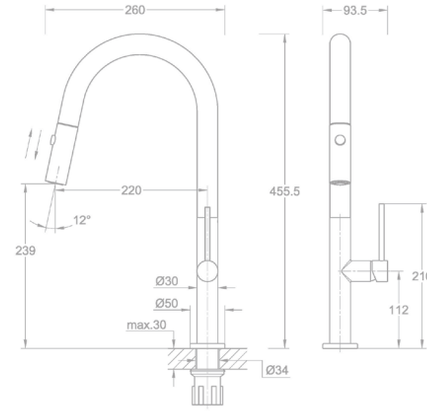

Model C-01-201

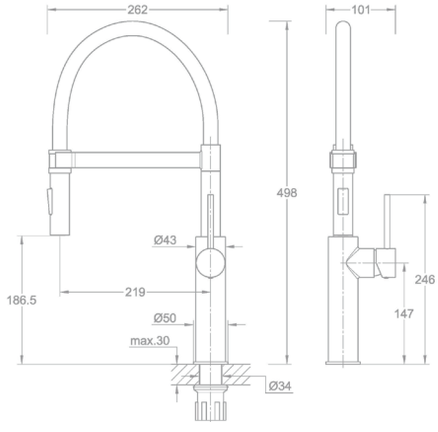

Model C-01-202 i C-01-202-3

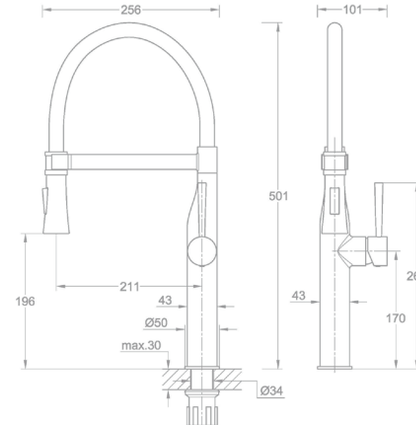

Model C-01-203 i C-01-203-3

Copen miješalice za sudoper kombiniraju moderan dizajn i funkcionalnost, čineći vašu kuhinju estetski privlačnom i praktičnom.

Miješalice su dostupne u tri serije: Nook, Salt i Pepper, koje vam nude niz različitih pogodnosti.

Nook serija miješalica za sudopere donosi suvremenu estetiku u vašu kuhinju.

Dostupne u više luksuznih boja, miješalice s izvlačnim tušem olakšavaju svakodnevne poslove u kuhinji. Certifikati kvalitete, tihe kartuše i Neoperl perlator osiguravaju dugotrajnu upotrebu.

Kombinacija sofisticiranog dizajna i funkcionalnosti čini ih idealnim izborom za svaku modernu kuhinju. Unesite dašak elegancije u svoj dom.

Dodajte stil i funkcionalnost svojoj kuhinji uz serije Salt & Pepper!

Salt serija – Minimalistički dizajn, dostupan u kromiranoj i mat crnoj boji. Ako volite praktičnost, tu je varijanta s izvlačnim tušem, savršena za lakše pranje posuđa i veću fleksibilnost u kuhinji.

Pepper serija – S fleksibilnim izljevom koji omogućuje lakšu manipulaciju, Pepper miješalice dolaze u kromu i mat crnoj boji. Posebno se ističu s dvije funkcije koje olakšavaju svakodnevne kuhinjske zadatke.

Dodajte stil i funkcionalnost svojoj kuhinji uz Salt & Pepper serije! Ove miješalice ne samo da izgledaju izvrsno, već su i praktične, pružajući vam pravo zadovoljstvo u kuhinji – baš kao dobro začinjeno jelo.

KARTUŠA Ø35, keramički

>80 000
otvaranja

niska razina
buke

Certifikati:

PERLATOR

Certifikati:

proizvod s karakteristikama
ekološke odgovornosti

ODRŽAVANJE

Da bi površina miješalice što dulje ostala u besprijekornom stanju, za čišćenje koristite samo mekanu krpu i vodu. Kemijska i abrazivna sredstva mogu oštetiti tijelo miješalice.



MIJEŠALICE ZA SAMOSTOJEĆU KADU

Inovacija i praktičnost u kombinaciji sa stilom dolaze u obliku Copen Nook samostojećih miješalica.

Nuvio serija, opremljena Hydroplast kartušom Ø40, pruža vrhunske performanse, dug vijek trajanja i tihi rad, s protokom vode od 40 L/min.

Zahvaljujući zaštiti od opeklina, garantira sigurno korištenje.

Sky serija, s kartušom Ø35, izrađena od kvalitetnih materijala poput mesinga i nehrđajućeg čelika, osigurava dugovječnost i besprijekornu upotrebu uz Neoperl perlator.

Samostojeće miješalice pružaju maksimalnu fleksibilnost u dizajnu, omogućujući kreativnu slobodu u postavljanju kade, dok njihova elegantna estetska privlačnost unosi luksuzan izgled u moderno uređene kupaonske prostore.




Nuvio
MIJEŠALICE ZA SAMOSTOJEĆU KADU
COPEN



C-01-900CR
chrome



C-01-900MB
matt black

KARTUŠA Ø40, HYDROPLAST

>500 000
otvaranja

niska razina
buke

sustav brzog
punjenja

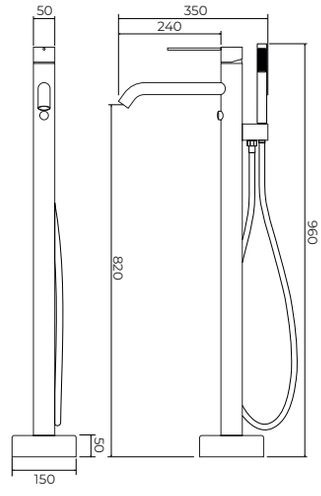

Kontinuirana temperatura vode

Cijelo tijelo miješalice izrađeno je od mesinga, kao i ostali dijelovi miješalice (ručka, držač ručice, nosač tijela miješalice i maska postolja).

Prebacivač je automatski na PUSH sustav za lakše korištenje miješalice.

Certifikati:

Sustav za „brzo punjenje“ s protokom vode od 40 L/min pri tlaku od 3 bara.





Sky

MIJEŠALICE ZA SAMOSTOJEĆU KADU

COPEN



C-01-910CR
chrome

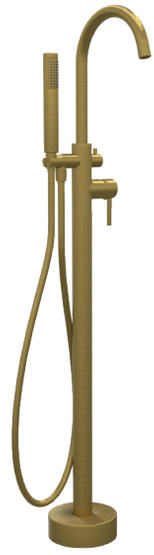

C-01-910BTG
brushed gold



C-01-910MB
matt black

KARTUŠA Ø35

Miješalica je od mesinga.
Nosač tijela miješalice i maska postolja su od S/S 304.

>80 000
otvaranja

niska razina
buke

Certifikati:

PERLATOR

Setrifikati:

proizvod s karakteristikama
ekološke odgovornosti

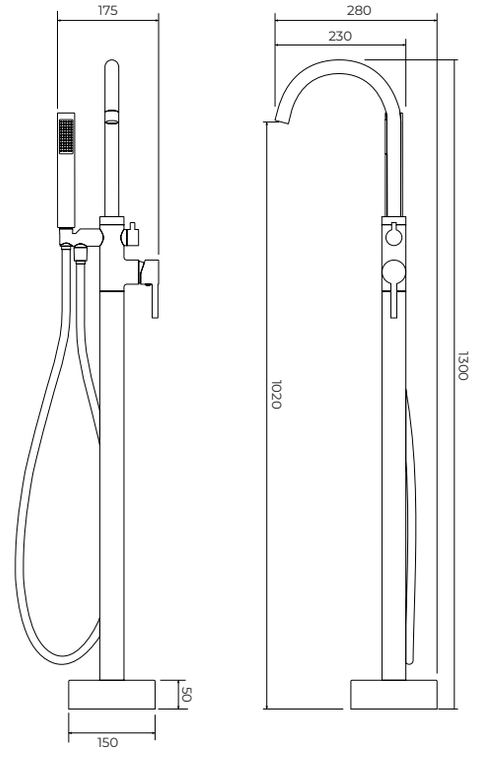



TUŠ KABINE I TUŠ VRATA

Copen tuš kabine – Savršena kombinacija dizajna i funkcionalnosti.

Copen tuš kabine zadovoljavaju najviše standarde estetske i funkcionalne vrijednosti.

Izrađene od vrhunskih materijala, Copen tuš kabine jamče otpornost na habanje i dug vijek trajanja, pružajući vam pouzdan proizvod na duži rok.

S čistim linijama i elegantnim detaljima, Copen tuš kabine unose sofisticiranost u svaku kupaonicu. Od klasičnih pravokutnih do polukružnih oblika, Copen tuš kabine dolaze u različitim dimenzijama, savršeno prilagođenim svakom tipu kupaonice.

Kvalitetne staklene i metalne površine tretirane su posebnim premazima koji smanjuju nakupljanje kamenca i olakšavaju čišćenje. Intuitivan sustav montaže olakšava postavljanje, bilo da ga obavlja profesionalac ili osoba s osnovnim znanjem.

Copen je brend koji stavlja naglasak na potrebe suvremenih korisnika, spajajući funkcionalnost i estetiku. Copen tuš kabine nisu samo praktične, već predstavljaju i ključni dizajnerski element svake kupaonice. Uz pažljivo osmišljen dizajn i kvalitetnu izradu i materijale, ove tuš kabine postat će središnji dio vaše kupaonice.

Investirajte u kvalitetu i eleganciju. Izaberite Copen tuš kabine i uživajte u kupaonici koja odiše stilom i udobnošću.





Tuš vrata
+ bočno staklo s vratima



Tuš vrata
+ bočno staklo

Atlas Pro

Chrome
okvir

Chrome
easy take-off sistem

Chrome

Šifra	Opis	H - Visina (mm)	A - Širina (mm)	B - Dužina (mm)	Debljina stakla	C - Ulaz (mm)
C-02-431000	Tuš vrata	1950	970-1000	/	6	400±10
C-02-431100	Tuš vrata	1950	1070-1100	/	6	450±10
C-02-431200	Tuš vrata	1950	1170-1200	/	6	500±10
C-02-431300	Tuš vrata	1950	1270-1300	/	6	550±10
C-02-431400	Tuš vrata	1950	1370-1400	/	6	600±10
C-02-431500	Tuš vrata	1950	1470-1500	/	6	650±10
C-02-431600	Tuš vrata	1950	1570-1600	/	6	700±10
C-02-43700	Bočno staklo s vratima	1950	670-700	/	6	350±10
C-02-43800	Bočno staklo s vratima	1950	770-800	/	6	350±10
C-02-43900	Bočno staklo s vratima	1950	870-900	/	6	350±10
C-02-43070	Bočno staklo	1950	/	675-695	6	/
C-02-43080	Bočno staklo	1950	/	775-795	6	/
C-02-43090	Bočno staklo	1950	/	875-895	6	/



Tuš vrata
+ bočno staklo s vratima



Tuš vrata
+ bočno staklo

Atlas Pro

Matt black
okvir

Matt black
easy take-off sistem

Matt black

Šifra	Opis	H - Visina (mm)	A - Širina (mm)	B - Dužina (mm)	Debljina stakla	C - Ulaz (mm)
C-02-B431000	Tuš vrata	1950	970-1000	/	6	400±10
C-02-B431100	Tuš vrata	1950	1070-1100	/	6	450±10
C-02-B431200	Tuš vrata	1950	1170-1200	/	6	500±10
C-02-B431300	Tuš vrata	1950	1270-1300	/	6	550±10
C-02-B431400	Tuš vrata	1950	1370-1400	/	6	600±10
C-02-B431500	Tuš vrata	1950	1470-1500	/	6	650±10
C-02-B431600	Tuš vrata	1950	1570-1600	/	6	700±10
C-02-B43700	Bočno staklo s vratima	1950	670-700	/	6	350±10
C-02-B43800	Bočno staklo s vratima	1950	770-800	/	6	350±10
C-02-B43900	Bočno staklo s vratima	1950	870-900	/	6	350±10
C-02-B43070	Bočno staklo	1950	/	675-695	6	/
C-02-B43080	Bočno staklo	1950	/	775-795	6	/
C-02-B43090	Bočno staklo	1950	/	875-895	6	/



Atlas Pro

Brushed gold
okvir

Brushed gold
easy take-off sistem

Brushed gold

Šifra	Opis	H - Visina (mm)	A - Širina (mm)	B - Dužina (mm)	Debljina stakla	C - Ulaz (mm)
C-02-BG43100	Tuš vrata	1950	970-1000	/	6	400±10
C-02-BG43120	Tuš vrata	1950	1170-1200	/	6	500±10
C-02-BG43080	Bočno staklo	1950	/	775-795	6	/
C-02-BG43090	Bočno staklo	1950	/	875-895	6	/



Rose gold
okvir

Rose gold
easy take-off sistem

Atlas Pro

Rose gold

Šifra	Opis	H - Visina (mm)	A - Širina (mm)	B - Dužina (mm)	Debljina stakla	C - Ulaz (mm)
C-02-RG43100	Tuš vrata	1950	970-1000	/	6	400±10
C-02-RG43120	Tuš vrata	1950	1170-1200	/	6	500±10
C-02-RG43080	Bočno staklo	1950	/	775-795	6	/
C-02-RG43090	Bočno staklo	1950	/	875-895	6	/



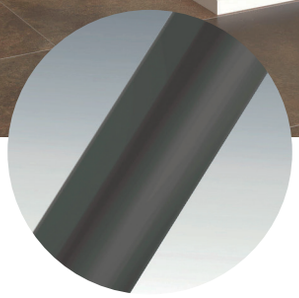

Gunmetal
okvir

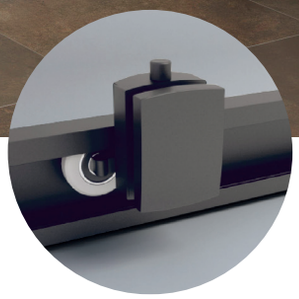

Gunmetal
easy take-off sistem

Atlas Pro

Gunmetal

Šifra	Opis	H - Visina (mm)	A - Širina (mm)	B - Dužina (mm)	Debljina stakla	C - Ulaz (mm)
C-02-GM43100	Tuš vrata	1950	970-1000	/	6	400±10
C-02-GM43120	Tuš vrata	1950	1170-1200	/	6	500±10
C-02-GM43080	Bočno staklo	1950	/	775-795	6	/
C-02-GM43090	Bočno staklo	1950	/	875-895	6	/

COPEN

Atlas Pro

TUŠ KABINA

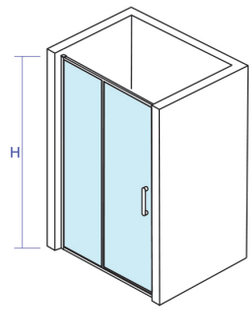

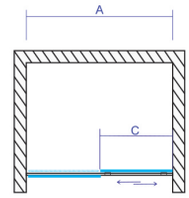

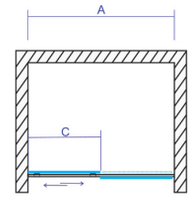

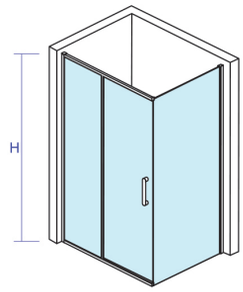

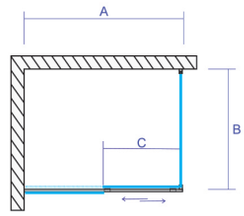

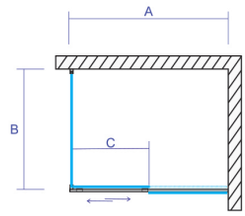

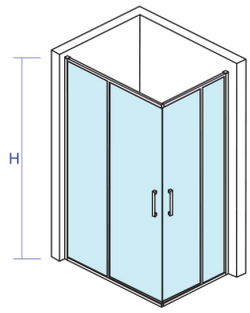

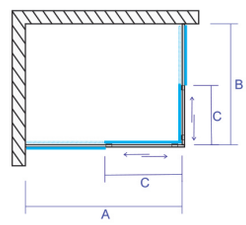

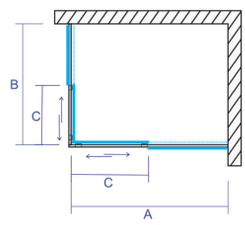

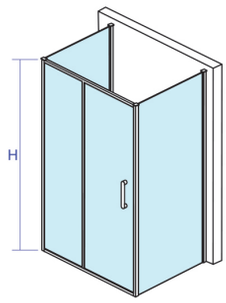

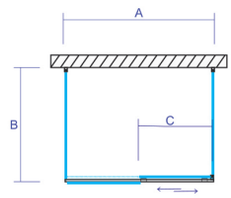

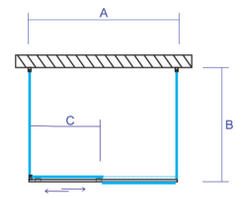


1950mm


6mm


20mm


45mm




165mm




L / R





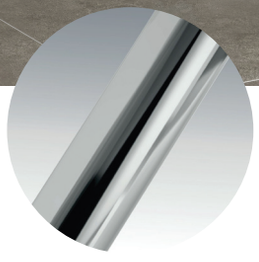

Chrome
okvir

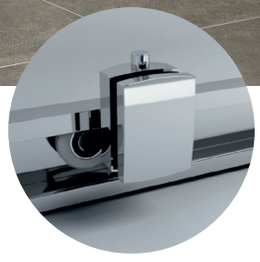

Chrome
easy take-off sistem



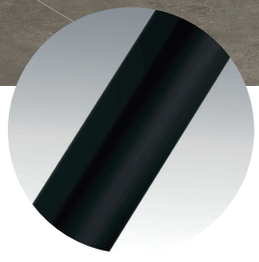

Matt black
okvir

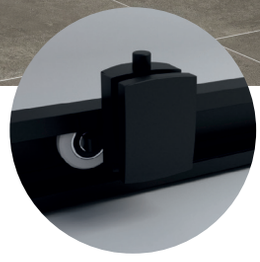

Matt black
easy take-off sistem

Atlas Pro

Šifra	Opis	H - Visina (mm)	A - Širina (mm)	B - Dužina (mm)	Debljina stakla	C - Ulaz (mm)
C-02-43K800	Tuš kabina (chrome)	1950	775-795	775-795	6	435±10
C-02-43K900	Tuš kabina (chrome)	1950	875-895	875-895	6	435±10
C-02-B43K800	Tuš kabina (matt black)	1950	775-795	775-795	6	435±10
C-02-B43K900	Tuš kabina (matt black)	1950	875-895	875-895	6	435±10



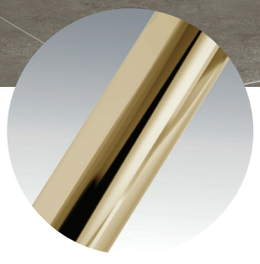

Brushed gold
okvir

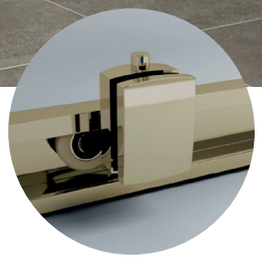

Brushed gold
easy take-off sistem



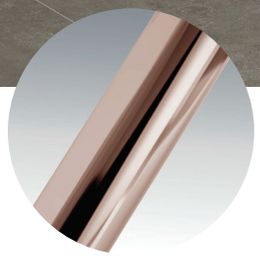

Rose gold
okvir

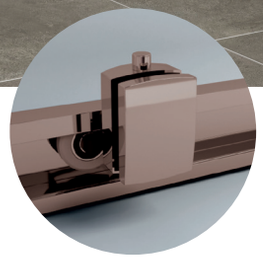

Rose gold
easy take-off sistem

Atlas Pro

Šifra	Opis	H - Visina (mm)	A - Širina (mm)	B - Dužina (mm)	Debljina stakla	C - Ulaz (mm)
C-02-BG43K800	Tuš kabina (brushed gold)	1950	775-795	775-795	6	435±10
C-02-BG43K900	Tuš kabina (brushed gold)	1950	875-895	875-895	6	435±10
C-02-RG43K800	Tuš kabina (rose gold)	1950	775-795	775-795	6	435±10
C-02-RG43K900	Tuš kabina (rose gold)	1950	875-895	875-895	6	435±10



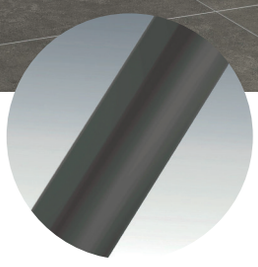

Gunmetal
okvir

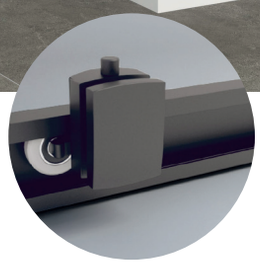

Gunmetal
easy take-off sistem

Atlas Pro

Šifra	Opis	H - Visina (mm)	A - Širina (mm)	B - Dužina (mm)	Debljina stakla	C - Ulaz (mm)
C-02-GM43K800	Tuš kabina (gun metal)	1950	775-795	775-795	6	435±10
C-02-GM43K900	Tuš kabina (gun metal)	1950	875-895	875-895	6	435±10

COPEN

Atlas Pro

TUŠ KABINA

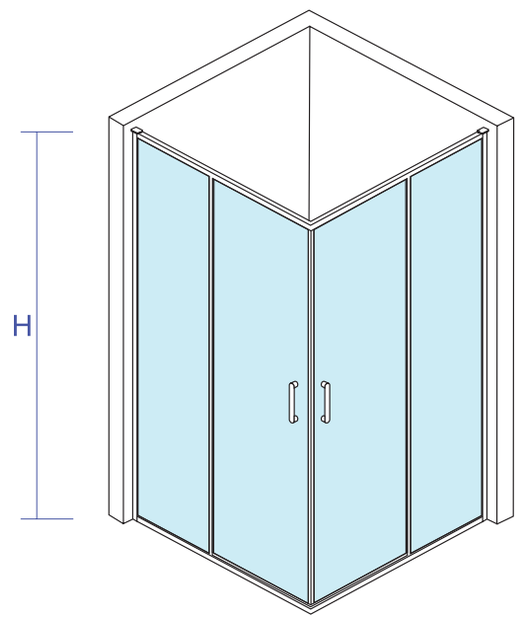

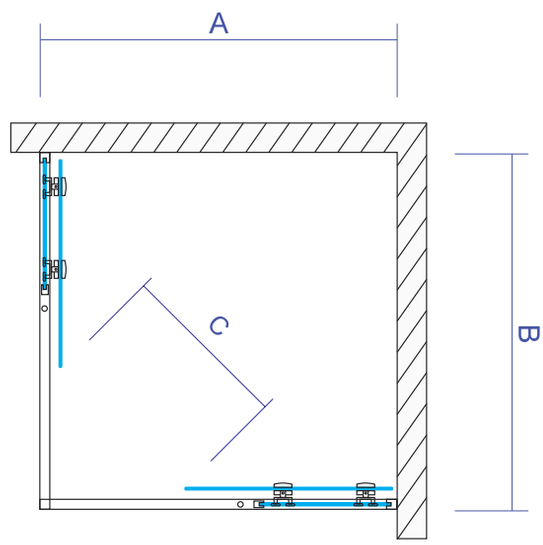

1950mm 6mm 20mm 45mm 165mm



Chrome
okvir

Chrome
easy take-off sistem



Matt black
okvir

Matt black
easy take-off sistem

Atlas Pro

Šifra	Opis	H - Visina (mm)	A - Širina (mm)	B - Dužina (mm)	Debljina stakla	C - Ulaz (mm)
C-02-43R800	Tuš kabina (chrome)	1950	775-795	775-795	6	530±10
C-02-43R900	Tuš kabina (chrome)	1950	875-895	875-895	6	530±10
C-02-B43R800	Tuš kabina (matt black)	1950	775-795	775-795	6	530±10
C-02-B43R900	Tuš kabina (matt black)	1950	875-895	875-895	6	530±10

COPEN

Atlas Pro

TUŠ KABINA

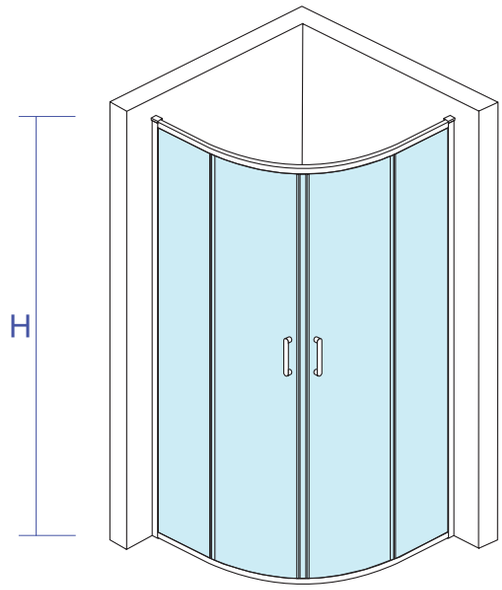

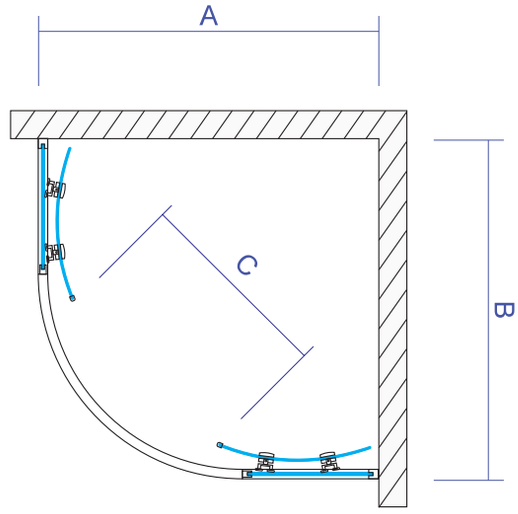

1950mm 6mm 20mm 45mm 165mm





COPEN ATLAS PRO 1V tuš kabina predstavlja idealno rješenje za moderna i funkcionalna kupaonice, posebno kada je prostor ograničen.

Klizna frontalna vrata omogućuju lako otvaranje bez zauzimanja dodatnog prostora.



Atlas Pro 1v

Šifra	Opis	H - Visina (mm)	A - Širina (mm)	B - Dužina (mm)	Debljina stakla	C - Ulaz (mm)
C-02-43K8001V	Tuš kabina	2000	775-795	775-795	6	775±10
C-02-43K9001V	Tuš kabina	2000	875-895	875-895	6	875±10
C-02-B43K8001V	Tuš kabina	2000	775-795	775-795	6	7750±10
C-02-B43K9001V	Tuš kabina	2000	875-895	875-895	6	875±10

COPEN

Atlas Pro 1v

TUŠ KABINA

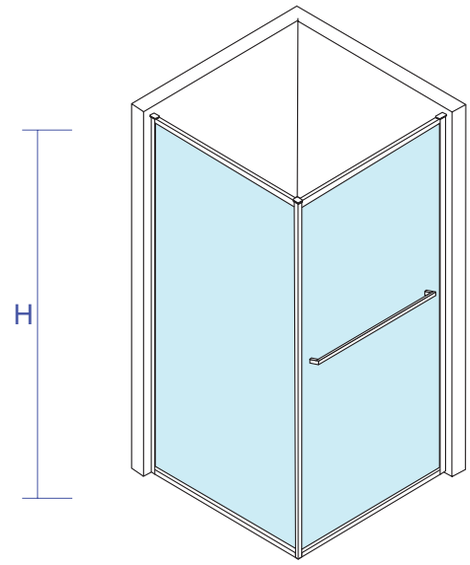

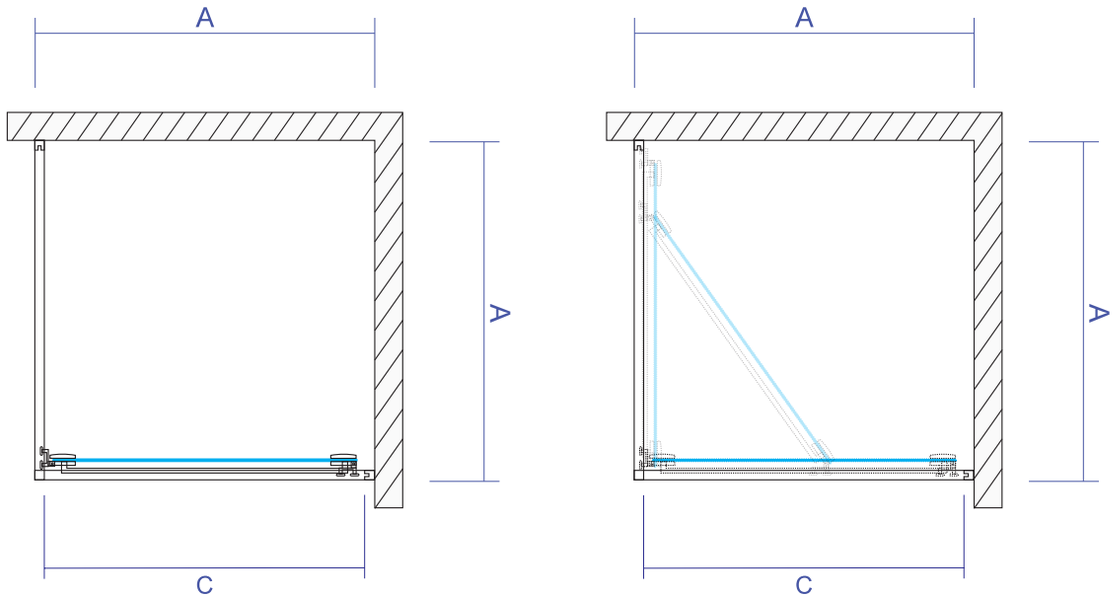





Chrome
okvir

Chrome
easy take-off sistem

Chrome
ručica

Atlas

Šifra	Opis	H - Visina (mm)	A - Širina (mm)	B - Dužina (mm)	Debljina stakla	C - Ulaz (mm)
C-02-4009	Tuš vrata	1950	870-900	/	6	350±10
C-02-4100	Tuš vrata	1950	970-1000	/	6	400±10
C-02-4110	Tuš vrata	1950	1070-1100	/	6	450±10
C-02-4120	Tuš vrata	1950	1170-1200	/	6	500±10
C-02-4130	Tuš vrata	1950	1270-1300	/	6	550±10
C-02-4140	Tuš vrata	1950	1370-1400	/	6	600±10
C-02-4150	Tuš vrata	1950	1470-1500	/	6	650±10
C-02-4160	Tuš vrata	1950	1570-1600	/	6	700±10
C-02-4070	Bočno staklo	1950	/	675-695	6	/
C-02-4080	Bočno staklo	1950	/	775-795	6	/
C-02-4090	Bočno staklo	1950	/	875-895	6	/

COPEN

Atlas

TUŠ KABINA

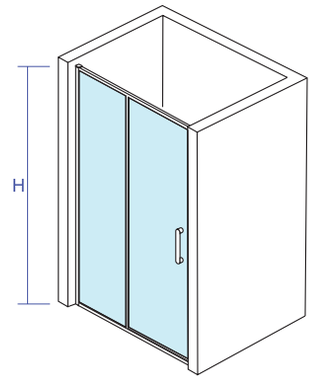

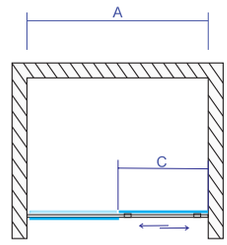

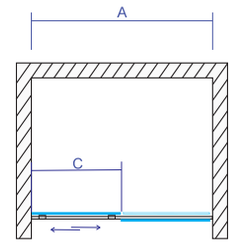

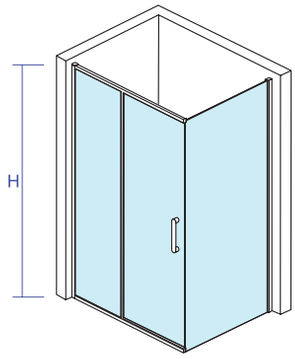

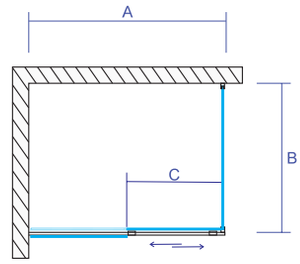

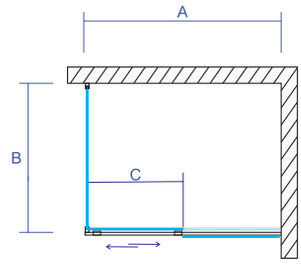

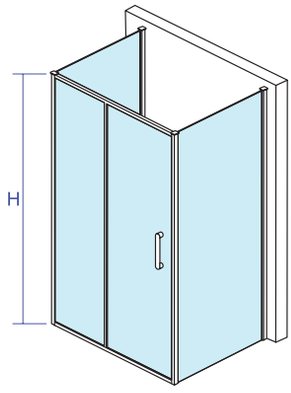

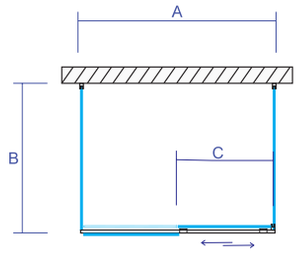

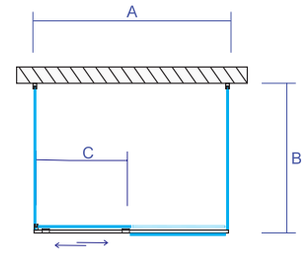



1950mm 6mm 20mm 45mm 165mm L / R



Matt black
okvir

Matt black
easy take-off sistem

Matt black
ručica

Atlas Black T

Šifra	Opis	H - Visina (mm)	A - Širina (mm)	B - Dužina (mm)	Debljina stakla	C - Ulaz (mm)
C-02-B4100T	Tuš vrata	1950	970-1010	/	6	400±10
C-02-B4110T	Tuš vrata	1950	1070-1100	/	6	450±10
C-02-B4120T	Tuš vrata	1950	1170-1210	/	6	500±10
C-02-B4140T	Tuš vrata	1950	1370-1410	/	6	600±10
C-02-B4070T	Bočno staklo	1950	/	675-695	6	/
C-02-B4080T	Bočno staklo	1950	/	775-795	6	/
C-02-B4090T	Bočno staklo	1950	/	875-895	6	/

COPEN

Atlas Black T

TUŠ KABINA

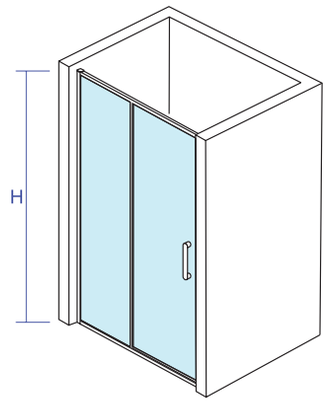

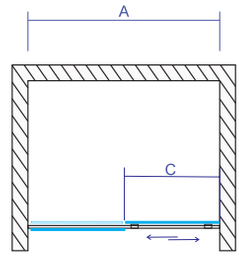

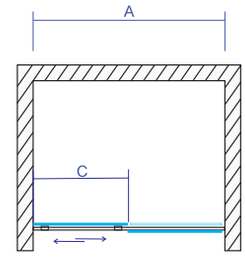

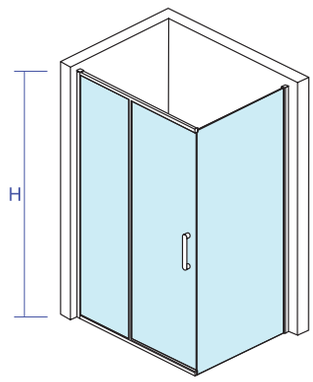

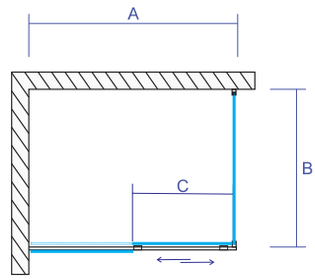

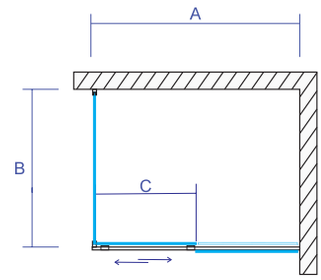

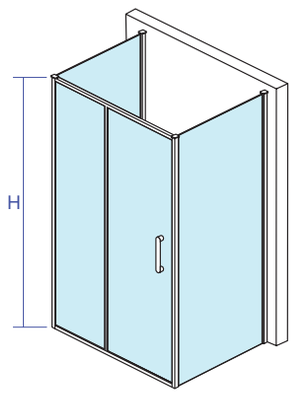

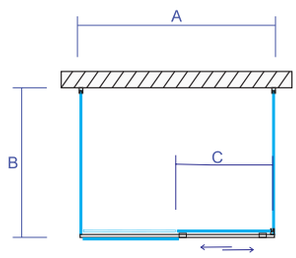

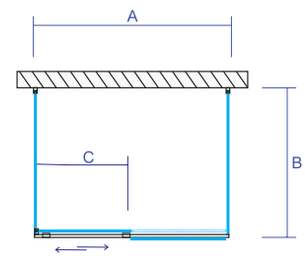



1950mm 6mm 20mm 45mm 165mm L / R



Matt black
okvir

Matt black
easy take-off sistem

Matt black
ručica

Atlas Black

Šifra	Opis	H - Visina (mm)	A - Širina (mm)	B - Dužina (mm)	Debljina stakla	C - Ulaz (mm)
C-02-B4100	Tuš vrata	1950	970-1010	/	6	400±10
C-02-B4110	Tuš vrata	1950	1070-1100	/	6	450±10
C-02-B4120	Tuš vrata	1950	1170-1210	/	6	500±10
C-02-B4140	Tuš vrata	1950	1370-1410	/	6	600±10
C-02-B4070	Bočno staklo	1950	/	675-695	6	/
C-02-B4080	Bočno staklo	1950	/	775-795	6	/
C-02-B4090	Bočno staklo	1950	/	875-895	6	/

COPEN

Atlas Black

TUŠ KABINA

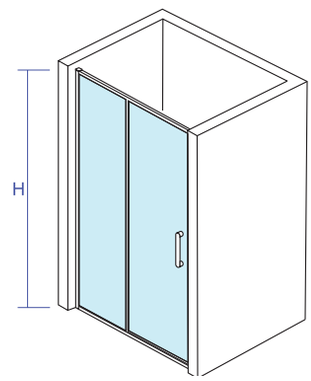

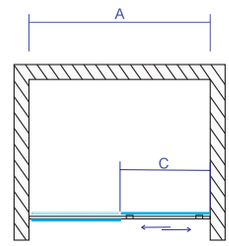

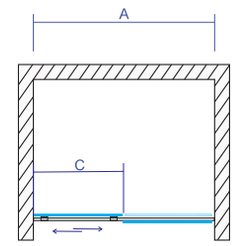

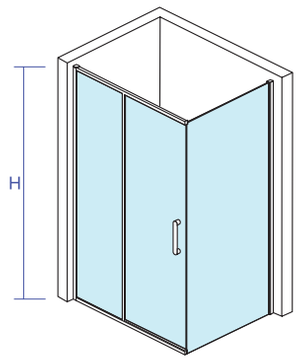

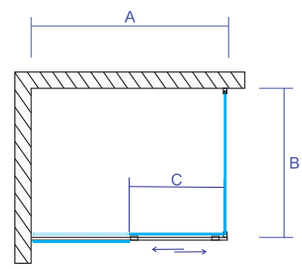

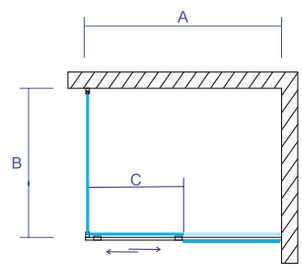

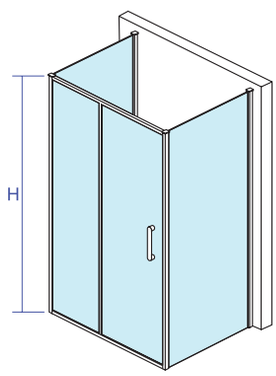

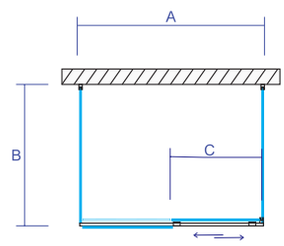

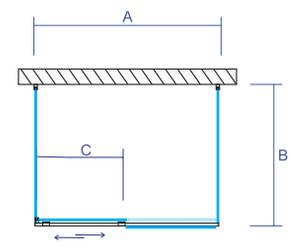


1950mm


6mm


20mm


45mm




165mm




L / R







Matt black
okvir

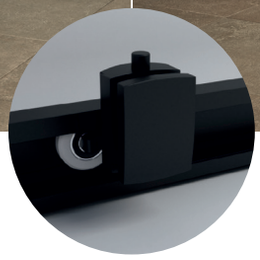

Matt black
easy take-off sistem

Matt black
ručica

Atlas Black

Pravokutna:

Šifra	Opis	H - Visina (mm)	A - Širina (mm)	B - Dužina (mm)	Debljina stakla	C - Ulaz (mm)
C-02-B4810	Tuš kabina	1950	775-795	775-795	6	435±10
C-02-B4910	Tuš kabina	1950	875-895	875-895	6	435±10

Polukružna:

Šifra	Opis	H - Visina (mm)	A - Širina (mm)	B - Dužina (mm)	Debljina stakla	C - Ulaz (mm)
C-02-B4800	Tuš kabina	1950	775-795	775-795	6	530±10
C-02-B4900	Tuš kabina	1950	875-895	875-895	6	530±10

COPEN

Atlas Black

TUŠ KABINA

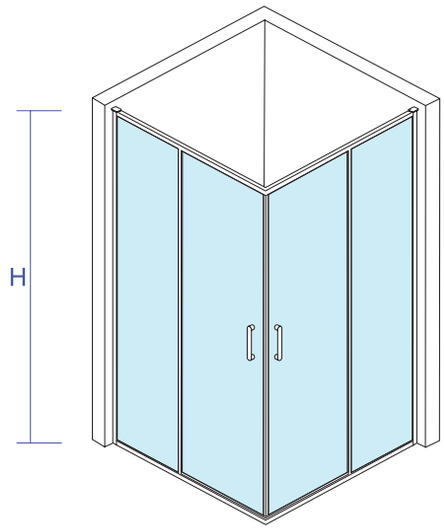

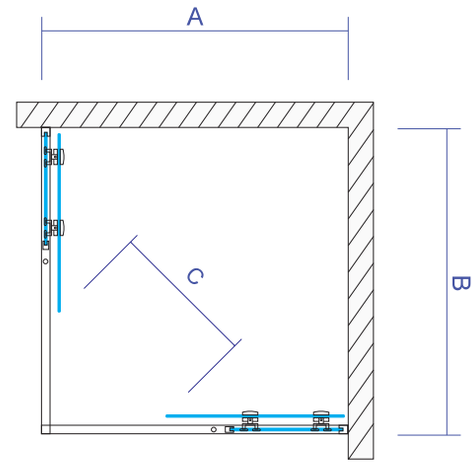

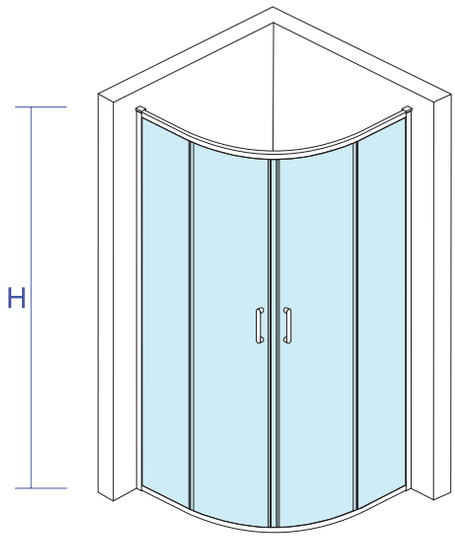

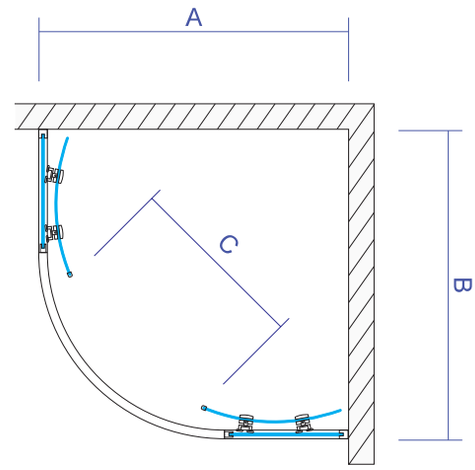





Chrome
okvir

Chrome
easy take-off sistem

Chrome
ručica

Atlas Element

Šifra	Opis	H - Visina (mm)	A - Širina (mm)	B - Dužina (mm)	Debljina stakla	C - Ulaz (mm)
C-02-4270	Element tuš kabine	1950	675-695	/	6	310±10
C-02-4280	Element tuš kabine	1950	775-795	/	6	310±10
C-02-4290	Element tuš kabine	1950	875-895	/	6	360±10
C-02-42100	Element tuš kabine	1950	975-995	/	6	410±10
C-02-42110	Element tuš kabine	1950	1075-1095	/	6	460±10
C-02-42120	Element tuš kabine	1950	1175-1195	/	6	510±10
C-02-42140	Element tuš kabine	1950	1375-1395	/	6	610±10

Atlas Element

COPEN

TUŠ KABINA

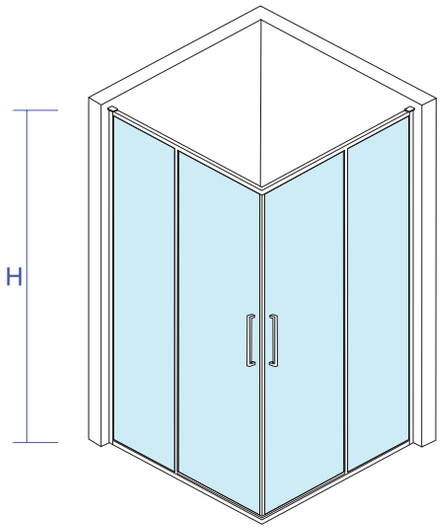

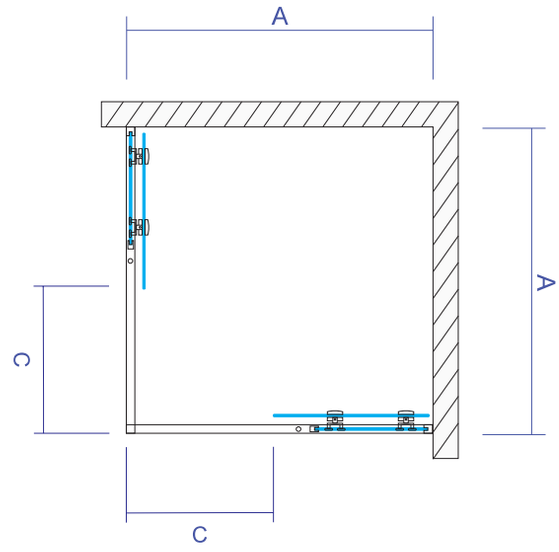

Tuš kabina se sastoji iz dva elementa bilo koje širine.

Pojedinačni elementi se ne mogu koristiti kao stakleni paravan.



Easy Clean tehnologija posebnog nano premaza koji sprječava taloženje kamenca i prljavštine te omogućava vodi da lako klizi niz staklo.



1950mm 6mm 20mm 45mm 165mm L / R



Chrome
okvir

Chrome
easy take-off sistem

Chrome
ručica

Devon 200

Šifra	Opis	H - Visina (mm)	A - Širina (mm)	B - Dužina (mm)	Debljina stakla	C - Ulaz (mm)
C-02-22100	Tuš vrata	2000	975-1005	/	6	410±10
C-02-22120	Tuš vrata	2000	1175-1205	/	6	510±10
C-02-22140	Tuš vrata*	2000	1375-1405	/	6	610±10
C-02-22160	Tuš vrata*	2000	1575-1605	/	6	710±10
C-02-22080	Bočno staklo	2000	/	775-790	6	/
C-02-22090	Bočno staklo	2000	/	875-890	6	/

COPEN

Devon 200

TUŞ KABINA

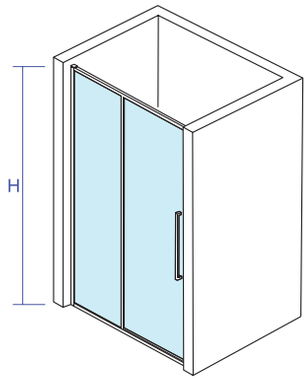

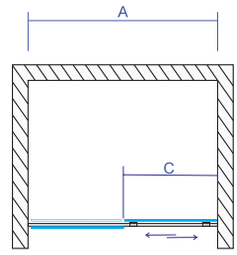

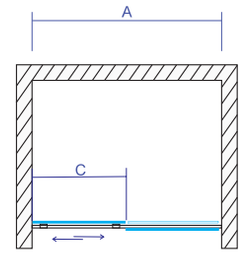

*

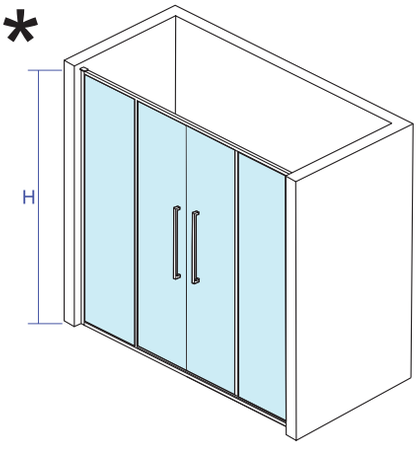

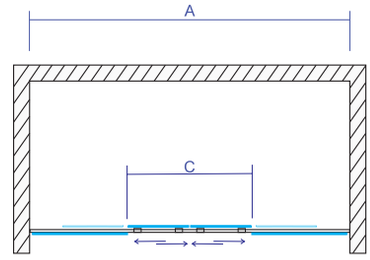

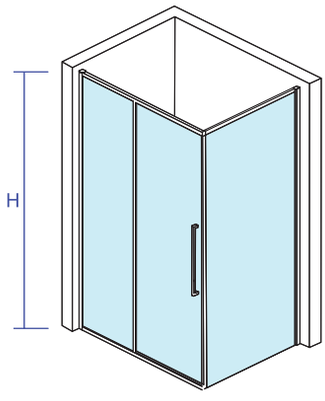

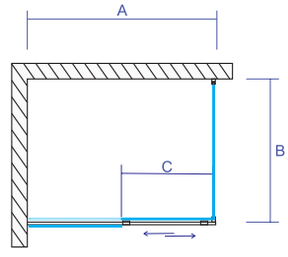

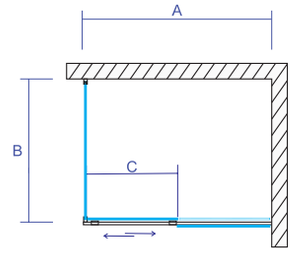







Chrome
okvir



Chrome
easy take-off sistem

Chrome
ručica

Devon 200

Pravokutna:

Šifra	Opis	H - Visina (mm)	A - Širina (mm)	B - Dužina (mm)	Debljina stakla	C - Ulaz (mm)
C-02-2285	Tuš kabina	2000	775-790	775-790	6	460±10
C-02-2295	Tuš kabina	2000	875-895	875-895	6	460±10

Polukružna:

Šifra	Opis	H - Visina (mm)	A - Širina (mm)	B - Dužina (mm)	Debljina stakla	C - Ulaz (mm)
C-02-2280	Tuš kabina	2000	775-795	775-795	6	530±10
C-02-2290	Tuš kabina	2000	875-895	875-895	6	530±10

COPEN

Devon 200

TUŞ KABINA

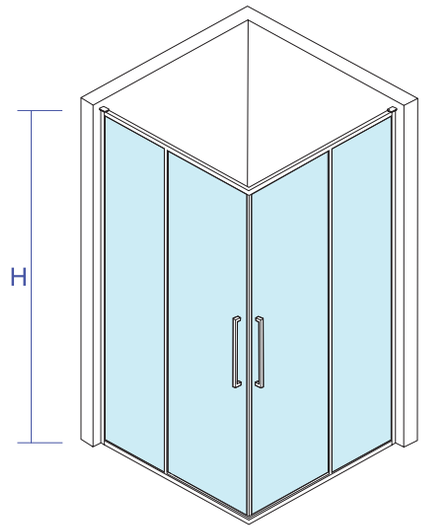

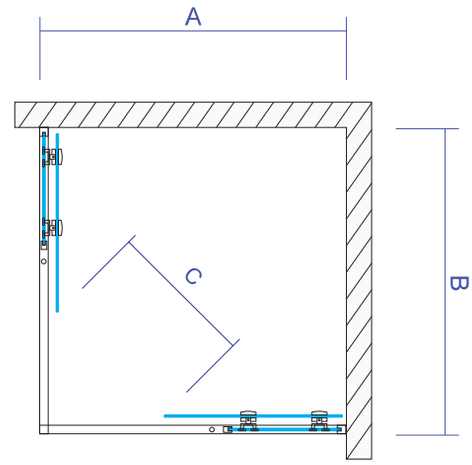

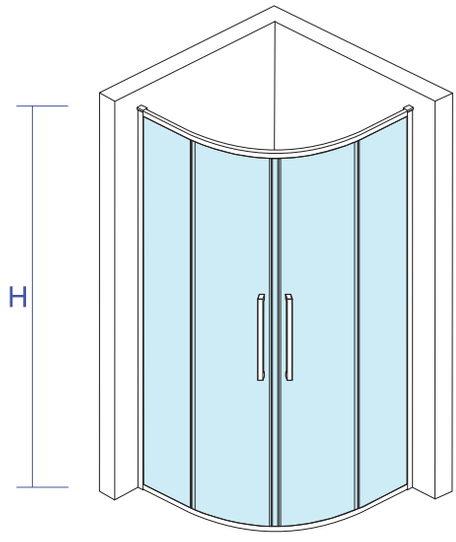

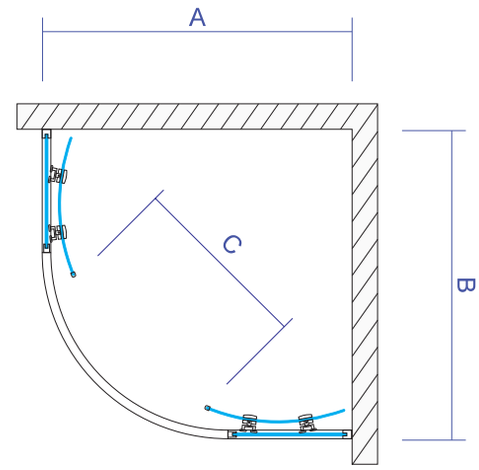



2000mm 6mm 20mm 45mm 500mm



Chrome
okvir

Chrome
easy take-off sistem

Chrome
ručica

Fonta

Šifra	Opis	H - Visina (mm)	A - Širina (mm)	B - Dužina (mm)	Debljina stakla	C - Ulaz (mm)
C-02-3100	Tuš vrata	1950	975-990	/	6	490±10
C-02-3120	Tuš vrata	1950	1175-1190	/	6	490±10
C-02-3080	Bočno staklo	1950	/	775-790	6	/
C-02-3090	Bočno staklo	1950	/	875-890	6	/

COPEN

Fonta

TUŠ KABINA

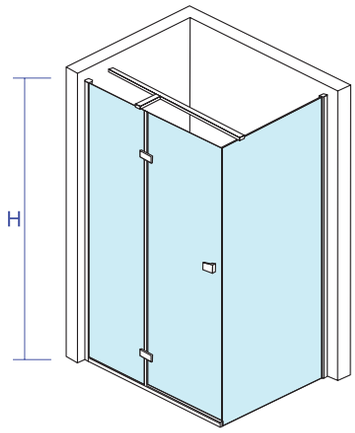

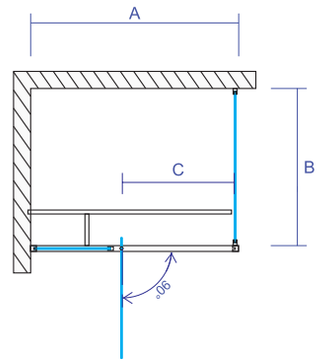

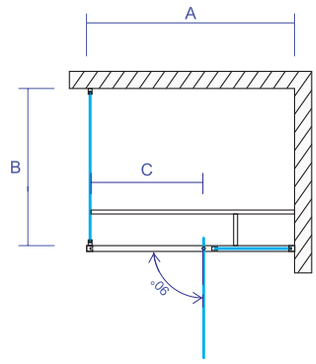

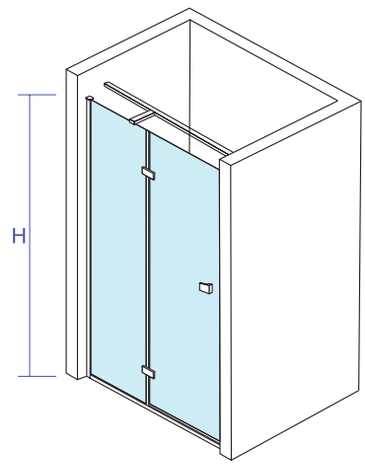

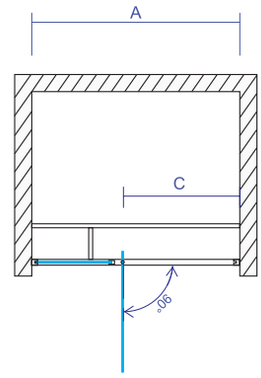

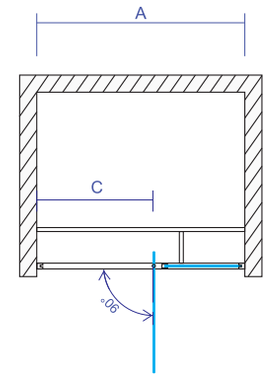





Chrome
okvir

Pivot vrata

Chrome
ručica

Absolut

Šifra	Opis	H - Visina (mm)	A - Širina (mm)	B - Dužina (mm)	Debljina stakla	C - Ulaz (mm)
C-02-6200	Tuš vrata	2000	775-790	/	6	600±10
C-02-6200F	Tuš vrata	2000	775-790	/	6	400±10
C-02-6220	Tuš vrata	2000	875-890	/	6	700±10
C-02-6220F	Tuš vrata	2000	875-890	/	6	450±10
C-02-6100	Tuš vrata	2000	975-990	/	6	500±10
C-02-6120	Tuš vrata	2000	1175-1190	/	6	600±10
C-02-6070	Bočno staklo	2000	/	675-685	6	/
C-02-6080	Bočno staklo	2000	/	775-785	6	/
C-02-6090	Bočno staklo	2000	/	875-885	6	/

COPEN

Absolut

TUŠ KABINA

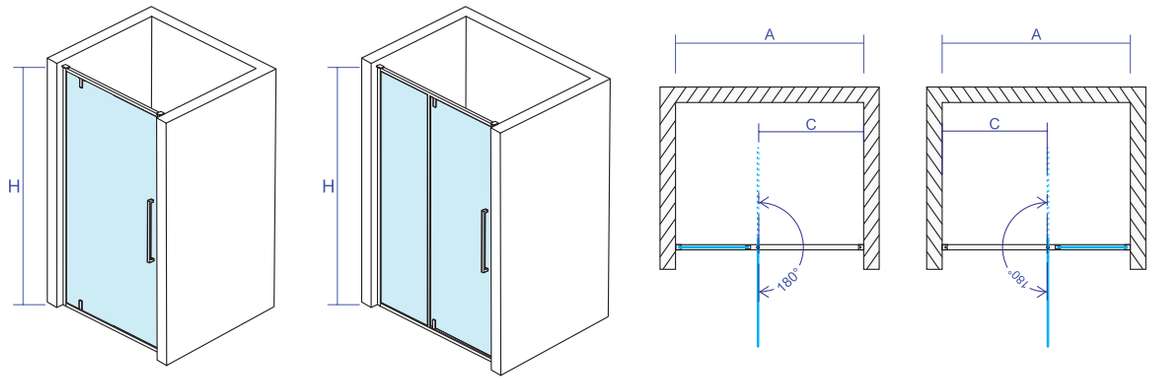

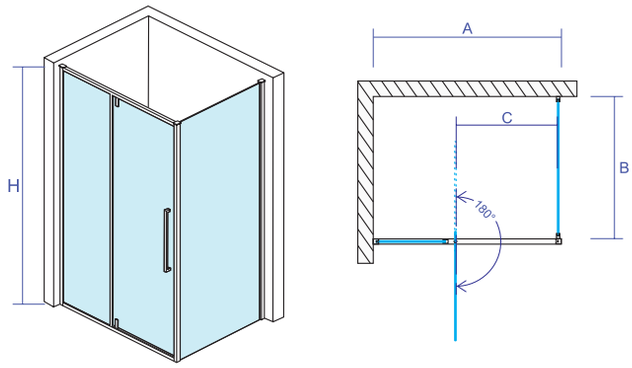

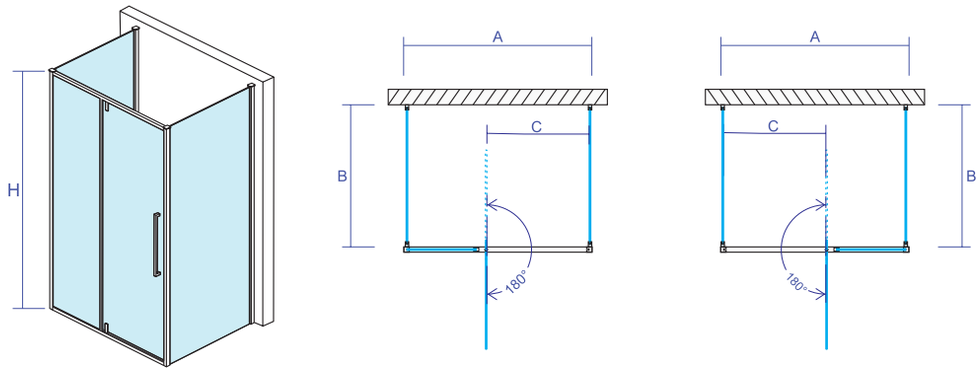







Chrome
okvir



Pivot vrata

Chrome
ručica

Absolut

Pravokutna:

Šifra	Opis	H - Visina (mm)	A - Širina (mm)	B - Dužina (mm)	Debljina stakla	C - Ulaz (mm)
C-02-6180	Tuš kabina	2000	775-790	775-790	6	500±10
C-02-6190	Tuš kabina	2000	875-890	875-890	6	570±10

Polukružna:

Šifra	Opis	H - Visina (mm)	A - Širina (mm)	B - Dužina (mm)	Debljina stakla	C - Ulaz (mm)
C-02-6280	Tuš kabina	2000	775-790	775-790	6	610±10
C-02-6290	Tuš kabina	2000	875-890	875-890	6	610±10

COPEN

Absolut

TUŠ KABINA

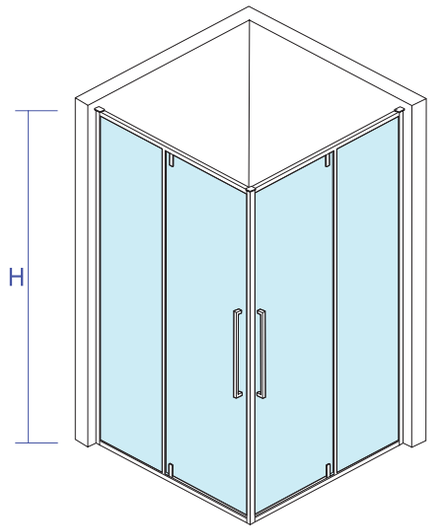

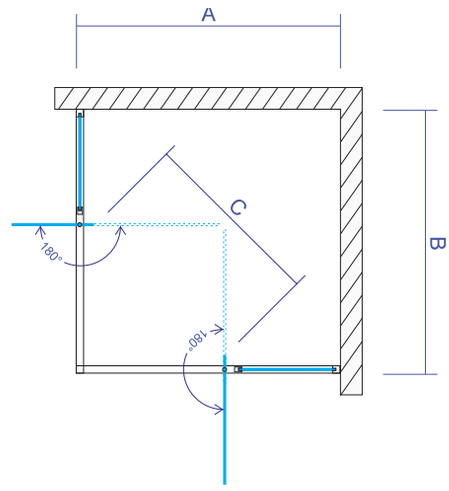

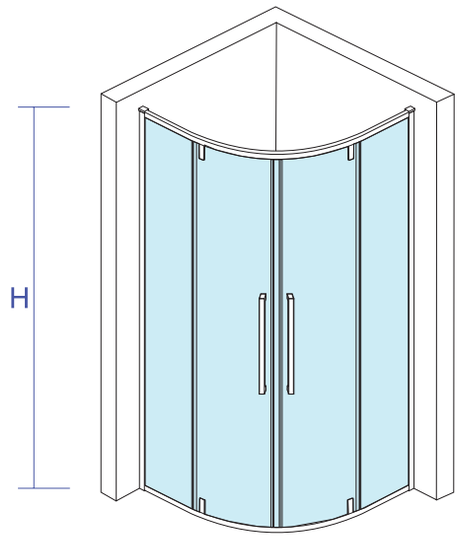

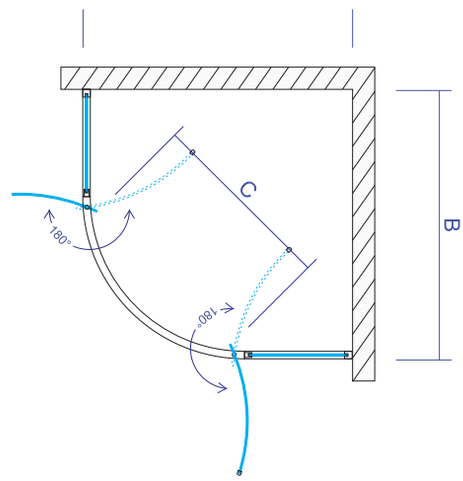

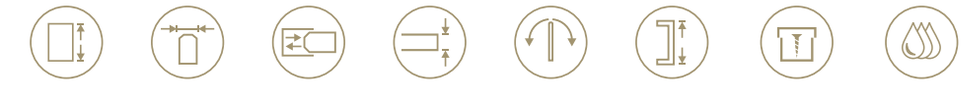



Matt black
okvir

Pivot vrata

Matt black
ručica

Absolut Black

Šifra	Opis	H - Visina (mm)	A - Širina (mm)	B - Dužina (mm)	Debljina stakla	C - Ulaz (mm)
C-02-B6200	Tuš vrata	2000	775-805	/	6	600±10
C-02-B6200F	Tuš vrata	2000	775-790	/	6	400±10
C-02-B6220	Tuš vrata	2000	875-890	/	6	700±10
C-02-B6220F	Tuš vrata	2000	875-890	/	6	450±10
C-02-B6100	Tuš vrata	2000	975-990	/	6	500±10
C-02-B6120	Tuš vrata	2000	1175-1190	/	6	600±10
C-02-B6080	Bočno staklo	2000	/	775-785	6	/
C-02-B6090	Bočno staklo	2000	/	875-885	6	/

COPEN

Absolut Black

TUŠ KABINA

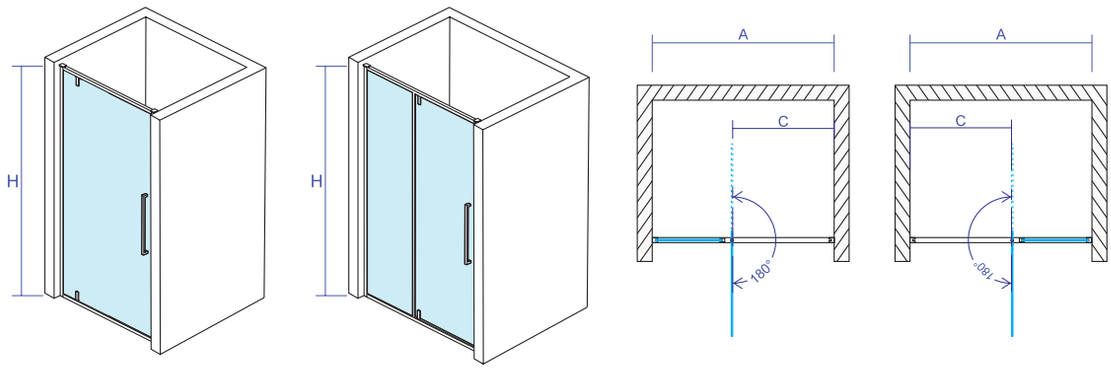

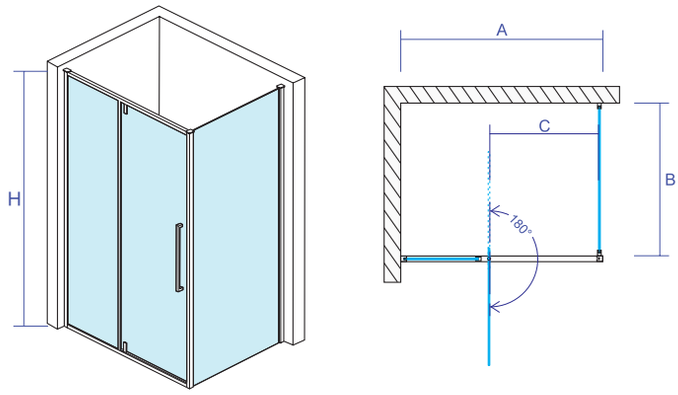

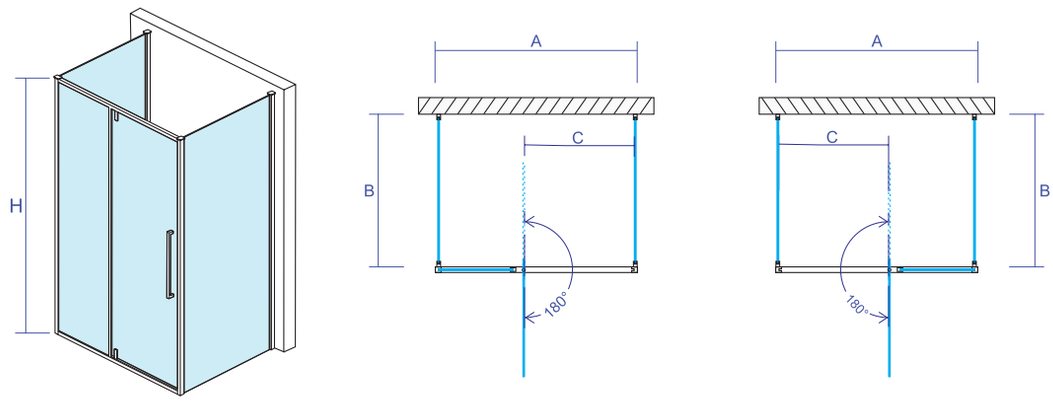







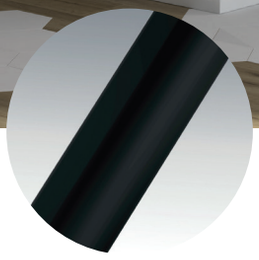

Matt black
okvir



Pivot vrata



Matt black
ručica

Absolut Black

Pravokutna:

Šifra	Opis	H - Visina (mm)	A - Širina (mm)	B - Dužina (mm)	Debljina stakla	C - Ulaz (mm)
C-02-B6180	Tuš kabina	2000	775-790	775-790	6	500±10
C-02-B6190	Tuš kabina	2000	875-890	875-890	6	570±10

Polukružna:

Šifra	Opis	H - Visina (mm)	A - Širina (mm)	B - Dužina (mm)	Debljina stakla	C - Ulaz (mm)
C-02-B6280	Tuš kabina	2000	775-790	775-790	6	610±10
C-02-B6290	Tuš kabina	2000	875-890	875-890	6	610±10

COPEN

Absolut Black

TUŠ KABINA

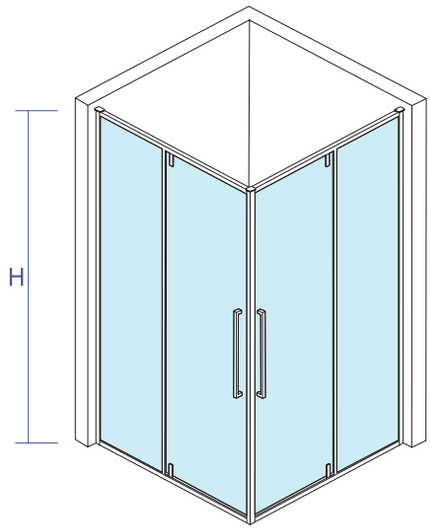

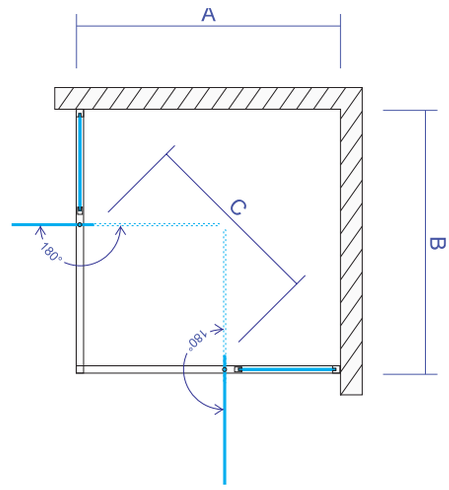

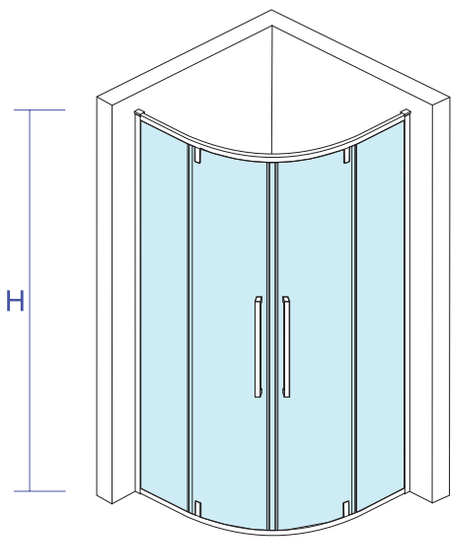

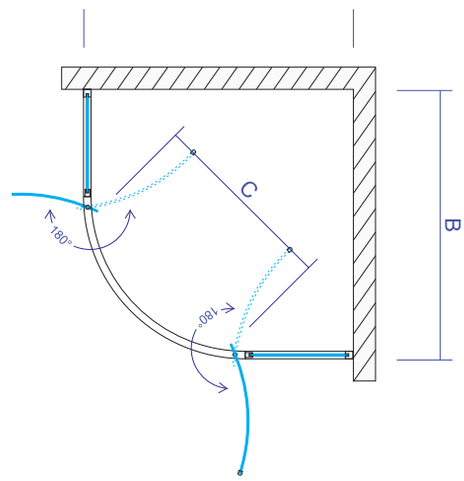

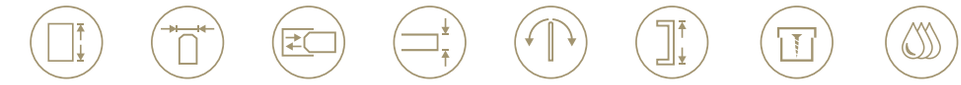

2000mm 6mm 15mm 25mm 180° 500mm



Chrome
okvir

Chrome
easy take-off sistem

Chrome
ručica

Neptun

Šifra	Opis	H - Visina (mm)	A - Širina (mm)	B - Dužina (mm)	Debljina stakla	C - Ulaz (mm)
C-02-7100REV	Tuš kabina reverzibilna	1900	975-1005	775-785	8	400±10
C-02-7120REV	Tuš kabina reverzibilna	1900	1175-1205	775-785	8	500±10

COPEN

Neptun

TUŠ KABINA

reverzibilna

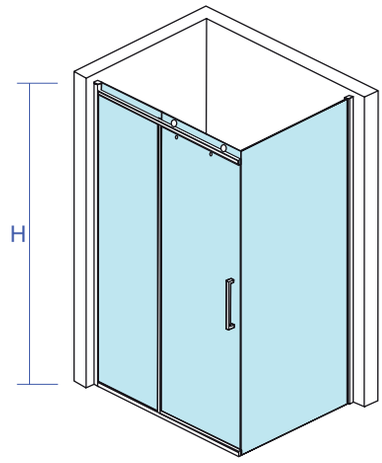

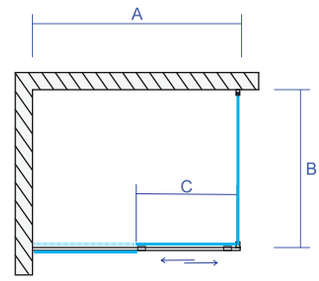

DESNA

LIJEVA

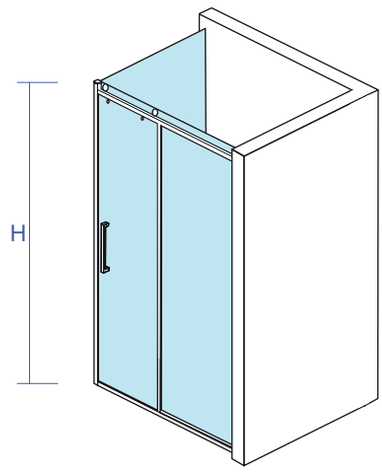

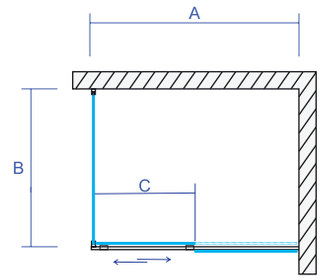



1900mm 8mm 10mm 45mm 180° 290mm





Chrome
okvir

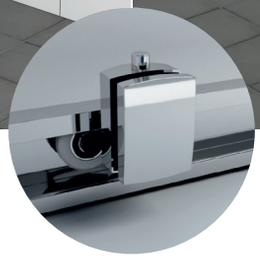

Pivot vrata

Chrome
ručica

Easy Clean tehnologija posebnog nano premaza koji sprječava taloženje kamenca i nečistoće te omogućava vodi da lako klizi niz taklo.

Star

Pravokutna:

Šifra	Opis	H - Visina (mm)	A - Širina (mm)	B - Dužina (mm)	Debljina stakla	C - Ulaz (mm)
C-02-8180	Tuš kabina	2000	775-895	775-895	8	410±10
C-02-8190	Tuš kabina	2000	875-895	875-895	8	480±10

Polukružna:

Šifra	Opis	H - Visina (mm)	A - Širina (mm)	B - Dužina (mm)	Debljina stakla	C - Ulaz (mm)
C-02-8280	Tuš kabina	2000	775-895	775-895	8	430±10
C-02-8290	Tuš kabina	2000	875-895	875-895	8	530±10

COPEN

Star

TUŠ KABINA

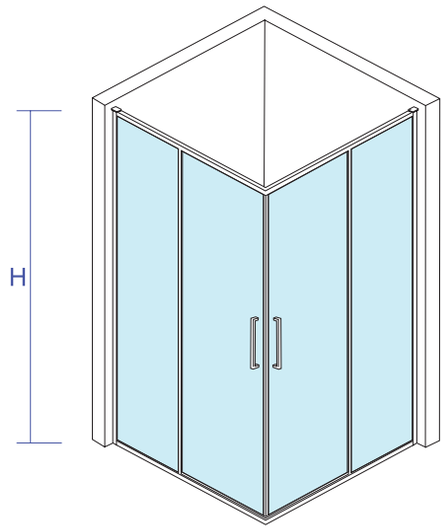

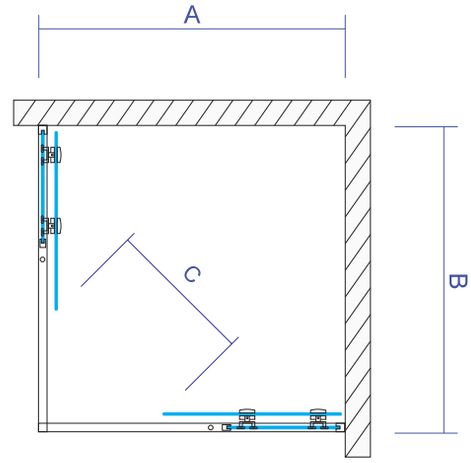

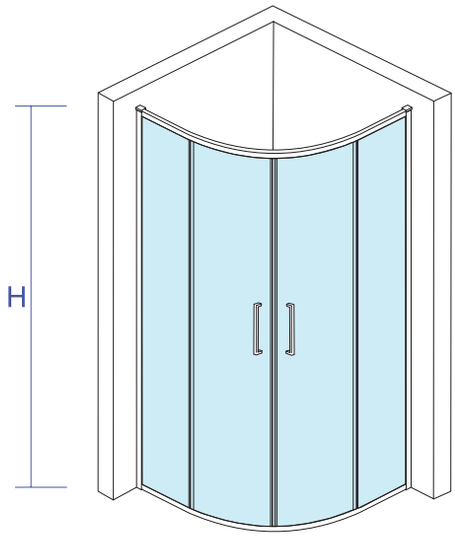

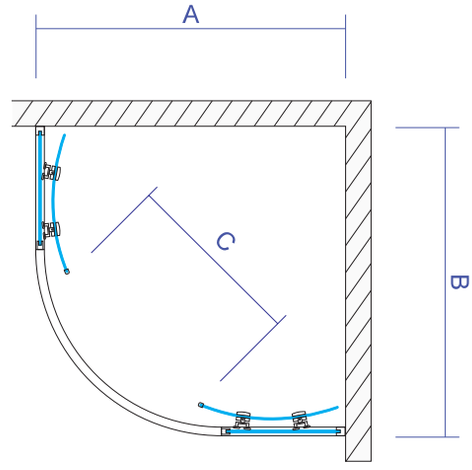





Chrome
okvir

Chrome
soft close sistem

Chrome
ručica

Easy Clean tehnologija posebnog nano premaza koji sprječava taloženje kamenca i nečistoće te omogućava vodi da lako klizi niz staklo.

Alpha

Šifra	Opis	H - Visina (mm)	A - Širina (mm)	B - Dužina (mm)	Debljina stakla	C - Ulaz (mm)
C-02-9120SC	Tuš vrata (Soft close)	2000	1175-1225	/	8	480±10
C-02-9140SC	Tuš vrata (Soft close)	2000	1375-1425	/	8	580±10
C-02-9080SC	Bočno staklo	2000	/	775-825	8	/
C-02-9090SC	Bočno staklo	2000	/	875-925	8	/

COPEN

Alpha

TUŠ KABINA

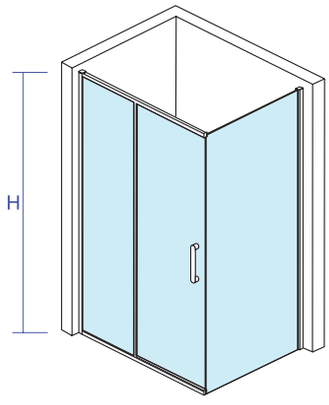

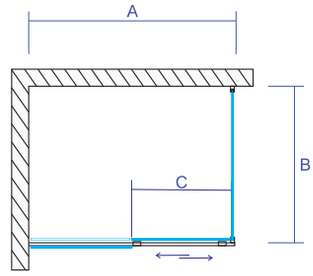

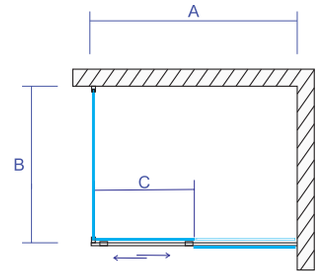

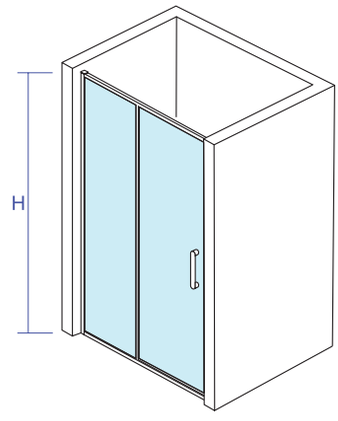

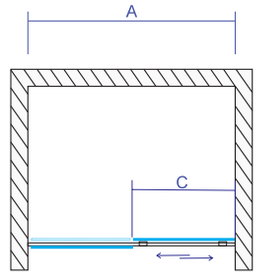

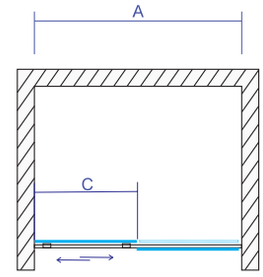



2000mm 8mm 20mm 45mm soft close 165mm L / R



Matt black
okvir

Matt black
soft close sistem

Matt black
ručica



Easy Clean tehnologija posebnog nano premaza koji sprječava taloženje kamenca i nečistoće te omogućava vodi da lako klizi niz staklo.

Alpha Black

Šifra	Opis	H - Visina (mm)	A - Širina (mm)	B - Dužina (mm)	Debljina stakla	C - Ulaz (mm)
C-02-B9120SC	Tuš vrata (Soft close - Crni ram)	2000	1175-1225	/	8	480±10
C-02-B9140SC	T uš vrata (Soft close - Crni ram)	2000	1375-1425	/	8	580±10
C-02-B9080SC	Bočno staklo	2000	/	775-825	8	/
C-02-B9090SC	Bočno staklo	2000	/	875-925	8	/

COPEN

Alpha Black

TUŠ KABINA

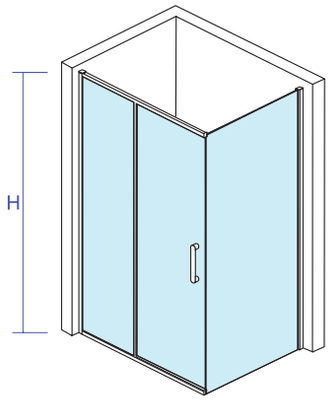

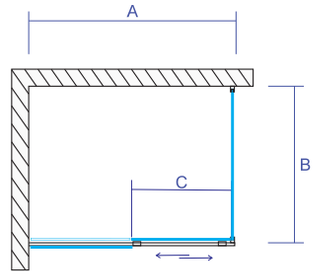

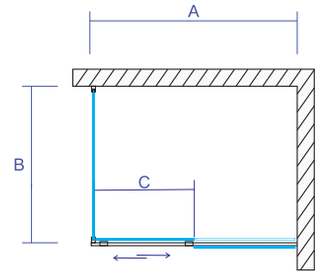

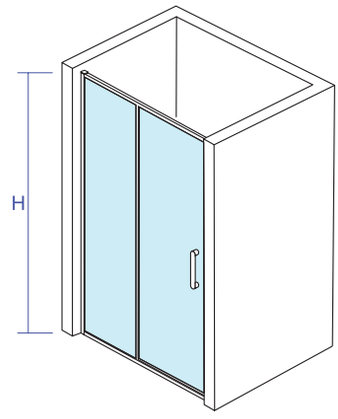

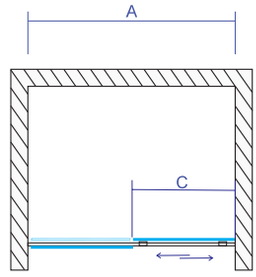

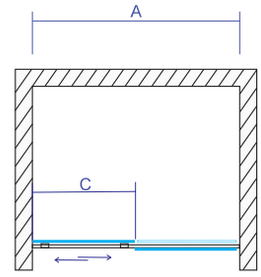



2000mm 8mm 20mm 45mm soft close 165mm L / R



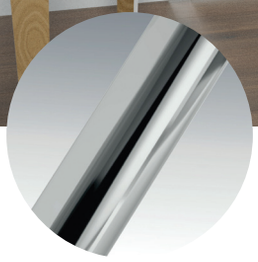

Chrome
okvir



Chrome
easy take-off sistem



Chrome
ručica

Opal

Šifra	Opis	H - Visina (mm)	A - Širina (mm)	B - Dužina (mm)	Debljina stakla	C - Ulaz (mm)
C-02-P100	Klizna vrata	1950	1000-1030	/	6	450±10
C-02-P110	Klizna vrata	1950	1100-1130	/	6	500±10
C-02-P120	Klizna vrata	1950	1200-1230	/	6	550±10
C-02-P130	Klizna vrata	1950	1300-1330	/	6	600±10
C-02-P140	Klizna vrata	1950	1400-1430	/	6	650±10
C-02-P150	Klizna vrata	1950	1500-1530	/	6	700±10
C-02-P150/2	Klizna vrata*	1950	1500-1530	/	6	600±10
C-02-P160	Klizna vrata	1950	1600-1630	/	6	750±10
C-02-P160/2	Klizna vrata*	1950	1600-1630	/	6	650±10

COPEN

Opal

TUŠ KABINA

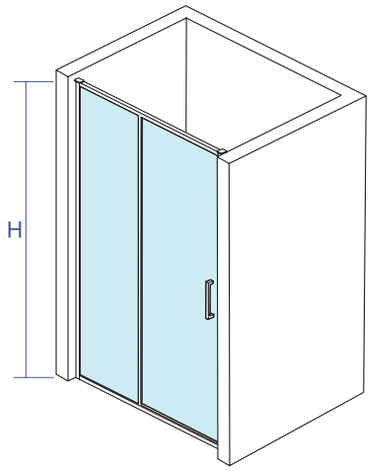

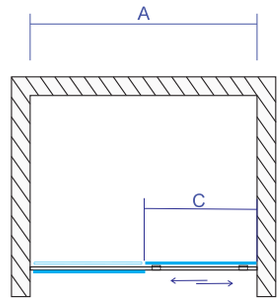

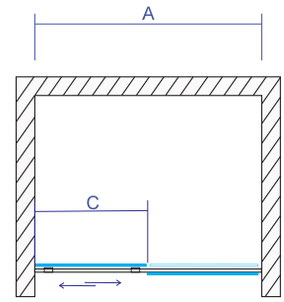

*

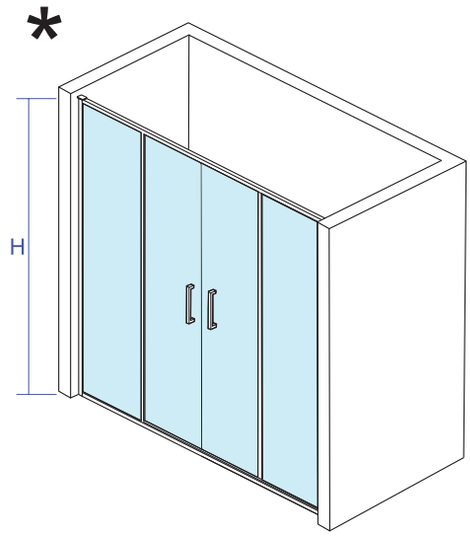

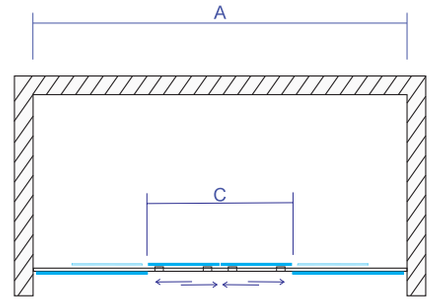





Chrome
okvir

Chrome
easy take-off sistem

Chrome
ručica

Titan

Šifra	Opis	H - Visina (mm)	A - Širina (mm)	B - Dužina (mm)	Debljina stakla	C - Ulaz (mm)
C-02-5100	Tuš vrata	1950	970-1000	/	8	400±10
C-02-5120	Tuš vrata	1950	890-900	/	8	500±10
C-02-5070	Bočno staklo	1950	/	670-690	8	/
C-02-5080	Bočno staklo	1950	/	770-790	8	/
C-02-5090	Bočno staklo	1950	/	870-890	8	/

COPEN

Titan

TUŠ KABINA

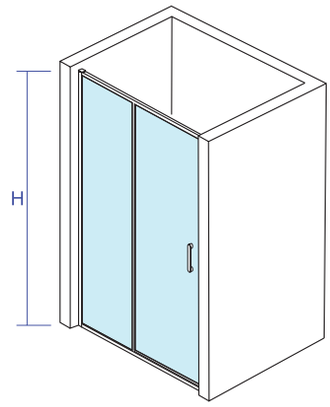

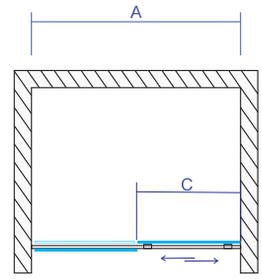

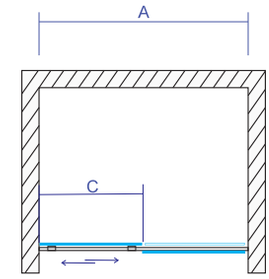

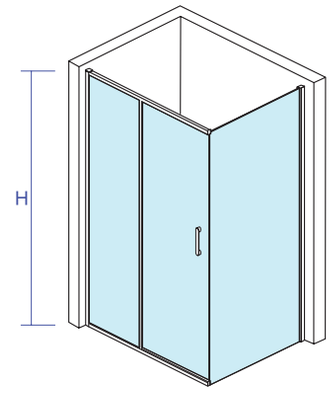

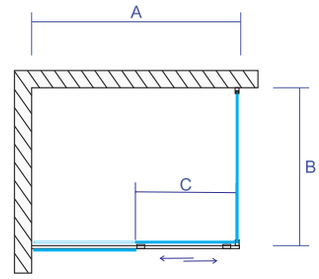

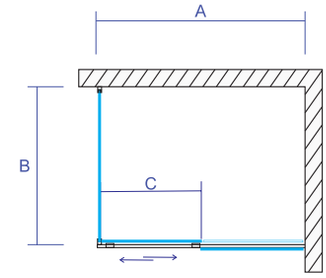





Polica i držač
chrome

Polica i držač
brushed gold

Polica i držač
matt black

Monte Superiore

Šifra	Opis	H - Visina (mm)	A - Širina (mm)	B - Dužina (mm)	Debljina stakla	C - Ulaz (mm)
C-02-WIS80	Walk-in	2000	790-800	/	8	/
C-02-WIS90	Walk-in	2000	890-900	/	8	/
C-02-WIS100	Walk-in	2000	990-1000	/	8	/
C-02-WIS120	Walk-in	2000	1190-1200	/	8	/
C-02-WIS80MB	Walk-in	2000	790-800	/	8	/
C-02-WIS90MB	Walk-in	2000	890-900	/	8	/
C-02-WIS100MB	Walk-in	2000	990-1000	/	8	/
C-02-WIS120MB	Walk-in	2000	1190-2000	/	8	/
C-02-WIS80BG	Walk-in	2000	790-800	/	8	/
C-02-WIS90BG	Walk-in	2000	890-900	/	8	/
C-02-WIS100BG	Walk-in	2000	990-1000	/	8	/
C-02-WIS120BG	Walk-in	2000	1190-2000	/	8	/

COPEN

Monte Superiore

WALK-IN

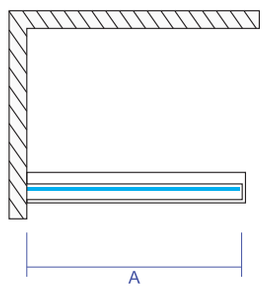

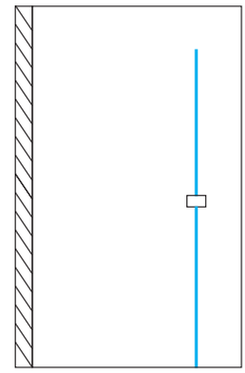

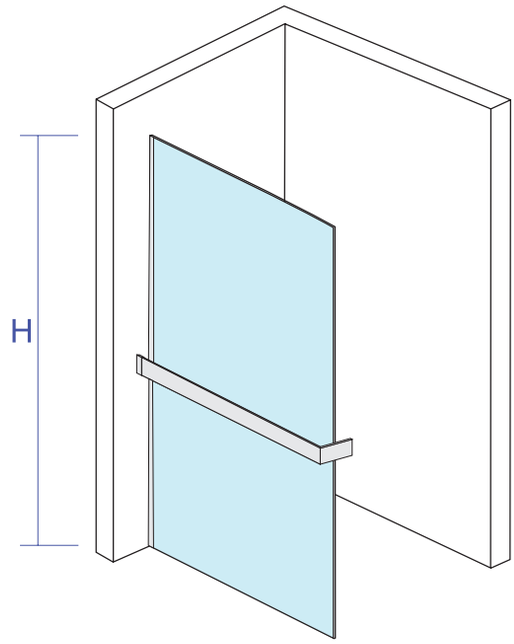

1950mm | 6mm | 20mm | 45mm | L / R

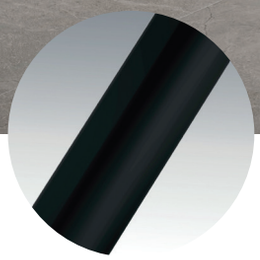

Matt black
okvir



Matt black
fiksator

Easy Clean tehnologija posebnog nano premaza koji sprječava taloženje kamenca i nečistoće te omogućava vodi da lako klizi niz staklo.

Monte Dark

Šifra	Opis	H - Visina (mm)	A - Širina (mm)	B - Dužina (mm)	Debljina stakla	C - Ulaz (mm)
C-02-SB80G	Walk-in	2000	790-800	/	8	1000
C-02-SB90G	Walk-in	2000	890-900	/	8	1000
C-02-SB100G	Walk-in	2000	990-1000	/	8	1000
C-02-SB120G	Walk-in	2000	1190-1200	/	8	1000
C-02-SB140G	Walk-in	2000	1390-1400	/	8	1000

COPEN

Monte Dark

WALK IN

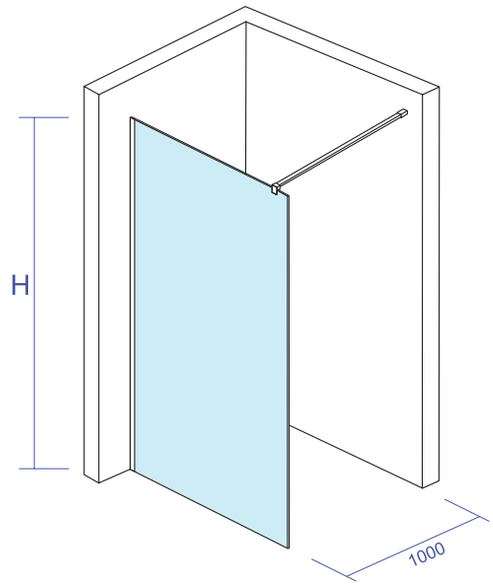

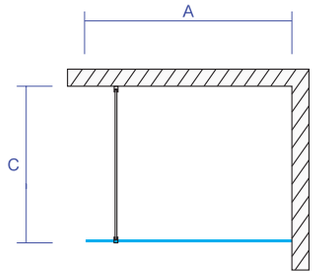

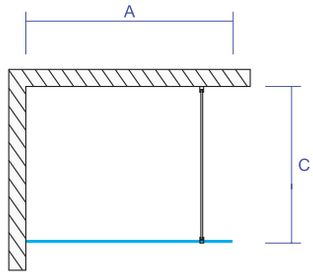

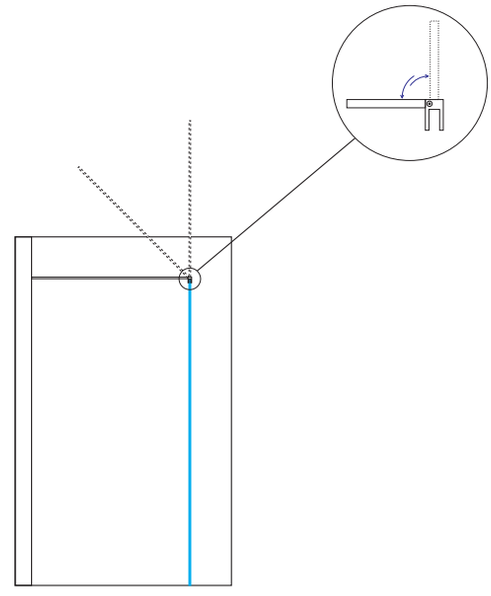



2000mm 8mm 10mm 45mm L / R



Matt black
okvir

Matt black
fiksator

Monte Black

Šifra	Opis	H - Visina (mm)	A - Širina (mm)	B - Dužina (mm)	Debljina stakla	C - Ulaz (mm)
C-02-SB80	Walk-in (Crni okvir)	2000	790-800	/	8	1000
C-02-SB90	Walk-in (Crni okvir)	2000	890-900	/	8	1000
C-02-SB100	Walk-in (Crni okvir)	2000	990-1000	/	8	1000
C-02-SB120	Walk-in (Crni okvir)	2000	1190-1200	/	8	1000

COPEN

Monte Black

WALK IN

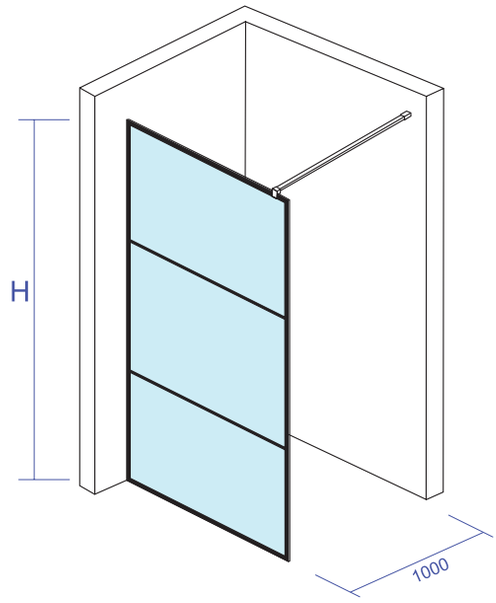

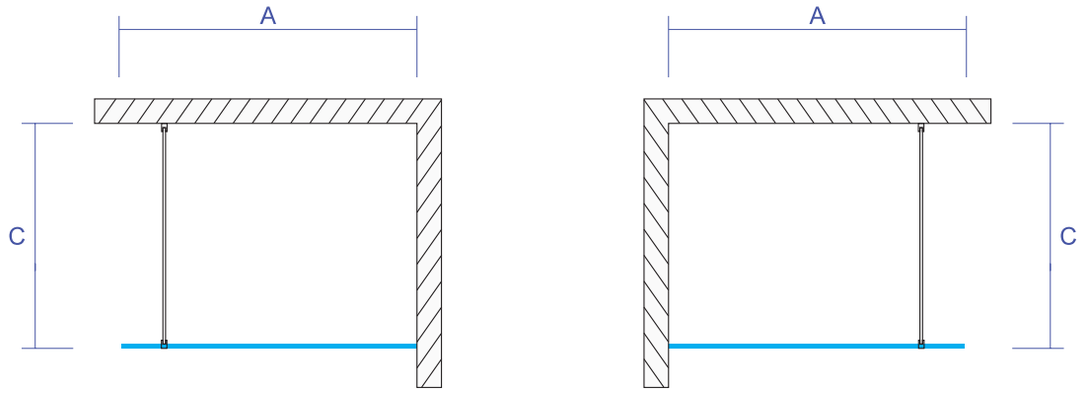

2000mm 8mm 10mm 45mm L / R



Matt black
okvir

Matt black
fiksator

Matt black
držač ručnika

Monte Plus

Šifra	Opis	H - Visina (mm)	A - Širina (mm)	B - Dužina (mm)	Debljina stakla	C - Ulaz (mm)
C-02-WIB80	Walk-in (Crni okvir)	2000	790-800	/	8	1000
C-02-WIB90	Walk-in (Crni okvir)	2000	890-900	/	8	1000
C-02-WIB100	Walk-in (Crni okvir)	2000	990-1000	/	8	1000
C-02-WIB120	Walk-in (Crni okvir)	2000	1190-1200	/	8	1000

COPEN

Monte Plus

WALK IN

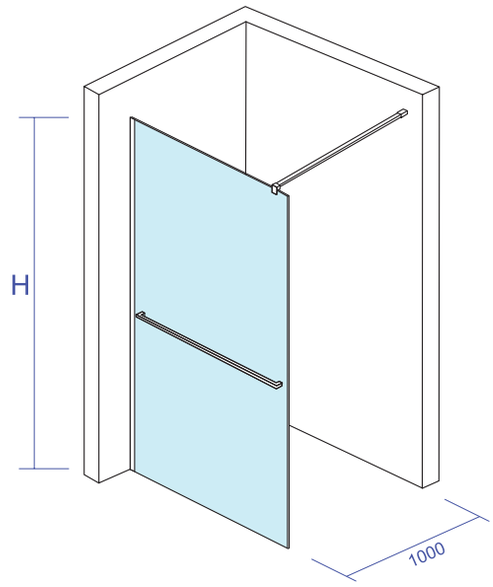

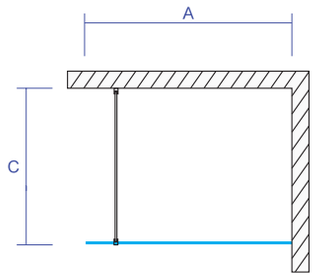

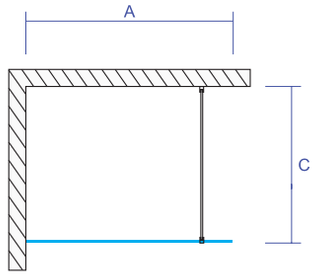

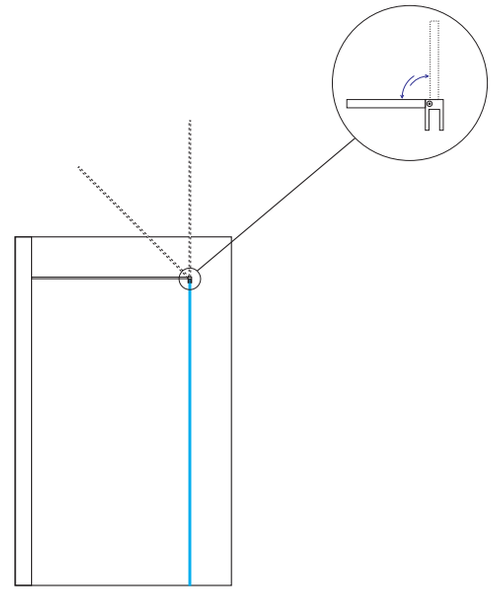



2000mm 8mm 10mm 45mm L / R

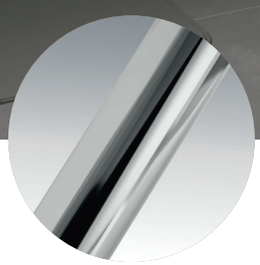

Chrome
okvir



Chrome
fiksator

Monte *chrome*

Šifra	Opis	H - Visina (mm)	A - Širina (mm)	B - Dužina (mm)	Debljina stakla	C - Ulaz (mm)
C-02-S70	Walk-in	2000	690-700	/	8	1000
C-02-S80	Walk-in	2000	790-800	/	8	1000
C-02-S90	Walk-in	2000	890-900	/	8	1000
C-02-S100	Walk-in	2000	990-1000	/	8	1000
C-02-S110	Walk-in	2000	1190-1100	/	8	1000
C-02-S120	Walk-in	2000	1190-1200	/	8	1000
C-02-S140	Walk-in	2000	1390-1400	/	8	1000

COPEN

Monte *chrome*

WALK IN

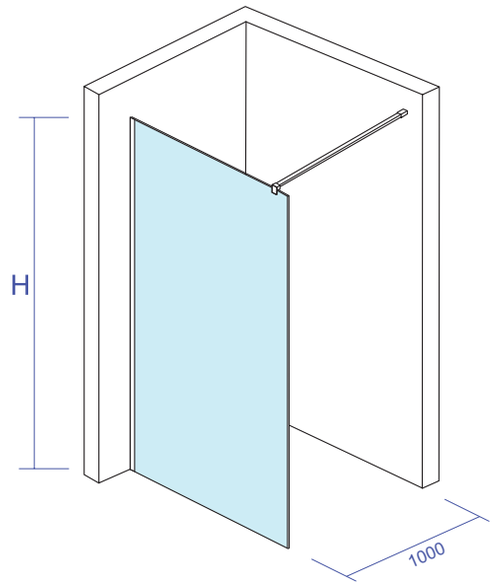

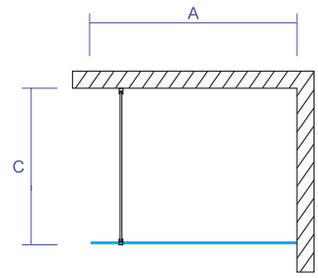

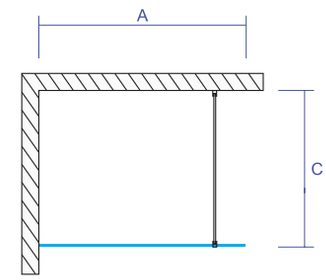

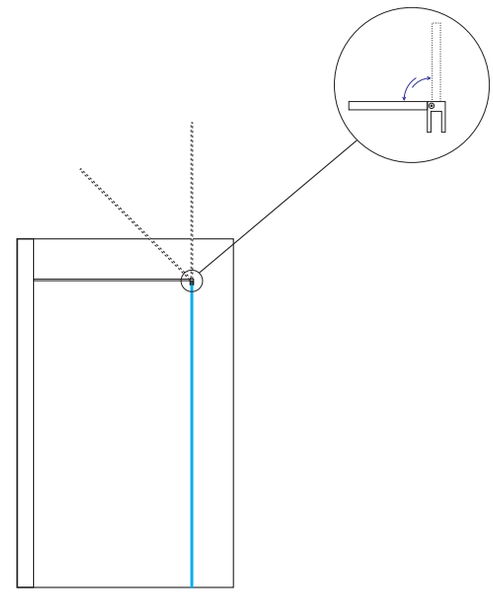



2000mm 8mm 10mm 45mm L / R

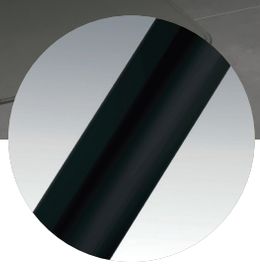

Matt black
okvir

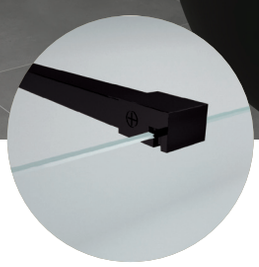

Matt black
fiksator

Monte *matt black*

Šifra	Opis	H - Visina (mm)	A - Širina (mm)	B - Dužina (mm)	Debljina stakla	C - Ulaz (mm)
C-02-S70MB	Walk-in	2000	690-700	/	8	1000
C-02-S80MB	Walk-in	2000	790-800	/	8	1000
C-02-S90MB	Walk-in	2000	890-900	/	8	1000
C-02-S100MB	Walk-in	2000	990-1000	/	8	1000
C-02-S110MB	Walk-in	2000	1190-1100	/	8	1000
C-02-S120MB	Walk-in	2000	1190-1200	/	8	1000
C-02-S140MB	Walk-in	2000	1390-1400	/	8	1000

COPEN

Monte *matt black*

WALK IN

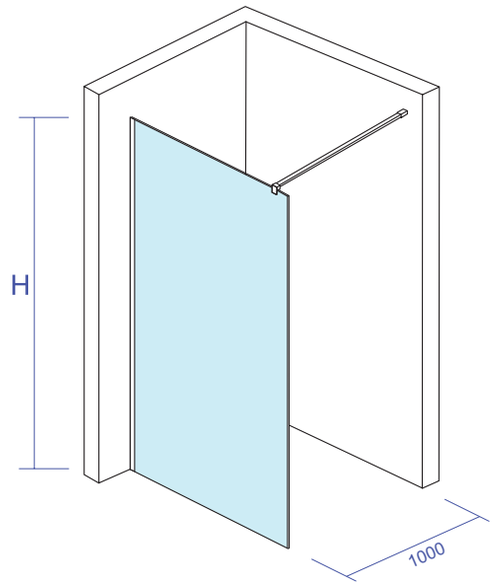

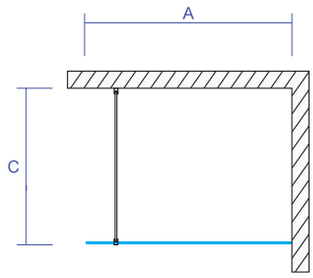

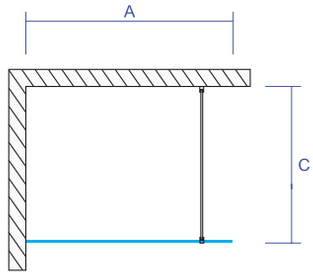

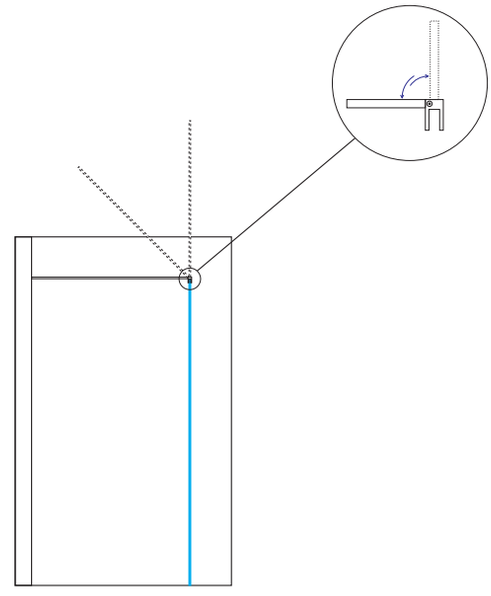



2000mm 8mm 10mm 45mm L / R

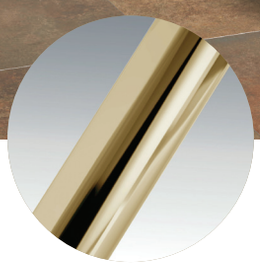

Brushed gold
okvir

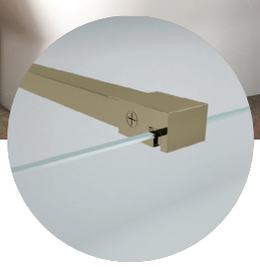

Brushed gold
fiksator

Monte *brushed gold*

Šifra	Opis	H - Visina (mm)	A - Širina (mm)	B - Dužina (mm)	Debljina stakla	C - Ulaz (mm)
C-02-S70BG	Walk-in	2000	690-700	/	8	1000
C-02-S80BG	Walk-in	2000	790-800	/	8	1000
C-02-S90BG	Walk-in	2000	890-900	/	8	1000
C-02-S100BG	Walk-in	2000	990-1000	/	8	1000
C-02-S110BG	Walk-in	2000	1190-1100	/	8	1000
C-02-S120BG	Walk-in	2000	1190-1200	/	8	1000
C-02-S140BG	Walk-in	2000	1390-1400	/	8	1000

COPEN

Monte *brushed gold*

WALK IN

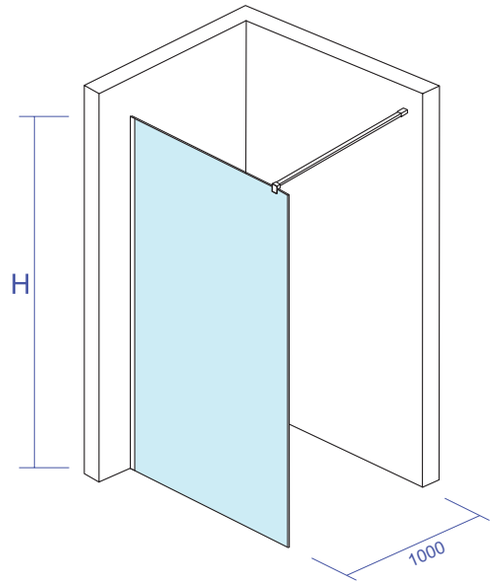

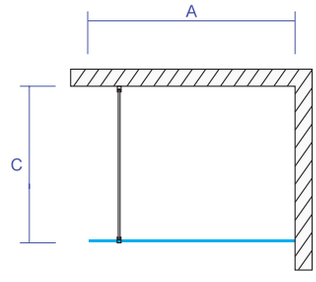

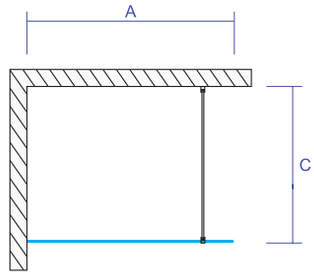

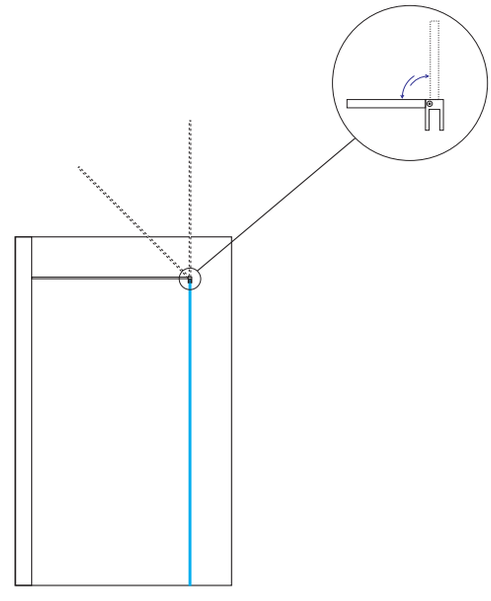



2000mm 8mm 10mm 45mm L / R

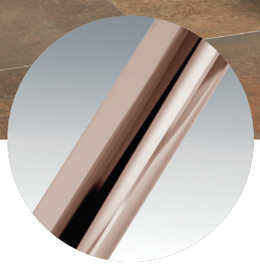

Rose gold
okvir

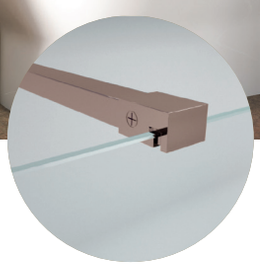

Rose gold
fiksator

Monte *rose gold*

Šifra	Opis	H - Visina (mm)	A - Širina (mm)	B - Dužina (mm)	Debljina stakla	C - Ulaz (mm)
C-02-S70RG	Walk-in	2000	690-700	/	8	1000
C-02-S80RG	Walk-in	2000	790-800	/	8	1000
C-02-S90RG	Walk-in	2000	890-900	/	8	1000
C-02-S100RG	Walk-in	2000	990-1000	/	8	1000
C-02-S110RG	Walk-in	2000	1190-1100	/	8	1000
C-02-S120RG	Walk-in	2000	1190-1200	/	8	1000
C-02-S140RG	Walk-in	2000	1390-1400	/	8	1000

COPEN

Monte *rose gold*

WALK IN

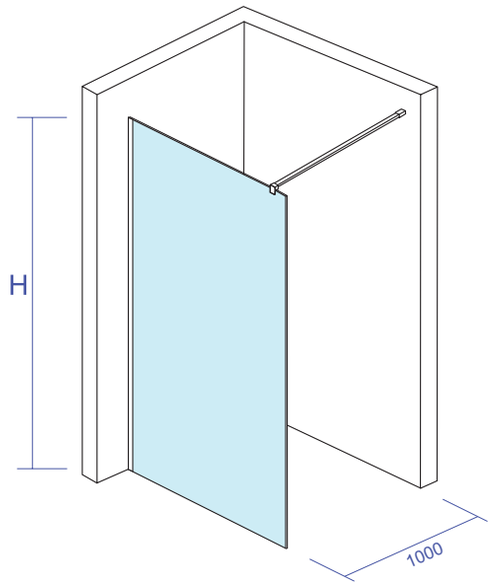

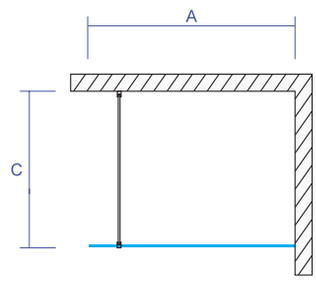

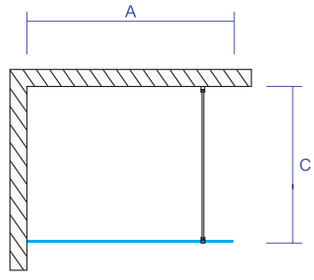

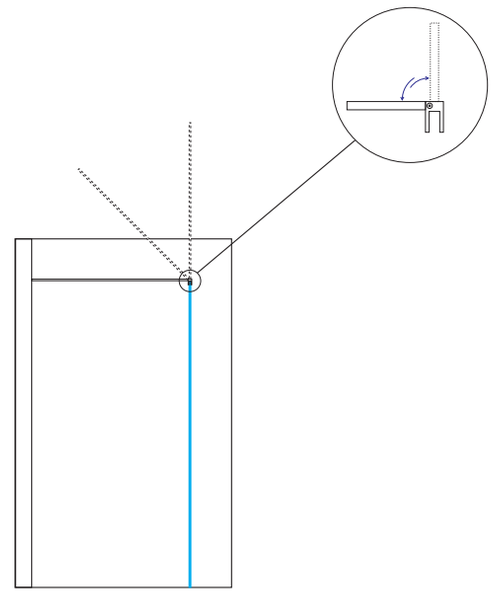



2000mm 8mm 10mm 45mm L / R



Gunmetal
okvir

Gunmetal
fiksator

Monte *gunmetal*

Šifra	Opis	H - Visina (mm)	A - Širina (mm)	B - Dužina (mm)	Debljina stakla	C - Ulaz (mm)
C-02-S70GM	Walk-in	2000	690-700	/	8	1000
C-02-S80GM	Walk-in	2000	790-800	/	8	1000
C-02-S90GM	Walk-in	2000	890-900	/	8	1000
C-02-S100GM	Walk-in	2000	990-1000	/	8	1000
C-02-S110GM	Walk-in	2000	1190-1100	/	8	1000
C-02-S120GM	Walk-in	2000	1190-1200	/	8	1000
C-02-S140GM	Walk-in	2000	1390-1400	/	8	1000

COPEN

Monte *gunmetal*

WALK IN

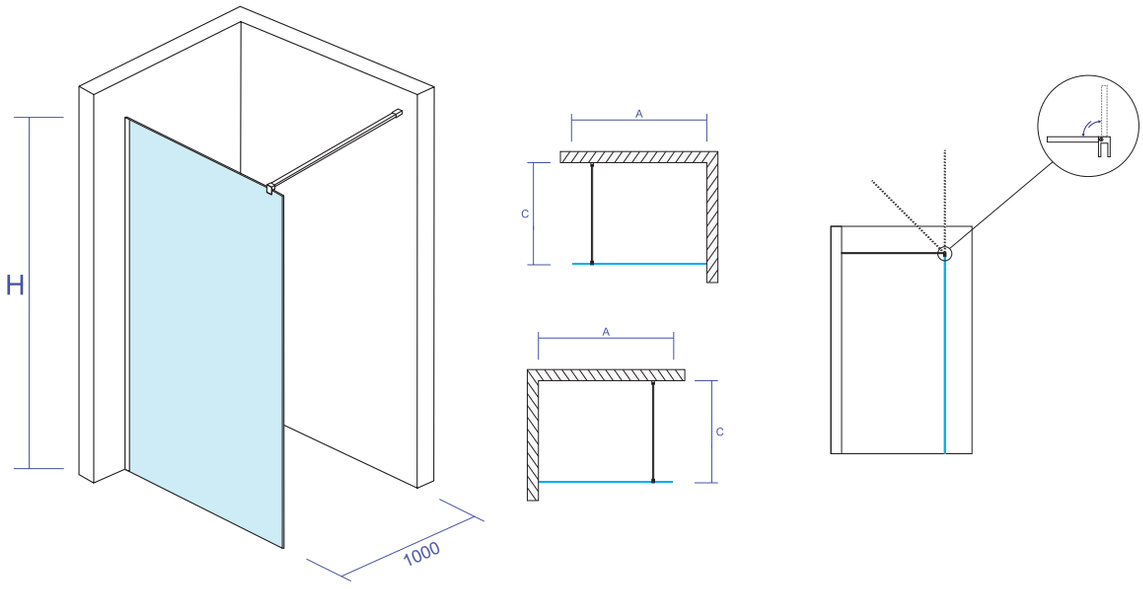

2000mm | 8mm | 10mm | 45mm | L / R

Podni profil COPEN za walk in 1200mm

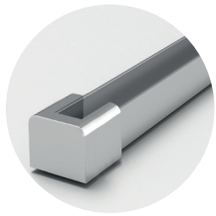

RDC-PL-CR
chrome

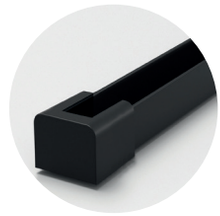

RDC-PL-MB
matt black

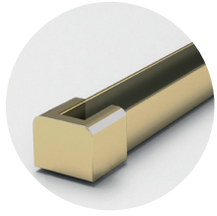

RDC-PL-BG
brush gold

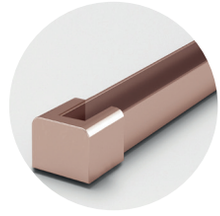

RDC-PL-RG
rose gold

Fiksator za walk in COPEN

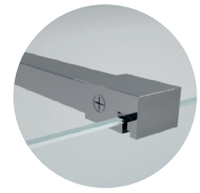

C-02-WIF-CR
chrome



C-02-WIF-BG
brushed gold



C-02-WIF-MB
matt black



SOLILUX KADE

Prateći svjetske trendove vezane uz ekologiju i zaštitu prirodne okruženja, COPEN premium brend odlučio je promijeniti dosadašnji pristup izradi tuš kada i okrenuo se SOLILUX materijalu koji u potpunosti zadovoljava svjetske standarde, a tuš kadama daje mnogo ljepši izgled, jaču strukturu i lakši način održavanja. Već dugi niz godina ova vrsta materijala prisutna je na japanskom i američkom tržištu, i zbog svojih karakteristika drži dominantnu poziciju ne samo u proizvodnji kada, već i sudopera, kupaonskih zidova i panela.

SOLILUX je materijal sastavljen od spoja fiberglasa, specijalne smole, pigmenata i prirodnog punila, a kombinacija visokog tlaka i temperature od 160 stupnjeva u procesu same izrade daje rezultat apsolutne kvalitete i dugotrajnosti.

Da biste bolje razumjeli kvalitetu SOLILUX kada, navest ćemo vam razlike u odnosu na klasične keramičke ili emajlirane kade:

SOLILUX kada je lakša od kade od klasične smole

SOLILUX kada ima veću otpornost na udarce od akrilnih kada i stoga teže dolazi do ogrebotina i oštećenja

SOLILUX kade ne mijenjaju boju tijekom vremena

SOLILUX kada daje osjećaj topline prilikom dodira

SOLILUX kade su ravne na poleđini, što ih čini lakšima za montažu i ugradnju

U proizvodnji SOLILUX kada troši se manje energije i mogu se reciklirati, za razliku od klasičnih keramičkih kada.

CE CERTIFIKAT



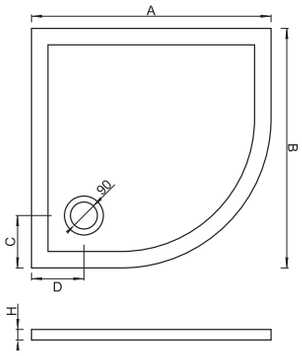

Šifra	Opis	H - Visina (mm)	A - Širina (mm)	B - Dužina (mm)	C - (mm)	D - (mm)
C-11-8080R	Tuš kada	35	800	800	200	200
C-11-9090R	Tuš kada	35	900	900	200	200





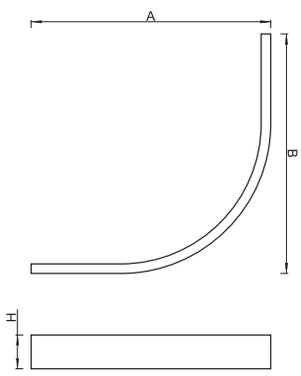

Šifra	Opis	H - Visina (mm)	A - Širina (mm)	B - Dužina (mm)
C-11-S8800	Obloga i nogice	100	800	800
C-11-S8900	Obloga i nogice	100	900	900





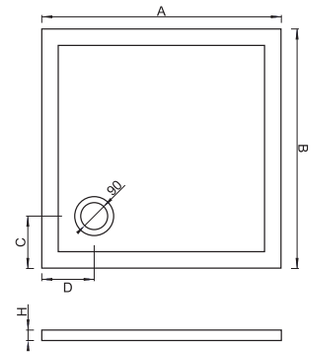

Šifra	Opis	H - Visina (mm)	A - Širina (mm)	B - Dužina (mm)	C - (mm)	D - (mm)
C-11-8080K	Tuš kada	35	800	800	200	200
C-11-9090K	Tuš kada	35	900	900	200	200

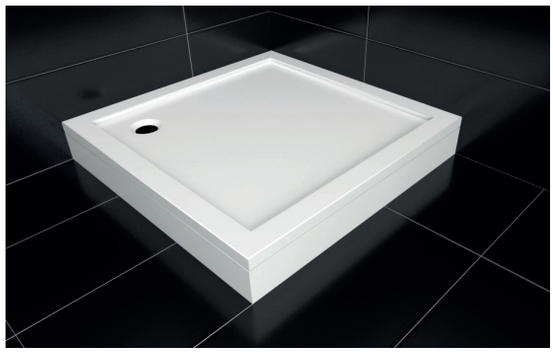



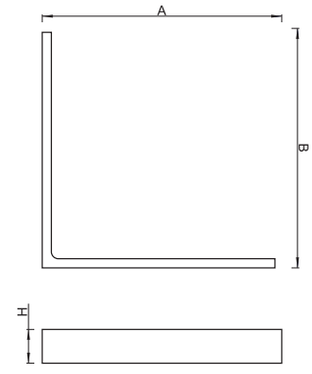

Šifra	Opis	H - Visina (mm)	A - Širina (mm)	B - Dužina (mm)
C-11-S9800	Obloga i nogice	100	800	800
C-11-S9900	Obloga i nogice	100	900	900

NAČINI MONTAŽE TUŠ KADE



Ugradbeno
(u razini poda)

Nadgradno
(bez nogica i obloge)

Nadgradno
(bez nogica i obloge)

Nadgradno
(zazidana)

* Odnosi se na sve solilux modele



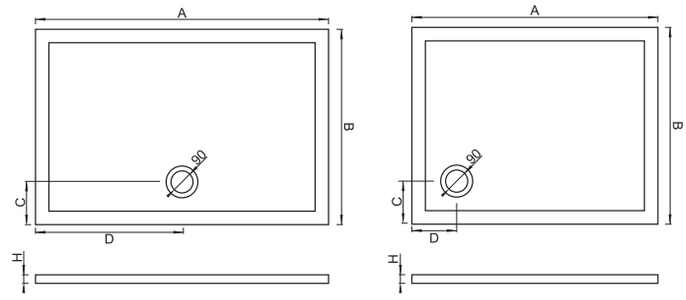

Šifra	Opis	H - Visina (mm)	A - Širina (mm)	B - Dužina (mm)	C - (mm)	D - (mm)
C-11-1070	Tuš kada	35	1000	700	200	200
C-11-1080	Tuš kada	35	1000	800	200	200
C-11-1090	Tuš kada	35	1000	900	200	200
C-11-1270	Tuš kada	35	1200	700	200	200
C-11-1280	Tuš kada	35	1200	800	200	600
C-11-1290	Tuš kada	35	1200	900	200	600
C-11-1480	Tuš kada	35	1400	800	200	700
C-11-1490	Tuš kada	35	1400	900	200	700

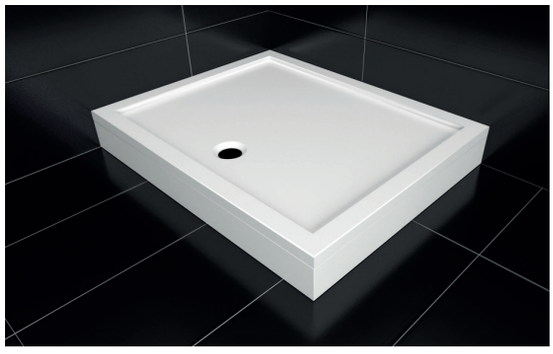



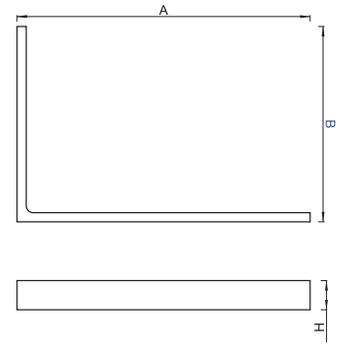

Šifra	Opis	H - Visina (mm)	A - Širina (mm)	B - Dužina (mm)
C-11-S121070	Obloga i nogice	100	1000	700
C-02-S12100	Obloga i nogice	100	1000	800
C-11-S121090	Obloga i nogice	100	1000	900
C-11-S121270	Obloga i nogice	100	1200	700
C-11-S12120	Obloga i nogice	100	1200	800
C-11-S121290	Obloga i nogice	100	1200	900
C-11-S121480	Obloga i nogice	100	1400	800
C-11-S121490	Obloga i nogice	100	1400	900

postolja za tuš kabine

COPEN



C-10-8080W
800x800x50 / white

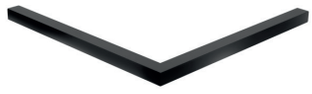

C-10-8080B
800x800x50 / black

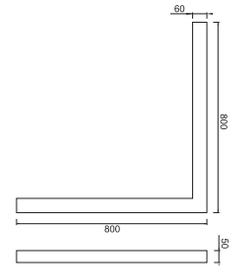



C-10-9090W
800x800x50 / white



C-10-9090B
900x900x50 / black

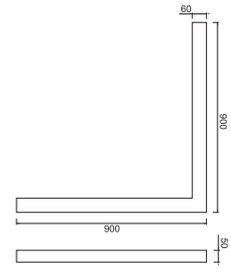



C-10-100WL
1000x800x50 / white lijevo

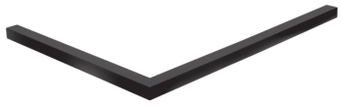

C-10-100BL
1000x800x50 / black lijevo

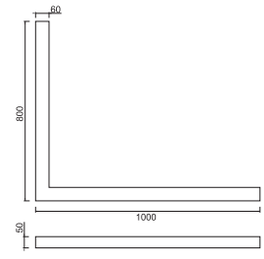



C-10-100WD
1000x800x50 / white desno

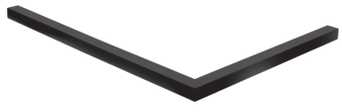

C-10-100BD
1000x800x50 / black desno

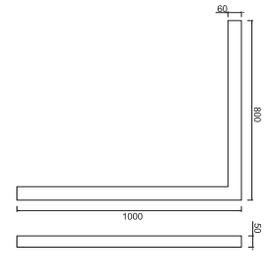

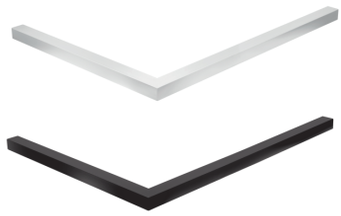

C-10-120WL
1200x800x50 / white lijevo

C-10-120BL
1200x800x50 / black lijevo

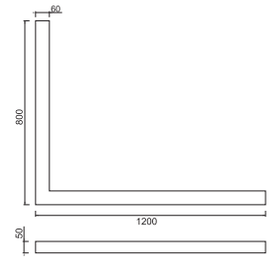

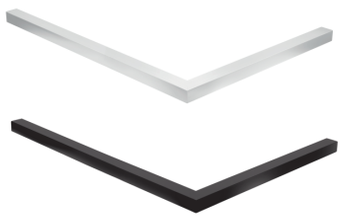

C-10-120WD
1200x800x50 / white desno

C-10-120BD
1200x800x50 / black desno

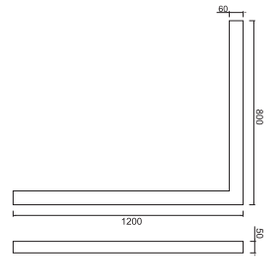



C-10-8080RW
R800X50 white

C-10-8080RB
R800X50 black

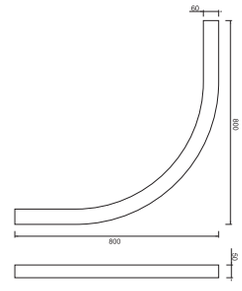



C-10-9090RW
R900X50 white

C-10-9090RB
R900X50 black

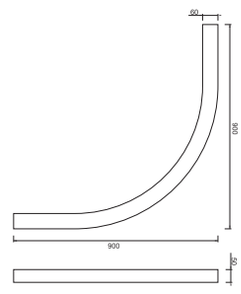



C-10-1600W
1600x50 / white ravno

C-10-1600B
1600x50 / black ravno

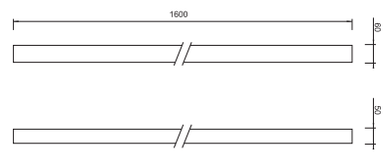





SAMOSTOJEĆE KADE

Samostojeće kade Copen savršen su spoj elegancije i funkcionalnosti, osmišljene kako bi vaše kupaonice pretvorile u pravu oazu opuštanja.

Izrađene od visokokvalitetnog sanitarnog akrila, ove su kade čvrste, izdržljive i ugodne na dodir. Ujedno su lakše od kada izrađenih od drugih materijala, što znatno olakšava njihovu ugradnju.

Samostojeće kade mogu se postaviti bilo gdje u prostoru kupaonice, ne nužno uz zid, što omogućuje veću slobodu pri uređenju interijera.

Zahvaljujući svojoj elegantnoj, samostalnoj poziciji, često postaju središnji element kupaonice, dajući prostoru dozu luksuza i profinjenosti.

Pružaju dovoljno prostora za opuštanje mišića, a njihova dubina omogućuje uživanje u toplim kupkama koje mogu pomoći u ublažavanju stresa.

Copen nudi više modela samostojećih kada, inspiriranih najvećim divama 20. stoljeća – poput Audrey, Marilyn, Ginger i Rite. Svaki model ističe se jedinstvenim dizajnom i dimenzijama, prilagođenima različitim ukusima i veličinama prostora.

Odabirom samostojeće kade Copen ne ulažete samo u kvalitetan i dugotrajan proizvod, već i u estetski dojmljiv detalj koji vašoj kupaonici daje moderan i luksuzan izgled.



COPEN

Bette

SAMOSTOJEĆA KADA

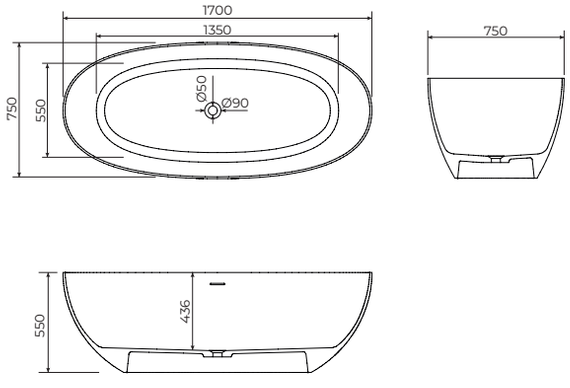

C-08-1001MW
matt white

Dimenzije:
1700x750x550mm

Uz kadu dolazi odgovarajući popup, bez sifona.

Održavanje mekom krpom i tekućim sredstvom za čišćenje koje uklanja vodeni kamenac.

Brigitte

COPEN SAMOSTOJEĆA KADA

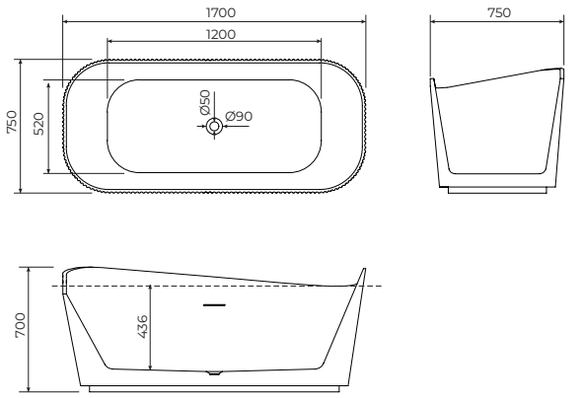

C-08-1002MW
matt white

Dimenzije:
1700x750x550mm

Uz kadu dolazi odgovarajući popup, bez sifona.

Održavanje mekom krpom i tekućim sredstvom za čišćenje koje uklanja vodeni kamenac.





Brigitte

COPEN SAMOSTOJEĆA KADA

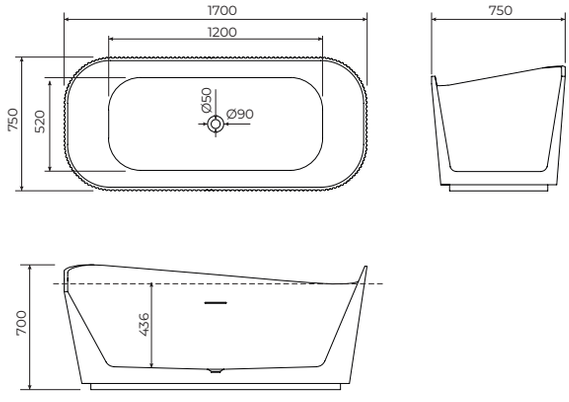

C-08-1002W
glow white

Dimenzije:
1700x750x550mm

Uz kadu dolazi odgovarajući popup, bez sifona.

Održavanje mekom krpom i tekućim sredstvom za čišćenje koje uklanja vodeni kamenac.

COPEN

Ginger

SAMOSTOJEĆA KADA

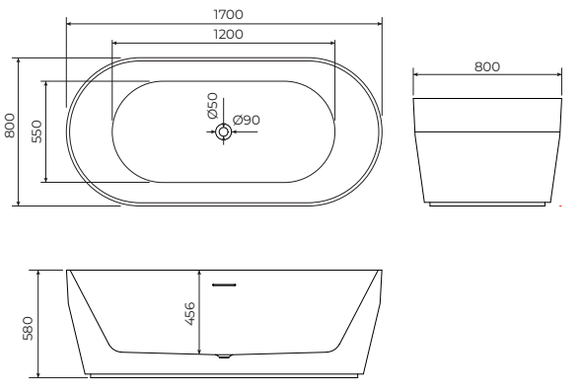

C-08-L1003MW
matt white large

Dimezije:
1700x800x580mm

Uz kadu dolazi odgovarajući popup, bez sifona.

Održavanje mekom krpom i tekućim sredstvom za čišćenje koje uklanja vodeni kamenac.





COPEN

Ginger

SAMOSTOJEĆA KADA

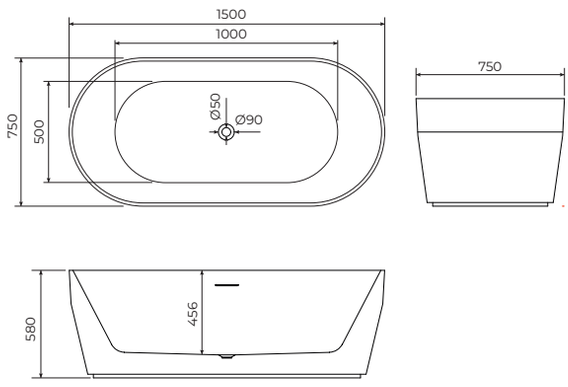

C-08-S1003MW
matt white small

Dimenzije:
1500x750x580

Uz kadu dolazi odgovarajući popup, bez sifona.

Održavanje mekom krpom i tekućim sredstvom za čišćenje koje uklanja vodeni kamenac.

COPEN

Ginger

SAMOSTOJEĆA KADA

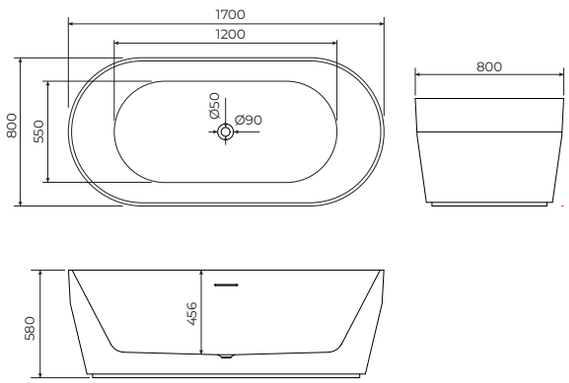

C-08-L1003B/MW
beige/matt white

Dimenzije:
1700x800x580mm

Uz kadu dolazi odgovarajući popup, bez sifona.

Održavanje mekom krpom i tekućim sredstvom za čišćenje koje uklanja vodeni kamenac.

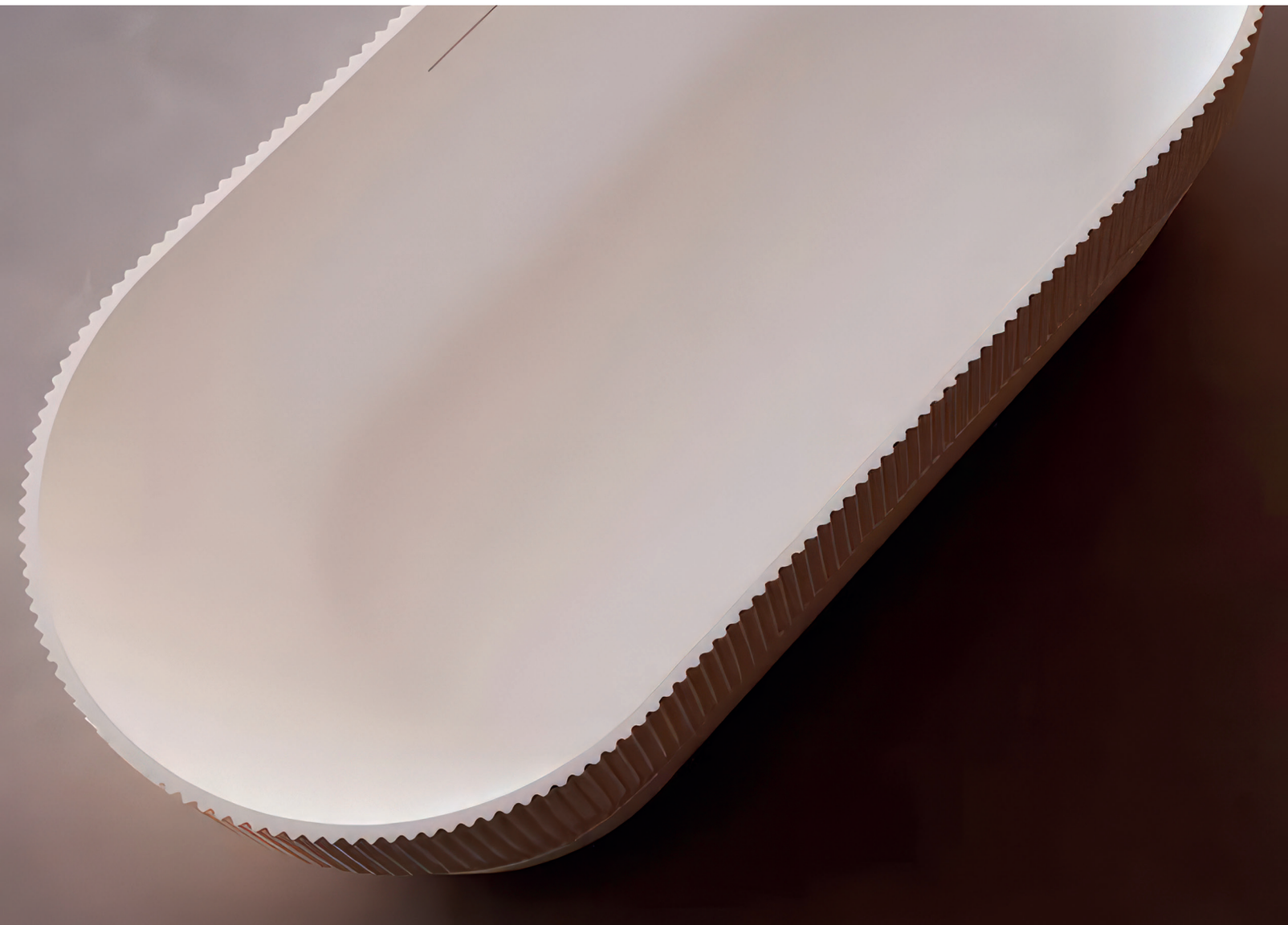



COPEN

Mae

SAMOSTOJEĆA KADA

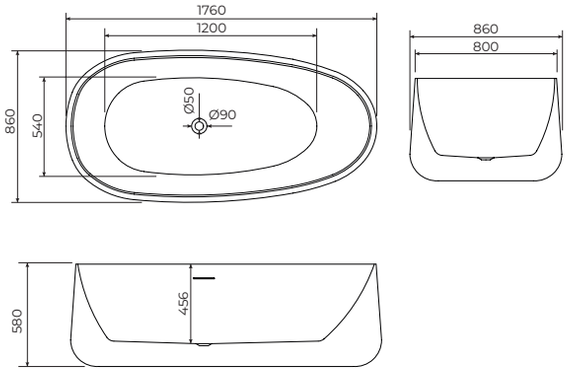

C-08-1004MW
matt white

Dimenzije:
1760x860x580mm

Uz kadu dolazi odgovarajući popup, bez sifona.

Održavanje mekom krpom i tekućim sredstvom za čišćenje koje uklanja vodeni kamenac.

COPEN

Sophia

SAMOSTOJEĆA KADA

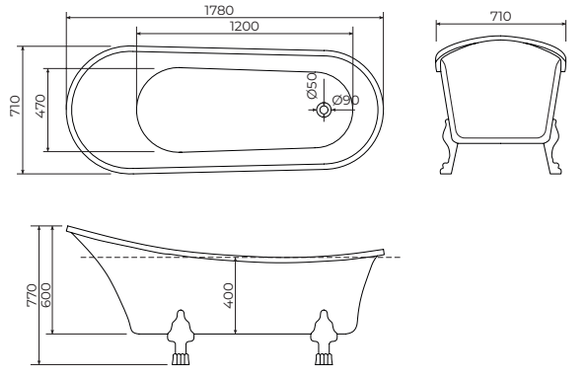

C-08-1005W
matt white

Dimenzije:
1760x710x770mm

Uz kadu dolazi odgovarajući popup, bez sifona.

Održavanje mekom krpom i tekućim sredstvom za čišćenje koje uklanja vodeni kamenac.





COPEN

Marilyn

SAMOSTOJEĆA KADA

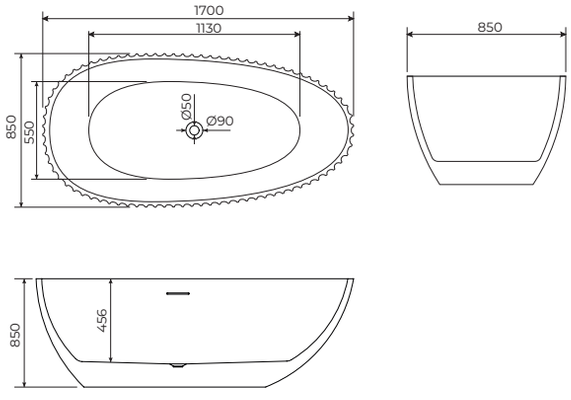

C-08-1006W
matt white

Dimenzije:
1700x850x580mm

Uz kadu dolazi odgovarajući popup, bez sifona.

Održavanje mekom krpom i tekućim sredstvom za čišćenje koje uklanja vodeni kamenac.

COPEN

Rita

SAMOSTOJEĆA KADA

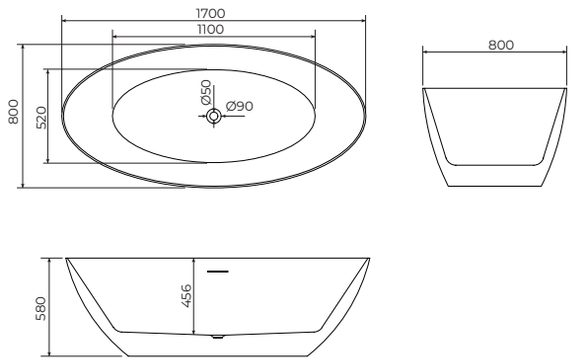

C-08-1007W
glow white

Dimenzije:
1700x800x580mm

Uz kadu dolazi odgovarajući popup, bez sifona.

Održavanje mekom krpom i tekućim sredstvom za čišćenje koje uklanja vodeni kamenac.





COPEN

Rita

SAMOSTOJEĆA KADA

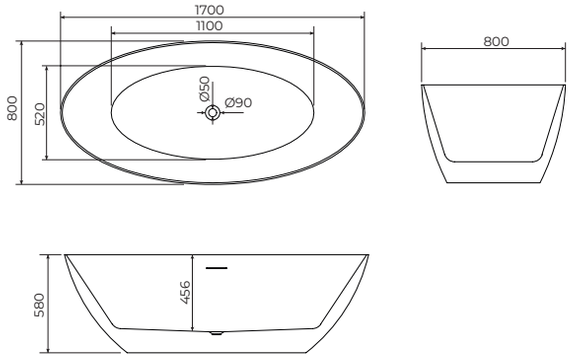

C-08-1007MB
matt black

Dimenzije:
1700x800x580mm

Uz kadu dolazi odgovarajući popup, bez sifona.

Održavanje mekom krpom i tekućim sredstvom za čišćenje koje uklanja vodeni kamenac.

COPEN

Judy

SAMOSTOJEĆA KADA

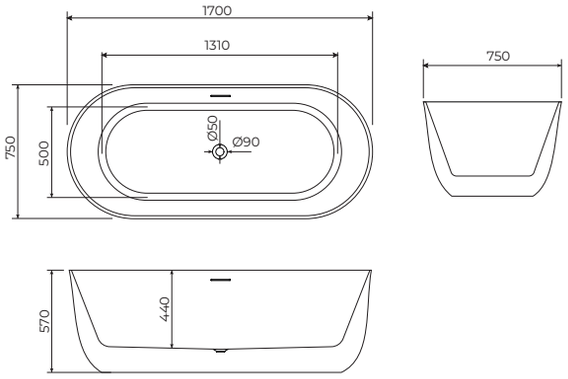

C-08-2001W
glow white

Dimenzije:
1700x750x570mm

Uz kadu dolazi odgovarajući popup, bez sifona.

Održavanje mekom krpom i tekućim sredstvom za čišćenje koje uklanja vodeni kamenac.





COPEN

Judy

SAMOSTOJEĆA KADA

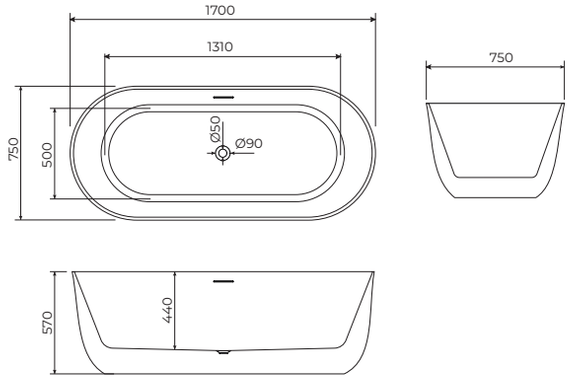

C-08-2001MB/MW
matt black / matt white

Dimenzije:
1700x750x570mm

Uz kadu dolazi odgovarajući popup, bez sifona.

Održavanje mekom krpom i tekućim sredstvom za čišćenje koje uklanja vodeni kamenac.

COPEN

Hedy

SAMOSTOJEĆA KADA

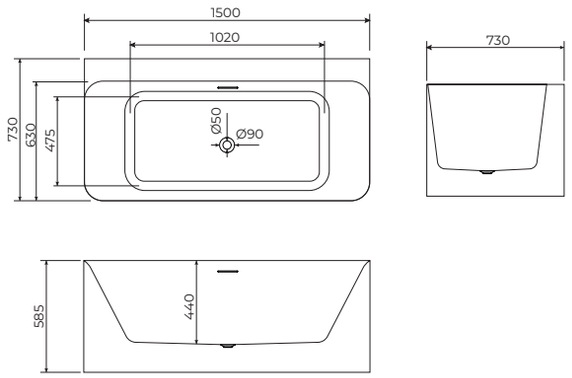

C-08-S2002W
glow white

Dimenzije:
1500x730x585mm

Uz kadu dolazi odgovarajući popup, bez sifona.

Održavanje mekom krpom i tekućim sredstvom za čišćenje koje uklanja vodeni kamenac.





COPEN

Hedy

SAMOSTOJEĆA KADA

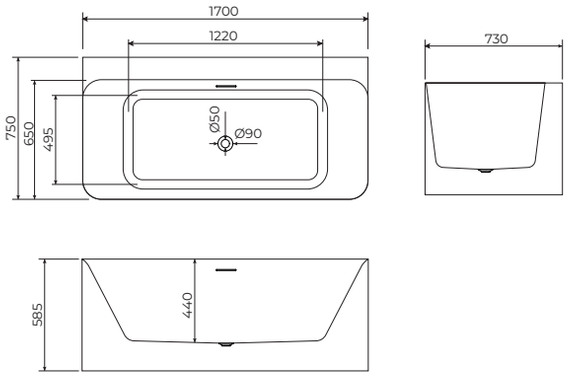

C-08-L2002W
glow white large

Dimenzije:
1700x745x585mm

Uz kadu dolazi odgovarajući popup, bez sifona.

Održavanje mekom krpom i tekućim sredstvom za čišćenje koje uklanja vodeni kamenac.

COPEN

Lauren

SAMOSTOJEĆA KADA

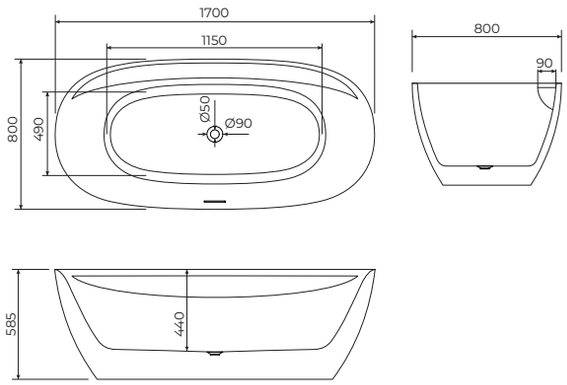

C-08-2003W
matt white

Dimenzije:
1700x800x585mm

Uz kadu dolazi odgovarajući popup, bez sifona.

Održavanje mekom krpom i tekućim sredstvom za čišćenje koje uklanja vodeni kamenac.



COPEN

Ingrid

SAMOSTOJEĆA KADA

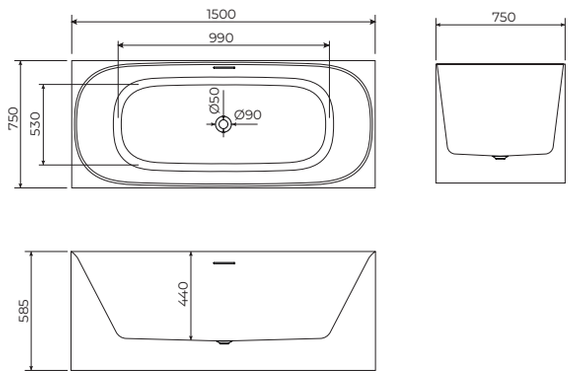

C-08-L2004W
glow white

Dimenzije:
1700x750x585mm

Uz kadu dolazi odgovarajući popup, bez sifona.

Održavanje mekom krpom i tekućim sredstvom za čišćenje koje uklanja vodeni kamenac.

COPEN

Ingrid

SAMOSTOJEĆA KADA

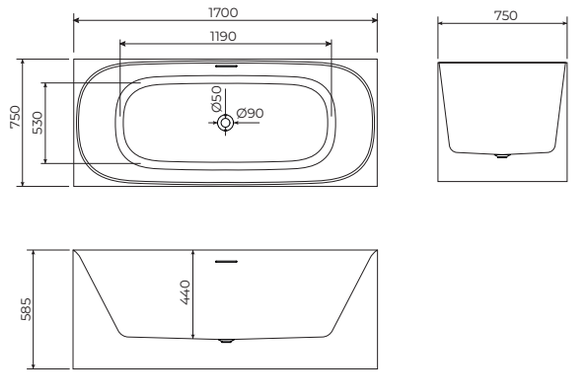

C-08-L2004MB/MW
matt black / matt white

Dimenzije:
1700x750x585mm

Uz kadu dolazi odgovarajući popup, bez sifona.

Održavanje mekom krpom i tekućim sredstvom za čišćenje koje uklanja vodeni kamenac.





COPEN

Vivien

SAMOSTOJEĆA KADA

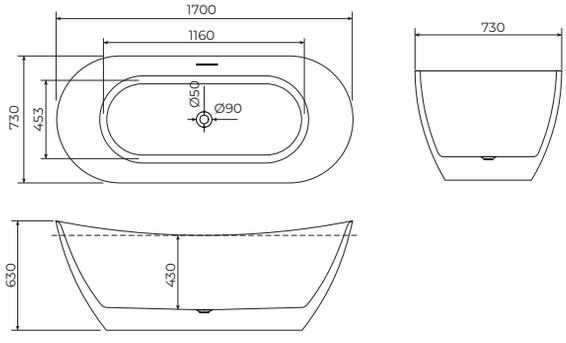

C-08-2005W
glow white

Dimenzije:
1700x730x630mm

Uz kadu dolazi odgovarajući popup, bez sifona.

Održavanje mekom krpom i tekućim sredstvom za čišćenje koje uklanja vodeni kamenac.


BARCELONA



SPA KADE - HIDROMASAŽNE KADE

Luksuz i zdravlje na dohvat ruke

Hidromasažne kade iz naše ponude pružaju savršenu harmoniju luksuza i zdravlja. Bilo da tražite trenutke mira nakon napornog dana ili želite dodatnu vrijednost za svoj vrt, naše kade nude vrhunsku kvalitetu, pouzdanost i moderan dizajn. Otkrijte snagu hidroterapije uz AquaCasa asortiman!



SPA kada

HIDROMASAŽNA KADA

COPEN

C-SPA-001







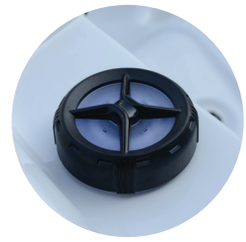



SPECIFIKACIJA PROIZVODA:
▸ 5 mjesta za sjedenje / 1 mjesto za ležanje
▸ Dimenzije proizvoda: 2250x2250x940 mm
▸ Dimenzije pakiranja: 2330x2330x1040 mm
▸ Težina proizvoda: 455 kg
▸ Težina napunjenog proizvoda: 1680 kg
▸ Zapremina vode: 1250 l
▸ Materijal kade: US Aristech akril
▸ Boja akrila: T10 Silver Marble
▸ Materijal oplata: PVC
▸ Boja oplata: H19 coffee
▸ Materijal rama: nehrđajući čelik 304
▸ Podloga: ABS

PUMPE:
▸ Hidromasažna pumpa: 3 pumpe od 3 KS
▸ Cirkulacijska pumpa: 1 pumpa od 0,5 KS

ELEKTRONIKA:
▸ Kontroler: Balboa 2T SPA TOUCH (USA)
▸ Grijač: 3 kW Balboa (USA)
▸ Potrošnja električne energije: maksimalno 10.150 W
▸ Minimalno napajanje: 1 × 16 A, 230 V / 50 Hz
▸ Optimalno napajanje: 1 × 25 A, 230 V / 50 Hz

MLAZNICE:
▸ Broj mlaznica: 68

FILTRACIJA:
▸ Vrsta filtera: Papirnati filter s mogućnošću jednostavne zamjene
▸ Broj filtera: 2
▸ Efektivna površina filtracije: 9,5 m²
▸ Ozonoterapija
▸ Generator ozona: 200 mg/h

DODATNA OPREMA:
▸ LED osvjetljenje na maksimalnoj razini vode sa 14 LED lampica
▸ Podvodno LED osvjetljenje
▸ Bluetooth zvučni sustav s dva zvučnika
▸ Vodopad izljev s LED osvjetljenjem
▸ Nasloni za glavu: 3 komada
▸ Zaštitni pokrivač protiv prljavštine
▸ Termo pokrivač za zimske uvjete (do -5 stupnjeva; ako temperatura padne niže, potrebno je isprazniti SPA kako instalacija ne bi zamrznula i oštetila daljnje funkcioniranje kade)
▸ Izolacija kade
▸ Izolacija oplata
▸ Stepenice







SPA kada

HIDROMASAŽNA KADA

COPEN

C-SPA-002



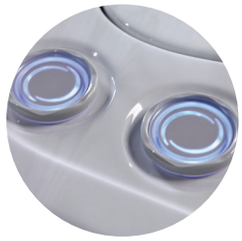















SPECIFIKACIJA PROIZVODA:
▸ 3 mjesta za sjedenje / 2 mjesta za ležanje
▸ Dimenzije proizvoda: 2000x2000x900 mm
▸ Dimenzije pakiranja: 2100x2100x1000 mm
▸ Težina proizvoda: 295 kg
▸ Težina proizvoda napunjenog vodom: 1169kg
▸ Zapremina vode: 874 l
▸ Materijal kadice: US Aristech akril
▸ Boja akrila: T10 Silver Marble
▸ Materijal oplata: PVC
▸ Boja oplata: H19 coffe
▸ Materijal rama: Nehrđajući čelik 304
▸ Podloga: ABS

PUMPE:
▸ Hidromasažna pumpa: 1 pumpa od 3KS - dvobrzinska

ELEKTRONIKA:
▸ Kontroler: Balboa TP500 (USD)
▸ Grejač: 3kW Balboa (USA)
▸ Potrošnja električne energije: maksimalno 3.150W
▸ Minimalno napajanje: 1 × 16A 230V/50Hz
▸ Optimalno napajanje: 1 × 25A 230V/50Hz

MLAZNICE:
▸ Broj mlaznica: 42

FILTRACIJA:
▸Vrsta filtera: Papirni filter sa mogućnošću lake zamene
▸ Broj filtera: 1
▸ Efektivna površina filtracije: 9,5m2
▸ Ozono terapija
▸ Generator ozona: 200 mg/h

DODATNA OPREMA:
▸ Led osvetljenje maksimalnog nivoa vode sa 14 LED lampica
▸ Podvodno LED osvetljenje
▸ Bluetooth ozvučenje sa dva zvučnika
▸ Vodopad izliv sa led osvetljenjem
▸ Naslon za glavu: 3 kom
▸ Zaštitni pokrivač protiv prljavštine
▸ Termo pokrivač za zimske uslove (do -5 stepeni, ako temperatura opada potrebno je isprazniti SPA kako instalacija ne bi zamrzla i dovela do oštećenja dalje funkcije kade)
▸ Izolacija kade
▸ Izolacija oplate
▸ Stepenice

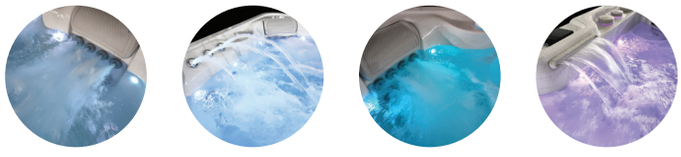







SPA kada

HIDROMASAŽNA KADA

COPEN

C-SPA-003



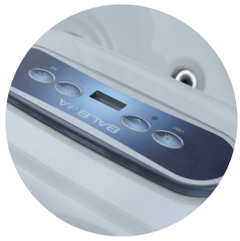

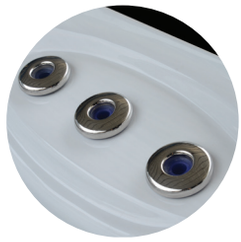













SPECIFIKACIJA PROIZVODA:
▸ 2 mjesta za ležanje
▸ Dimenzije proizvoda: 1850 x 1450 x 880 mm
▸ Dimenzije pakiranja: 1950 x 1550 x 980 mm
▸ Težina proizvoda: 320 kg
▸ Težina napunjenog proizvoda: 1376 kg
▸ Zapremina vode: 600 l
▸ Materijal školjke: US Aristech akril
▸ Boja akrila: T10 Silver Marble
▸ Materijal obloge: PVC
▸ Boja obloge: H19 coffee
▸ Materijal okvira: Nehrđajući čelik 304
▸ Podloga: ABS

PUMPE:
▸ Hidromasažna pumpa: 1 pumpa od 3KS - dvobrzinska

ELEKTRONIKA:
▸ Kontroler: Balboa TP500 (SAD)
▸ Grijač: 3 kW Balboa (SAD)
▸ Potrošnja električne energije: maksimalno 3,53 kW
▸ Minimalno napajanje: 1 × 16A, 230V / 50Hz
▸ Optimalno napajanje: 1 × 25A, 230V / 50Hz

MLAZNICE:
▸ Broj mlaznica: 19

FILTRACIJA:
▸ Vrsta filtra: Papirnati filtar s mogućnošću jednostavne zamjene
▸ Broj filtara: 1
▸ Efektivna površina filtracije: 9,5 m^2

DODATNA OPREMA:
▸ LED osvjetljenje na maksimalnoj razini vode s 16 LED lampica
▸ Podvodno LED osvjetljenje
▸ Izljev u obliku vodopada s LED osvjetljenjem
▸ Nasloni za glavu: 2 komada
▸ Zaštitni pokrov protiv prljavštine
▸ Termo pokrov za zimske uvjete (do -5 °C; ako temperatura padne ispod, potrebno je isprazniti SPA kako bi se spriječilo smrzavanje instalacija i oštećenje funkcije kade)
▸ Izolacija kade
▸ Izolacija obloge
▸ Stepenice







VANJSKI TUŠEVI

Osvježenje nadohvat ruke

Vanjski tuševi, idealni za brzo osvježenje tijekom toplih ljetnih dana ili ispiranje nakon kupanja, spajaju funkcionalnost i estetski dizajn. Izrađeni od visokokvalitetnih materijala otpornih na sve vremenske uvjete, pružaju dugotrajnu pouzdanost i jednostavno održavanje.



Porto

STUPNI TUŠ
S IZLJEVOM I RUŽOM TUŠA

COPEN



C-SPA-102CR
chrome

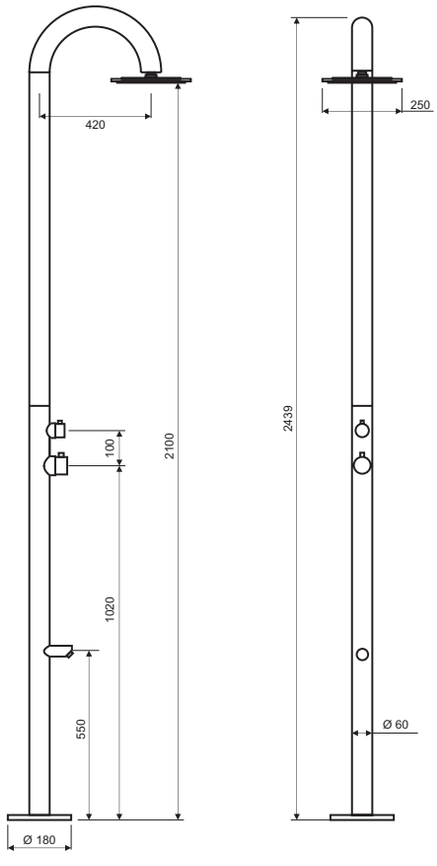

Nissi

STUPNI TUŠ
S TUŠ SETOM I RUŽOM TUŠA

COPEN

C-SPA-103CR
chrome

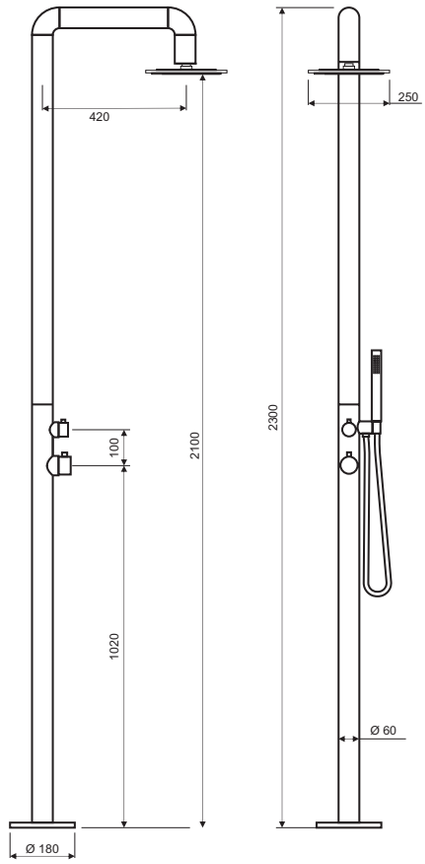



Bondi

STUPNI TUŠ S IZLJEVOM

COPEN



C-SPA-101CR
chrome

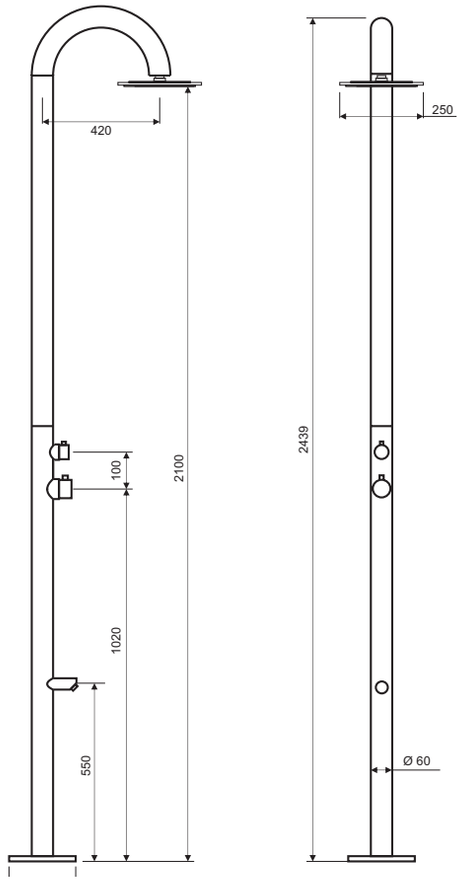

Rio

STUPNI TUŠ S TUŠ SETOM

COPEN

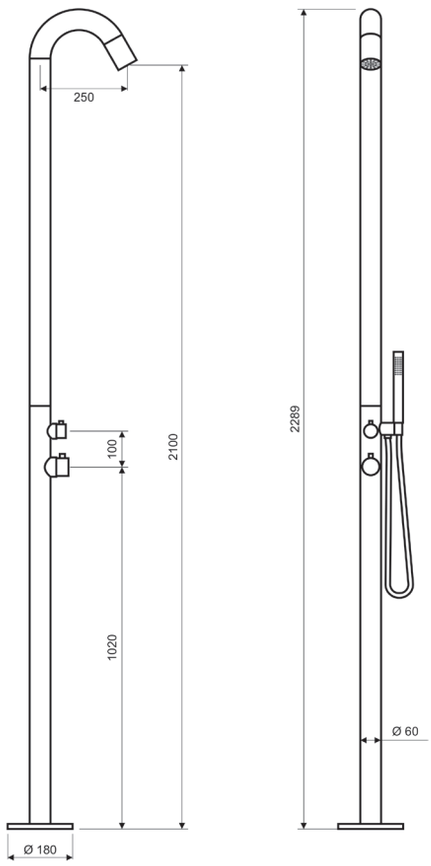

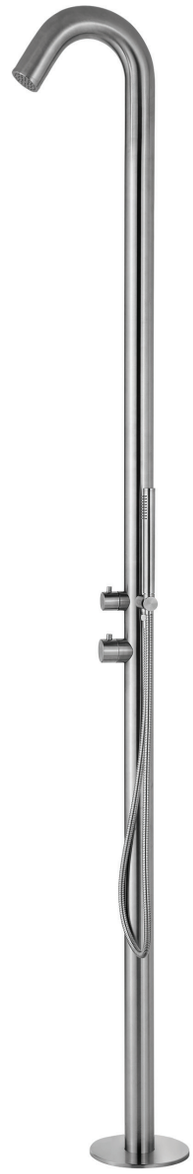

C-SPA-100CR
chrome



C-SPA-100MB
matt black

SANITARIJA

Copen nadgradni umivaonici – savršen spoj stila i funkcionalnosti
Transformirajte svoju kupaonicu s Copen nadgradnim umivaonikom, gdje se vrhunski dizajn susreće s praktičnošću.

U ponudi su metalni i stakleni modeli, idealni za one koji traže luksuzne i sofisticirane elemente za uređenje.

Metalni umivaonici dolaze u profinjenim varijantama brušenog mesinga i gun-metala, pružajući eleganciju i otpornost na habanje. Njihov moderan i izdržljiv dizajn savršeno odgovara kupaonicama koje teže savršenom balansu između funkcionalnosti i estetike.

Za one koji preferiraju staklo, Copen nudi modele s bijelim, crnim ili zlatnim dnom, kao i potpuno zlatne umivaonike koji unose dašak glamura u svaki prostor. Stakleni umivaonici poigravaju se svjetlom, reflektirajući ga na jedinstven način i stvarajući elegantnu atmosferu u kupaonici.

Osim što su estetski privlačni, lako se održavaju, osiguravajući da vaš prostor uvijek izgleda besprijekorno.




Stakleni
UMIVAONICI
COPEN



C-15-001
white / gold



C-15-002
black



C-15-003
white



C-15-004
gold

NADGRADNI STAKLENI UMIVAONIK

Izrađen od kaljenog stakla otpornog na temperature do 80 °C.
Proizvod se isporučuje bez sifona i donjeg sklopa.

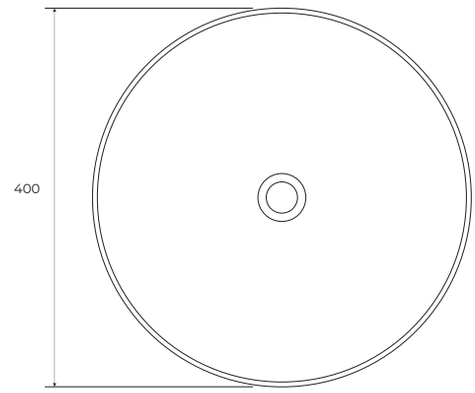

Dimenzije:
Ø400 x 125mm

ODRŽAVANJE

Kako bi površina ostala besprijekorno očuvana što duže, za čišćenje koristite mekanu krpu i tekuće sredstvo za čišćenje koje uklanja kamenac. Kemijska i abrazivna sredstva mogu oštetiti proizvod.


Metalni
UMIVAONICI
COPEN



C-15-100BB
brush bras



C-15-101BB
brush bras



C-15-100GM
gunmetal



C-15-101GM
gunmetal

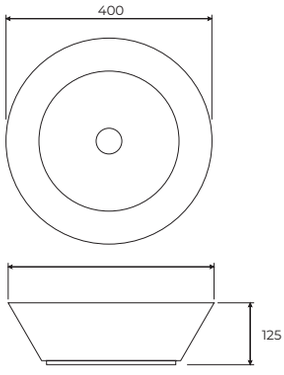

Dimenzije: Ø400 x 125mm

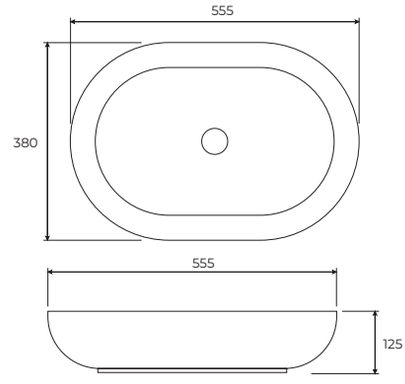

Dimenzije: 555 x 380 x 125 mm

NADGRADNI metalni

Izrađeni od inoxa S/S 304, debljine 3 mm

s pripadajućim pop-upom

ODRŽAVANJE

Da bi površina što duže ostala u besprijekornom stanju, za čišćenje koristite meku krpu i tekuće sredstvo za čišćenje koje uklanja vodeni kamenac. Kemijska i abrazivna sredstva mogu oštetiti proizvod.


Keramički
UMIVAONICI
COPEN



C-15-200
white / gold

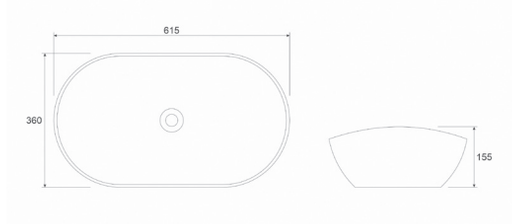



C-15-201
white / gold

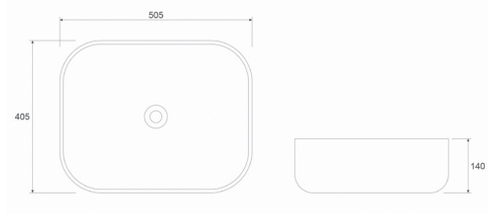



C-15-202
white / gold

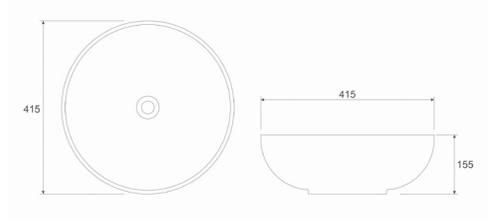

ODRŽAVANJE

Kako bi površina ostala besprijekorno očuvana što duže, za čišćenje koristite mekanu krpu i tekuće sredstvo za čišćenje koje uklanja kamenac. Kemijska i abrazivna sredstva mogu oštetiti proizvod.

Umivaonici

COPEN





C-15-210
white



C-15-210MW
matt white



C-15-210MG
matt grey



C-15-210MB
matt black

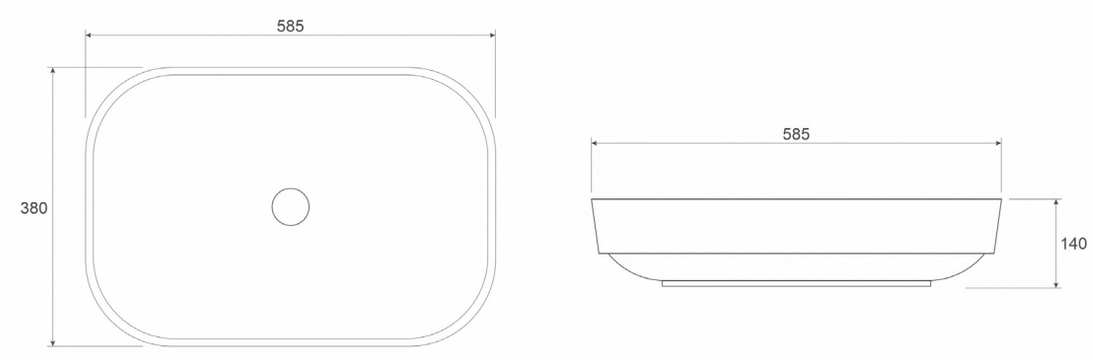

ODRŽAVANJE

Kako bi površina ostala besprijekorno očuvana što duže, za čišćenje koristite mekanu krpu i tekuće sredstvo za čišćenje koje uklanja kamenac. Kemijska i abrazivna sredstva mogu oštetiti proizvod.

C-15-211
white



C-15-211MK
matt khaki



C-15-211MB
matt black



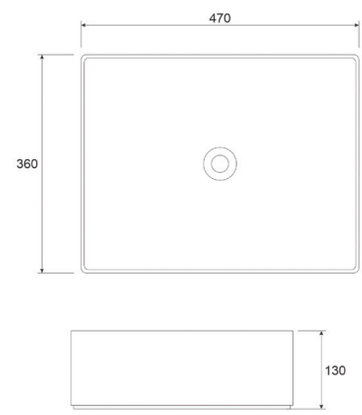



C-15-212
white



C-15-212MW
matt white



C-15-212MK
matt khaki



C-15-212MB
matt black

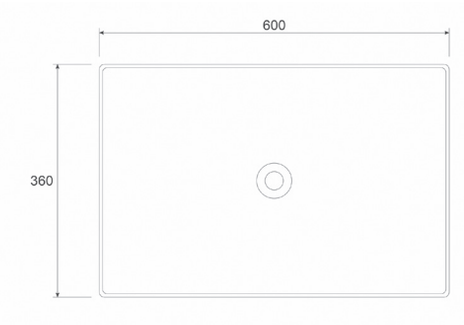





Umivaonici

COPEN





C-15-213
white



C-15-213MW
matt white



C-15-213MG
matt grey



C-15-213MB
matt black

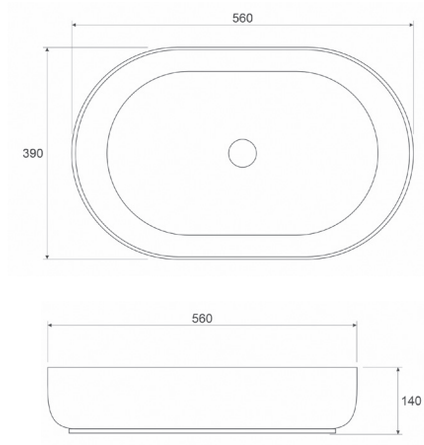

ODRŽAVANJE

Kako bi površina ostala besprijekorno očuvana što duže, za čišćenje koristite mekanu krpu i tekuće sredstvo za čišćenje koje uklanja kamenac. Kemijska i abrazivna sredstva mogu oštetiti proizvod.



C-15-214
white



C-15-214MW
matt white



C-15-214MG
matt grey



C-15-214MB
matt black



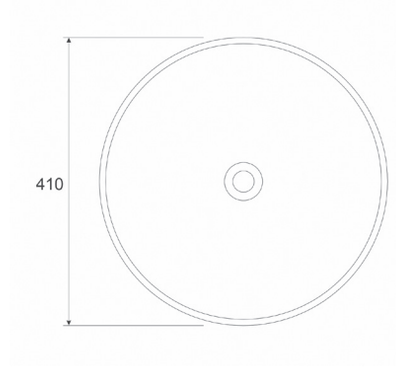





C-15-215
white



C-15-215MW
matt white



C-15-215MG
matt grey



C-15-215MB
matt black

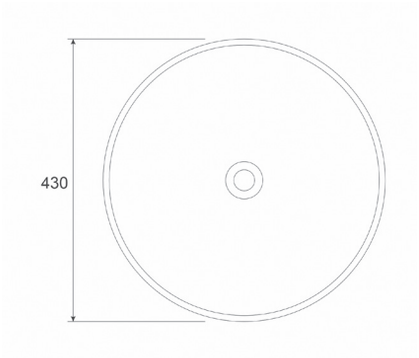

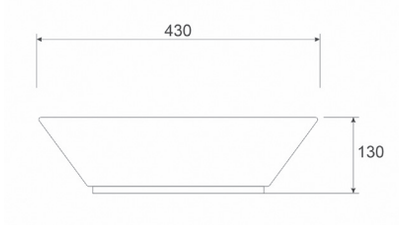




Umivaonici
COPEN



C-15-219
white



C-15-219MW
matt white



C-15-219MG
matt grey



C-15-219MB
matt black

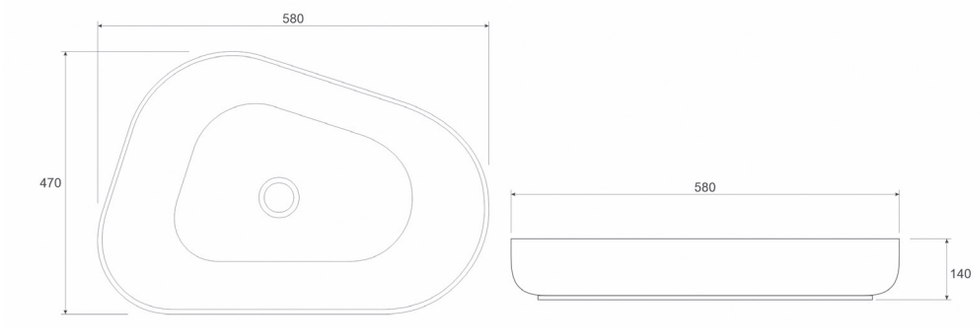

ODRŽAVANJE

Kako bi površina ostala besprijekorno očuvana što duže, za čišćenje koristite mekanu krpu i tekuće sredstvo za čišćenje koje uklanja kamenac. Kemijska i abrazivna sredstva mogu oštetiti proizvod.

Umivaonici

COPEN



C-15-217
white



C-15-217MW
matt white



C-15-217MB
matt black

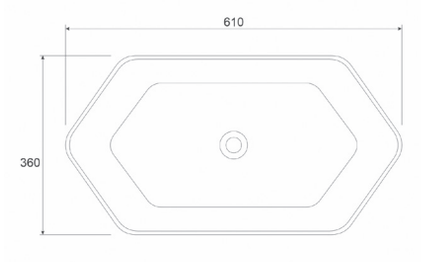







C-15-218
white



C-15-218MW
matt white



C-15-218MG
matt grey



C-15-218MB
matt black

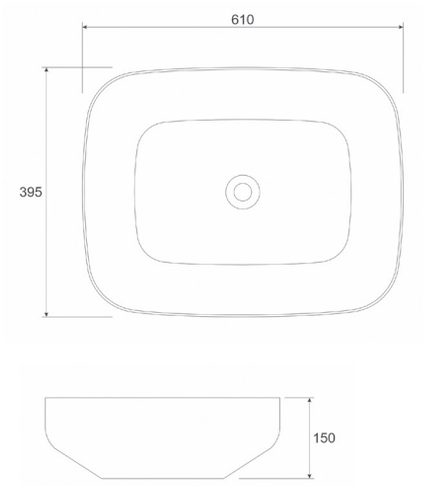







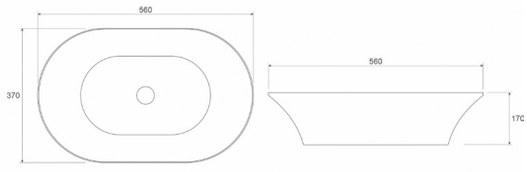

C-15-220
white



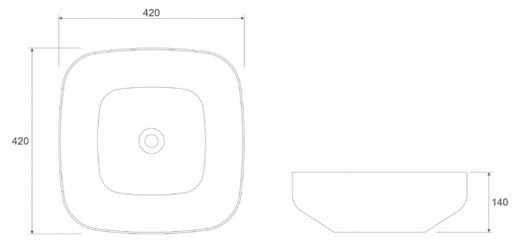

C-15-216
white




Umivaonici
COPEN
EVERYDAY
ALOE BODY
CLEANSER



C-020-D500
white

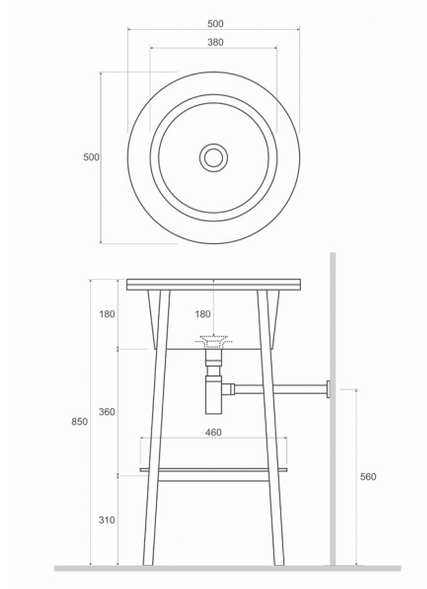



C-020-D700
white

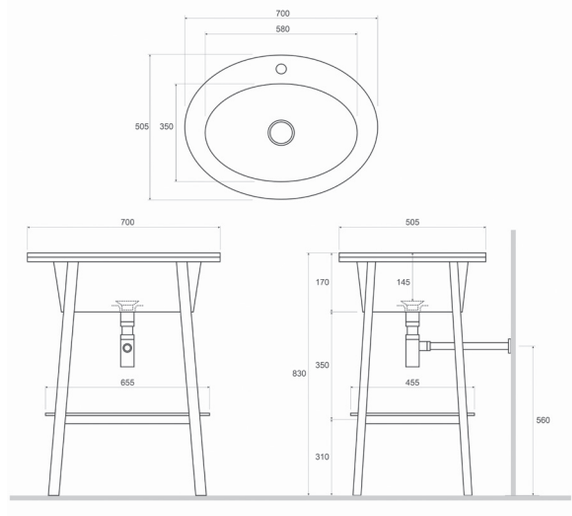

Umivaonici COPEN s postoljem i policom predstavljaju savršen spoj funkcionalnosti, modernog dizajna i luksuznog izgleda. Namijenjeni su kupaonicama koje teže minimalističkom, ali upečatljivom estetskom izričaju, s posebnim naglaskom na praktičnost u svakodnevnoj upotrebi.

Idealni su izbor za sve koji žele modernu, čistu i funkcionalnu liniju u svojoj kupaonici. Zahvaljujući kompaktnim dimenzijama, savršeno se uklapaju i u manje prostore, dok dodatna polica omogućava da najvažnije stvari uvijek budu na dohvat ruke.


Tornado
VISEĆE WC ŠKOLJKE
COPEN



C-15-300
white



C-15-300MB
matt black

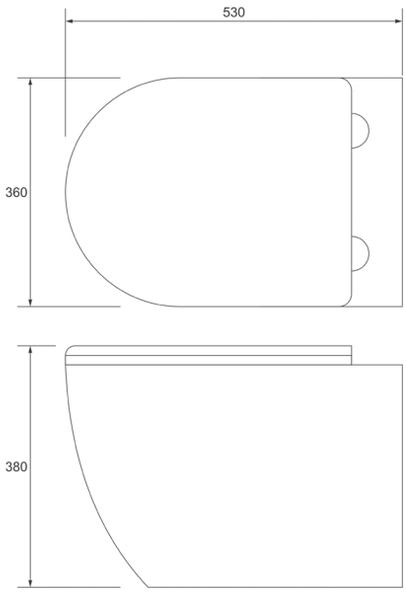

Višeća WC školjka Copen Tornado s Duroplast SoftClose daskom kombinira moderan dizajn, naprednu tehnologiju ispiranja i vrhunsku izradu.

Zahvaljujući Tornado flush sustavu, osigurava snažno i učinkovito ispiranje, dok Duroplast SoftClose daska omogućava tiho i lagano zatvaranje.



Tornado flush tehnologija
- snažno i temeljno ispiranje za maksimalnu higijenu

s duroplast soft-close
wc daskom

OGLEDALA

Copen ogledala spajaju stil i funkcionalnost, pružajući vašem prostoru eleganciju i praktičnost.

Izrađena od visokokvalitetnih materijala, ogledala su dizajnirana da traju i obogate izgled svakog interijeru. U ponudi su modeli različitih oblika i veličina, omogućujući vam da odaberete ogledalo koje se najbolje uklapa u vaš dom.

S modernim ili klasičnim dizajnom, ogledala ne samo da poboljšavaju estetiku prostora, već i pružaju dodatnu praktičnost. Pružite svom prostoru dodatak koji spaja estetiku i funkcionalnost za savršen završni dodir.







- Debljina stakla 5 mm
- Temperatura boje: 6000-6500 K
- Jačina svjetlosti: 2835-60+60
- Napon: 220-240 V, 50 Hz
- Touch prekidač
- IP44 zaštita

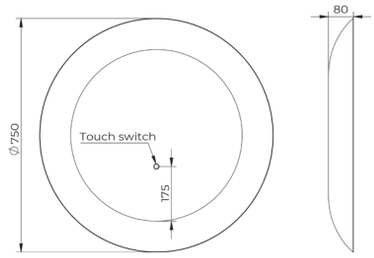



C-06-106BRG
Ø750 s alu okvirom
rose gold



C-06-106BC
Ø750 s alu okvirom
brushed bras







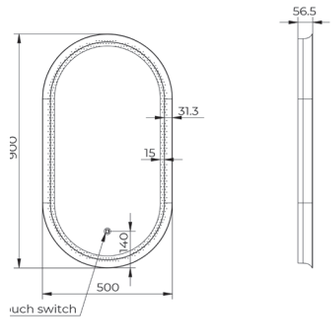



C-06-102MB
500x900 s alu okvirom
56,5mm LED matt black



C-06-102G
500x900 s alu okvirom
56,5mm LED gold



C-06-102GM
500x900 s alu okvirom
56,5mm LED ganmetal

- Aluminijski okvir
- Debljina stakla 5 mm
- Podešavanje temperature boje 2700-6500 K
- Jačina svjetlosti: 2835-60+60
- Napon: 220-240 V, 50 Hz
- Automatski defoger
- "Grooved" touch prekidač
- IP44 zaštita



C-06-105MB
500x900 s alu okvirom
40,6mm LED matt
black



C-06-105G
500x900 s alu okvirom
40,6mm LED gold



C-06-105GM
500x900 s alu okvirom
40,6mm LED ganmetal

- Aluminijski okvir
- Debljina stakla 5 mm
- Podešavanje temperature boje 2700-6500 K
- Jačina svjetlosti: 2835-60+60
- Napon: 220-240 V, 50 Hz
- Automatski odmagljivac
- "Grooved" touch prekidač
- IP44 zaštita

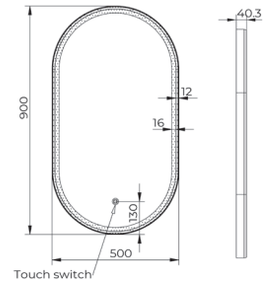





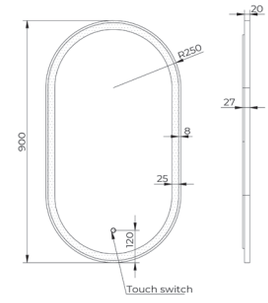

C-06-104MB
500x900 s alu okvirom
20mm LED matt black

- Aluminijski okvir
- Debljina stakla 5 mm
- Podešavanje temperature boje 2700-6500 K
- Jačina svjetlosti: 2835-60+60
- Napon: 220-240 V, 50 Hz
- Ambijentalna svjetlost
- Touch prekidač
- IP44 zaštita



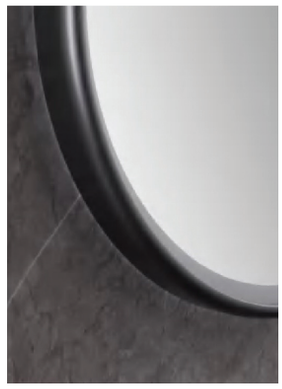

- Aluminijski okvir
- Debljina stakla 5 mm
- Podešavanje temperature boje 2700-6500 K
- Jačina svjetlosti: 2835-60+60
- Napon: 220-240 V, 50 Hz
- Automatski odmagljivac
- "Grooved" touch prekidač
- IP44 zaštita



C-06-100MB
Ø600 s alu okvirom
56,5mm LED matt black



C-06-100G
Ø600 s alu okvirom
56,5mm LED gold



C-06-101MB
Ø800 s alu okvirom
56,5mm LED matt black

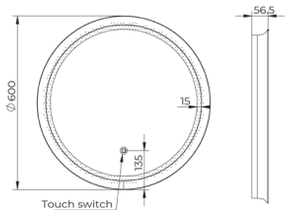

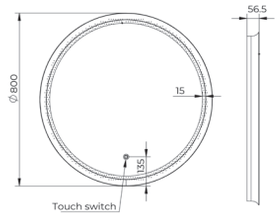



C-06-103MB
Ø600 s alu okvirom
20mm LED matt black

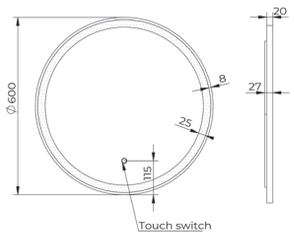

- ▸ Aluminijski okvir
- ▸ Debljina stakla 5 mm
- ▸ Podešavanje temperature boje 2700-6500 K
- ▸ Jačina svjetlosti: 2835-60+60
- ▸ Napon: 220-240 V, 50 Hz
- ▸ Ambijentalna svjetlost
- ▸ Touch prekidač
- ▸ IP44 zaštita



C-06-107CO
600x800 s alu okvirom
40mm coffee

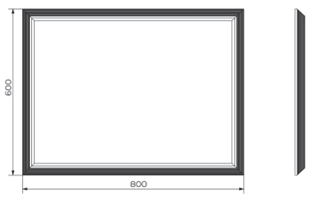

- ▸ Aluminijski okvir
- ▸ Debljina stakla 5mm





C-06-48
800X600



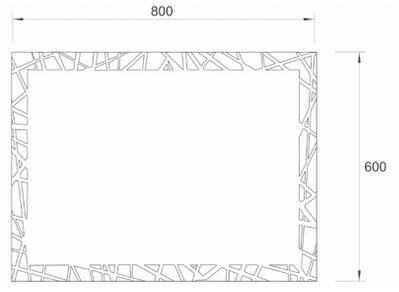

C-06-60
ø800



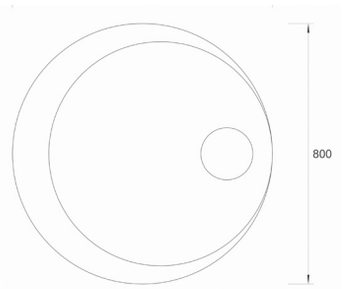





C-06-80
ø700

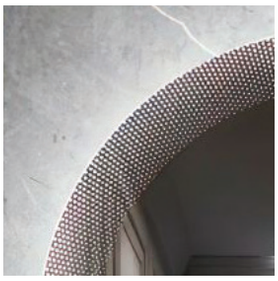

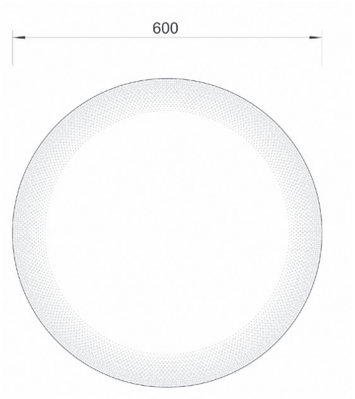

C-06-03Z-B
800X700



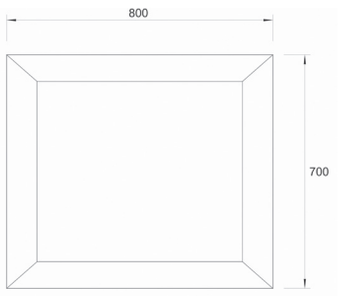





C-06-03Q-S
1000X760 Silver



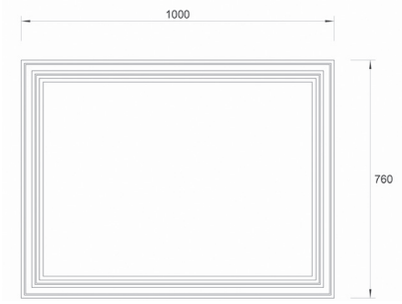

C-06-03Q-G
1000X760 Gold



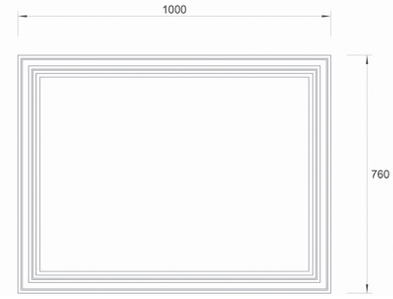





C-06-03K-B
1000x700



C-06-71
800x600

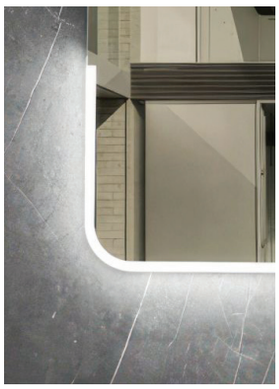

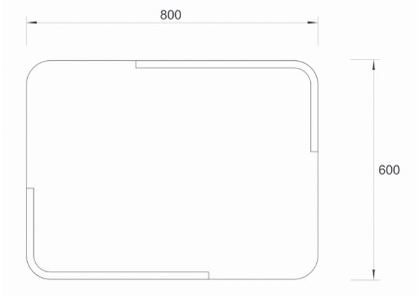





C-06-74
600x800



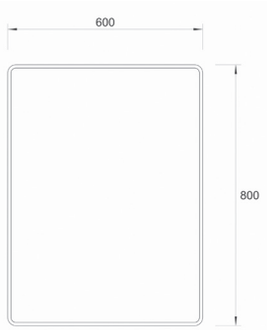

C-06-31E-G
600x800



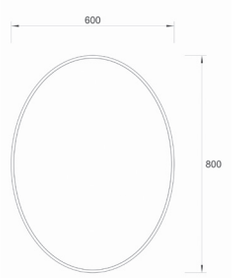



OGLEDALA S ALUMINIJSKIM SILVER MAT OKVIROM

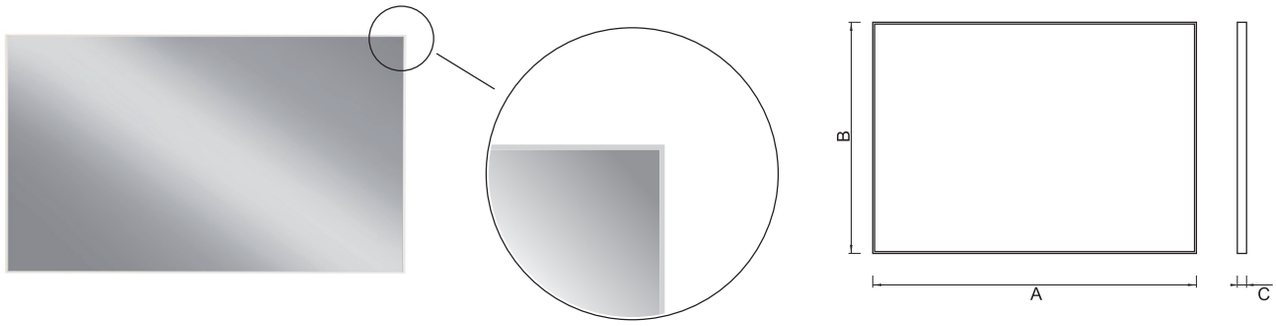

Šifra	Opis	A - Širina (mm)	B - Visina (mm)	C - Debljina rama (mm)
C-06-01SR	Ogledalo / silver mat okvirom	700	500	20
C-06-02SR	Ogledalo / silver mat okvirom	800	600	20
C-06-05SR	Ogledalo / silver mat okvirom	900	700	20
C-06-03SR	Ogledalo / silver mat okvirom	1000	500	20
C-06-06SR	Ogledalo / silver mat okvirom	1000	700	20
C-06-07SR	Ogledalo / silver mat okvirom	1200	700	20



OGLEDALA S ALUMINIJSKIM SILVER MAT OKVIROM I OSVJETLJENJEM

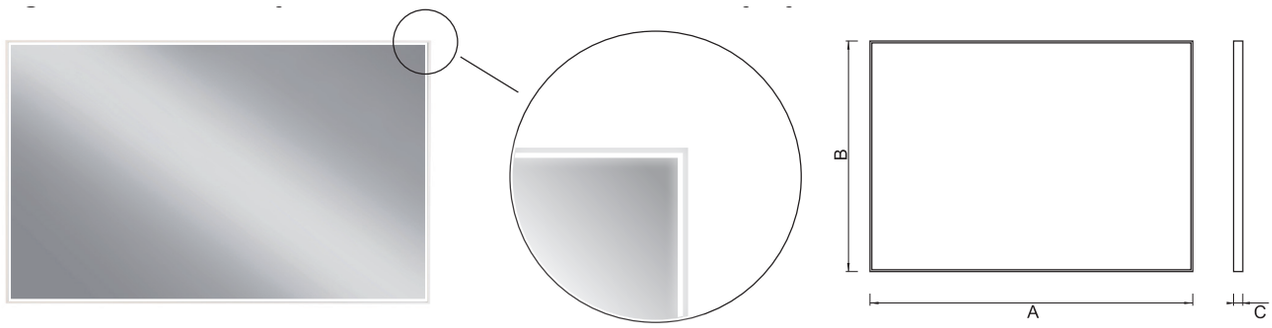

Šifra	Opis	A - Širina (mm)	B - Visina (mm)	C - Debljina rama (mm)
C-06-10LED	Ogledalo / silver mat okvirom s osvjetljenjem	600	800	20

OGLEDALA S ALUMINIJSKIM BLACK MAT OKVIROM

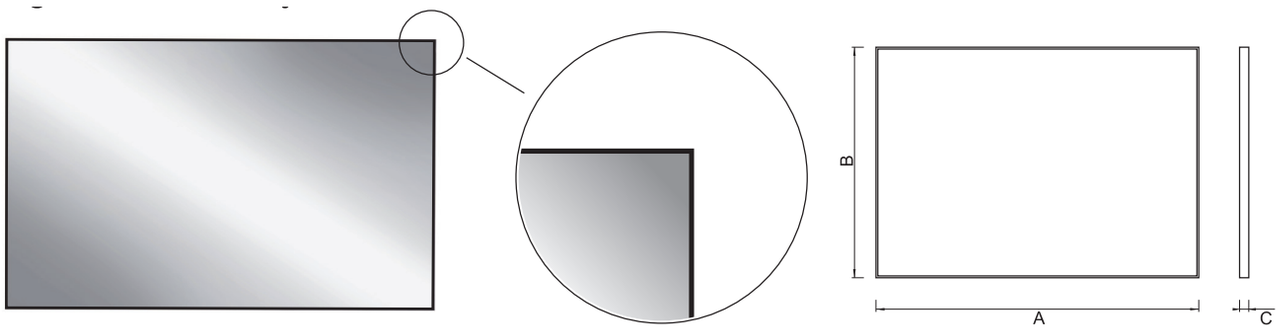

Šifra	Opis	A - Širina (mm)	B - Visina (mm)	C - Debljina rama (mm)
C-06-04BR	Ogledalo / black okvirom	800	600	20
C-06-08BR	Ogledalo / black okvirom	900	700	20
C-06-09BR	Ogledalo / black okvirom	1000	700	20









GALANTERIJA

Naša kupaonska galanterija spaja funkcionalnost i eleganciju kako bi vaš kupaonski prostor postao oaza mira i opuštanja.

Svaki detalj pažljivo je dizajniran kako bi oplemenio prostor. Sa širokim izborom stilova i boja, lako ćete pronaći proizvode koji se uklapaju u vaš interijer.

Osim vrhunskog dizajna, naši proizvodi su izuzetno izdržljivi i dugotrajni. Uljepšajte svakodnevicu uz našu galanteriju i unesite stil u svoju kupaonicu.

Diamond

KUPAONSKA GALANTERIJA

COPEN

držač ručnika



C-03-353
chrome



C-03-353BM
brushed bras



C-03-353MC
matt black



C-03-353RG
rose gold

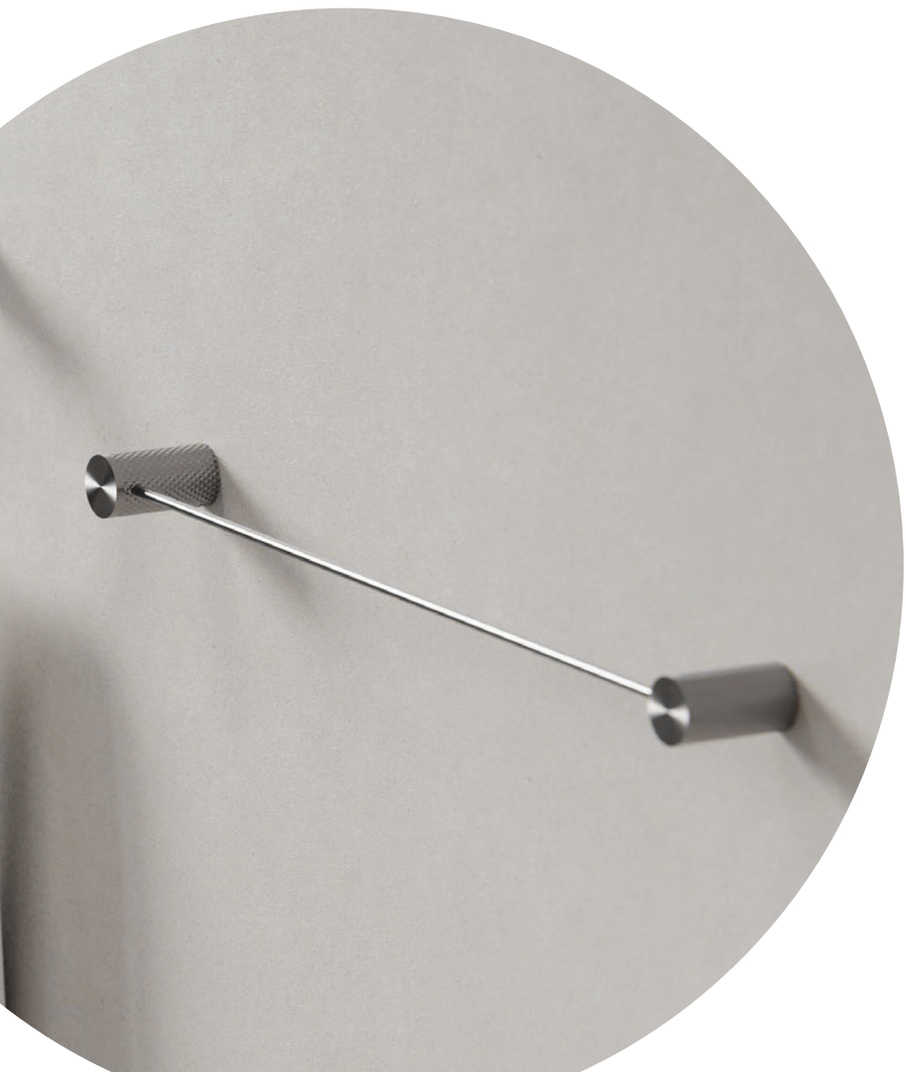

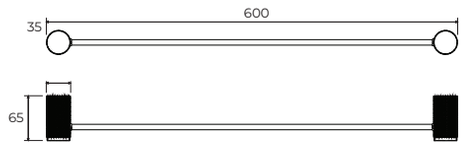

Diamond

KUPAONSKA GALANTERIJA

COPEN

držač ručnika mali



C-03-352
chrome



C-03-352BM
brushed bras



C-03-352MC
matt black



C-03-352RG
rose gold

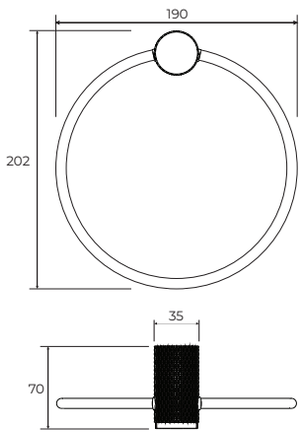



Diamond

KUPAONSKA GALANTERIJA

COPEN

vješalica



C-03-351CR
chrome

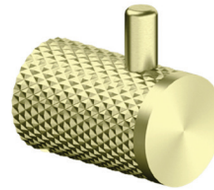

C-03-351BM
brushed bras



C-03-351MC
matt black



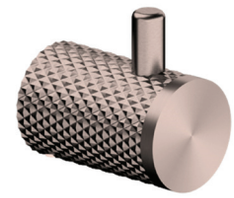

C-03-351RG
rose gold

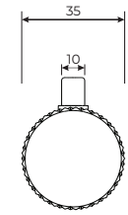

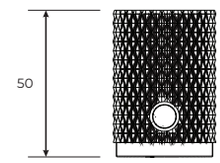

Diamond

KUPAONSKA GALANTERIJA

COPEN

držač toaletnog papira



C-03-350
chrome

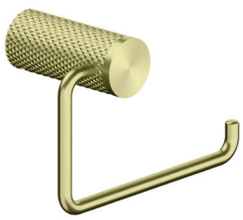

C-03-350BM
brushed bras



C-03-350MC
matt black



C-03-350RG
hrom

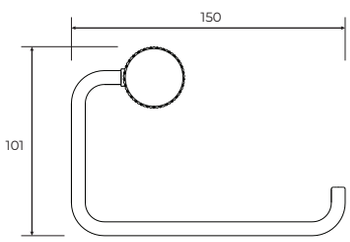

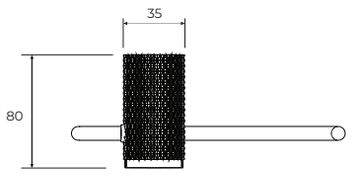

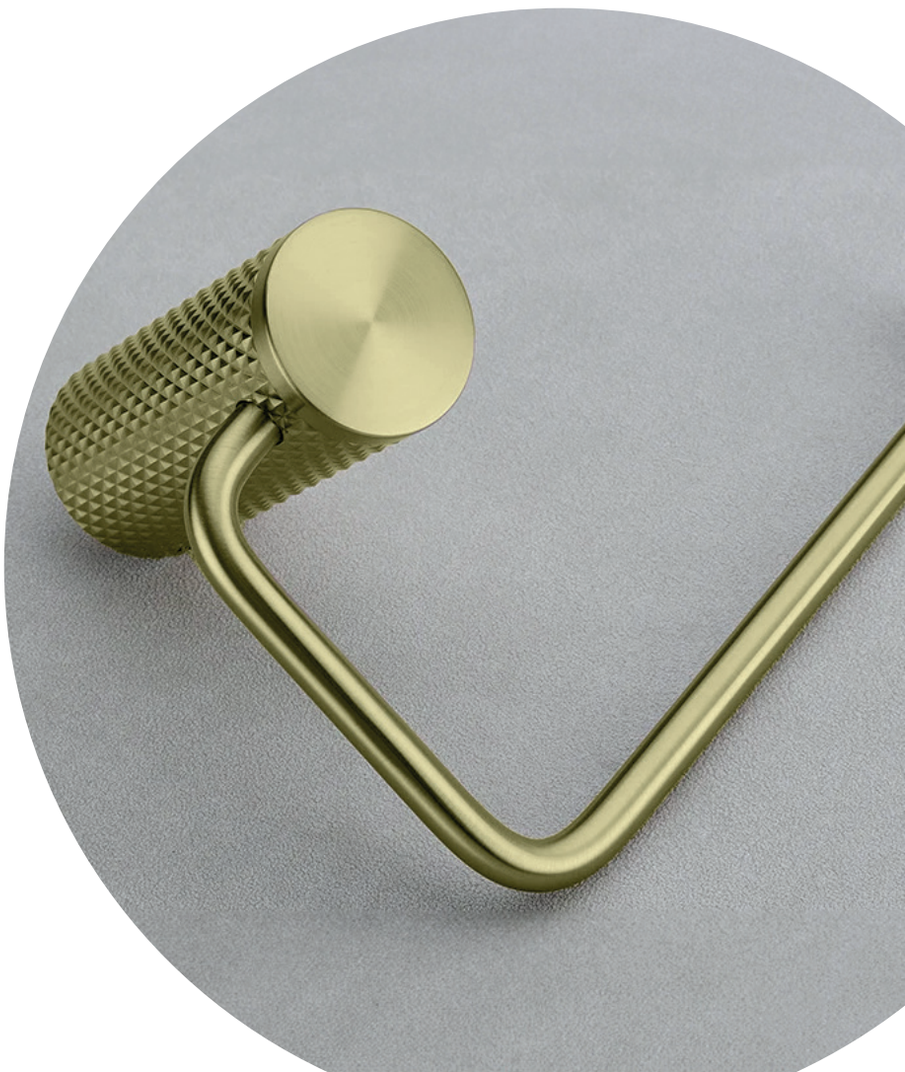

Divine

KUPAONSKA GALANTERIJA

COPEN



držač ručnika





C-03-402
chrome

C-03-402SG
shiny gold

C-03-402RG
rose gold

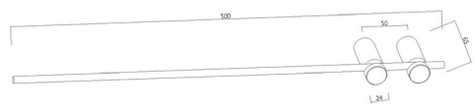

držač toaletnog papira



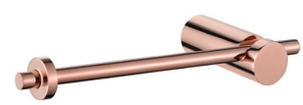

C-03-400
chrome

C-03-400SG
shiny gold

C-03-400RG
rose gold

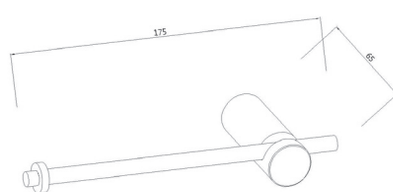

vješalica





C-03-401
chrome

C-03-401SG
shiny gold

C-03-401RG
rose gold

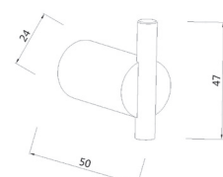


Drop
KUPAONSKA GALANTERIJA
COPEN

držač ručnika



C-03-504
chrome



C-03-504SG
shiny gold



C-03-504RG
rose gold

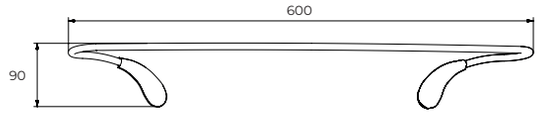

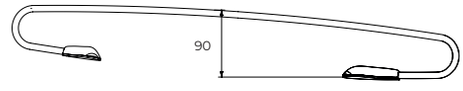

držač ručnika mali



C-03-502
chrome



C-03-502SG
shiny gold



C-03-502RG
rose gold

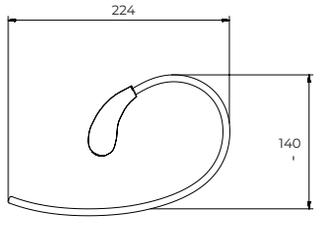

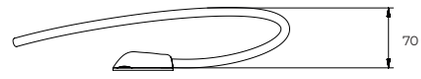

Drop

KUPAONSKA GALANTERIJA

COPEN

držač toaletnog papira



C-03-500
chrome



C-03-500SG
shiny gold



C-03-500RG
rose gold

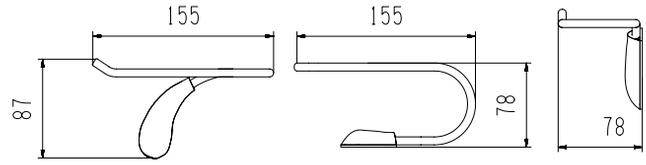

vješalica



C-03-501
chrome



C-03-501SG
brushed gold



C-03-501RG
rose gold

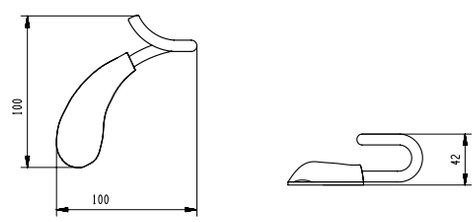

Linea Dark

KUPAONSKA GALANTERIJA

COPEN



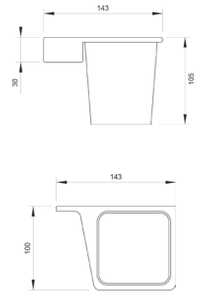

Držač čaše

C-03-101B
matt black



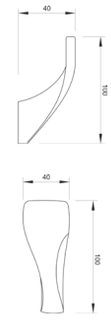

Vješalica

C-03-107B
matt black



Držač ručnika

C-03-105B
matt black



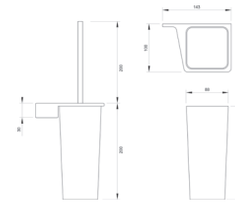

WC četka

C-03-108B
matt black



Držač toaletnog papira

C-03-104B
matt black

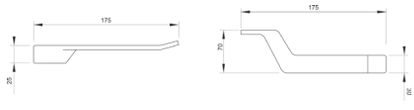



Držač ručnika mali

C-03-102B
matt black

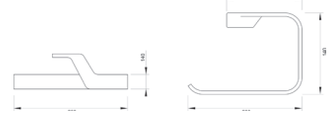

Linea

KUPAONSKA GALANTERIJA

COPEN



Držač čaše

C-03-101
chrome

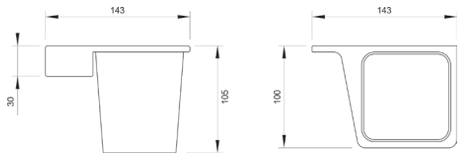

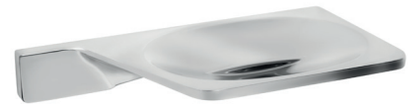

Držač sapuna

C-03-103
chrome

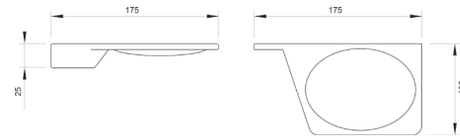



Držač toaletnog papira

C-03-104
chrome

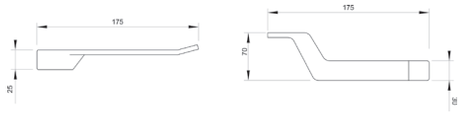



Držač ručnika mali

C-03-102
chrome

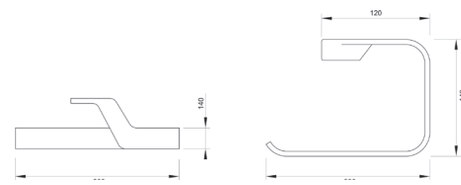

Linea

KUPAONSKA GALANTERIJA

COPEN



Držač ručnika

C-03-105
chrome





Vješalica

C-03-107
chrome

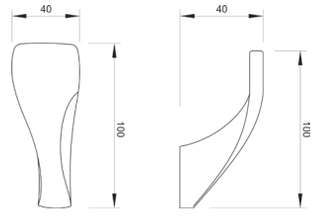



Stakleni etažer

C-03-106
chrome



WC četka

C-03-108
chrome



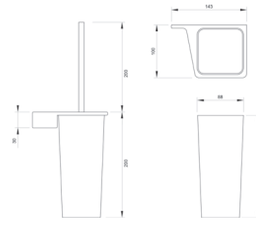

Fuego

KUPAONSKA GALANTERIJA

COPEN



Držač čaše keramika

C-11-06
chrome

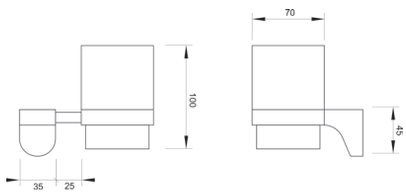



Držač čaše keramika dupli

C-11-07
chrome

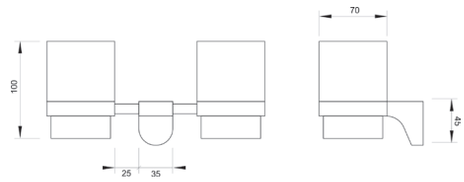



Držač toaletnog papira

C-11-08
chrome

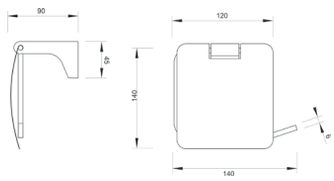



Držač ubrusa

C-11-08A
chrome

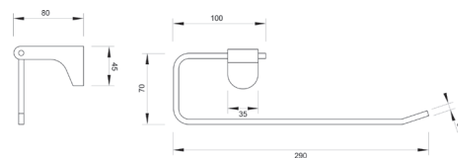

Fuego

KUPAONSKA GALANTERIJA

COPEN



Držač sapuna keramike

C-11-05
chrome

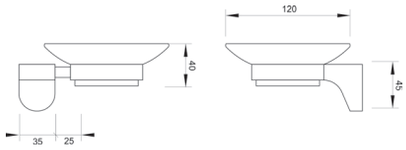

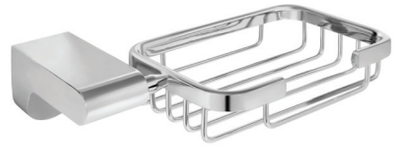

Držač sapuna žičani

C-11-10
chrome

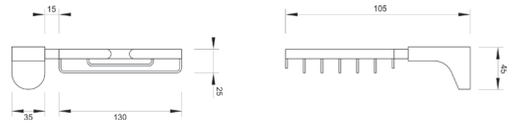



Dozator tekućeg sapuna

C-11-12
chrome

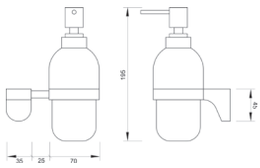

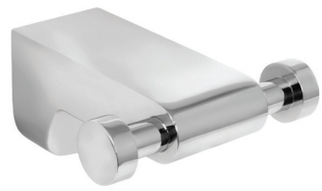

Vješalica

C-11-11
chrome

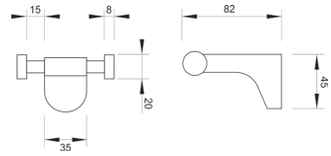

Fuego

KUPAONSKA GALANTERIJA

COPEN



Držač ručnika

C-11-03
chrome





Držač ručnika dupli

C-11-02
chrome





Držač ručnika mali

C-11-09
chrome

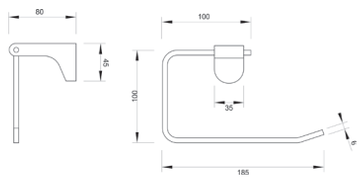



Stakleni etažer

C-11-04
chrome

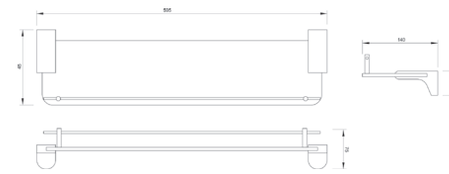

Fuego

KUPAONSKA GALANTERIJA

COPEN



Polica dvodijelna staklo

C-11-15
chrome

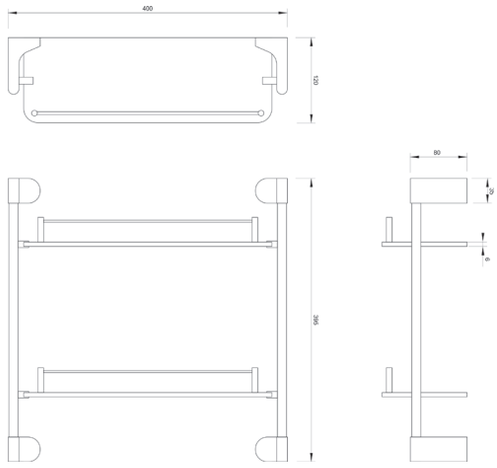



WC četka zidna

C-11-13
chrome

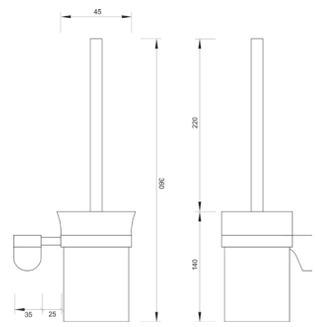

Toro

KUPAONSKA GALANTERIJA

COPEN



Držač čaše keramika

C-12-06

chrome

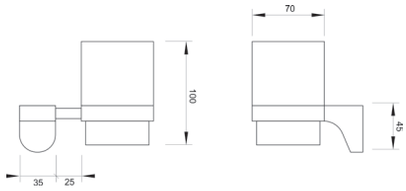



Držač čaše keramika dupli

C-12-07

chrome

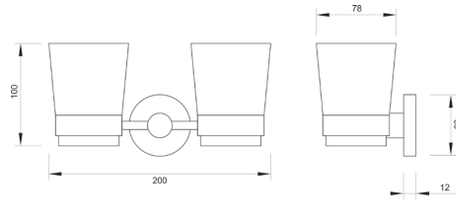



Držač sapuna keramike

C-12-05

chrome

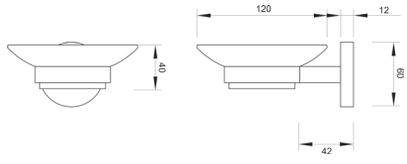



Dozator tekućeg sapuna

C-12-12

chrome

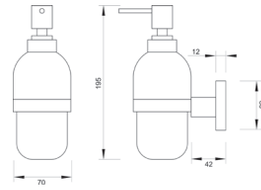

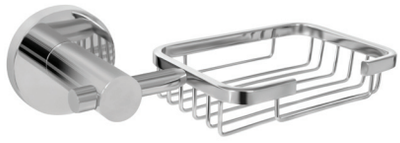

Držač sapuna žičani

C-12-10
chrome

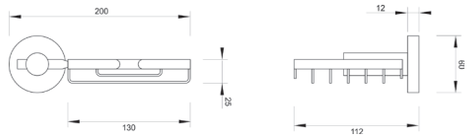



Držač toaletnog papira

C-12-08
chrome

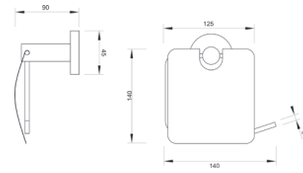



Držač ubrusa

C-12-08A
chrome

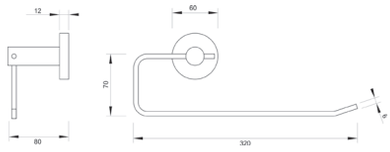



Držač ubrusa s poklopcem

C-12-08P
chrome

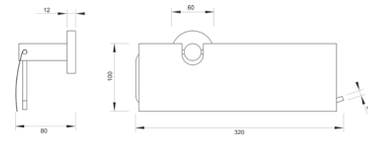



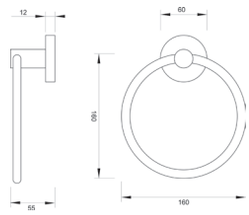

Držač ručnika mali

C-12-09
chrome

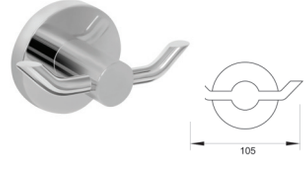

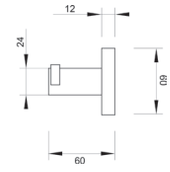

Vješalica

C-12-11
chrome

Toro

KUPAONSKA GALANTERIJA

COPEN



Držač ručnika

C-12-03
chrome





Držač ručnika dupli

C-12-02
chrome

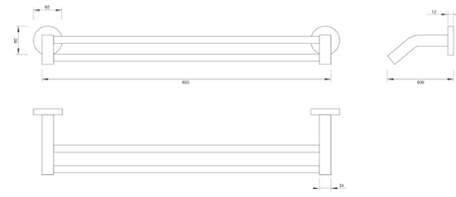



Stakleni etažer

C-12-04
chrome

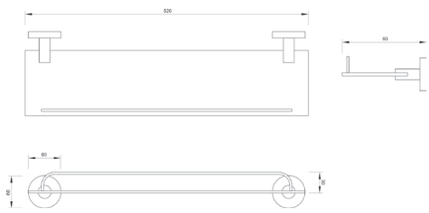

WC četka zidna

C-12-13
chrome



Elegante

KUPAONSKA GALANTERIJA

COPEN



Držač čaše staklo

C-13-06
chrome

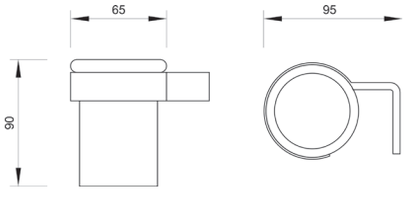



Držač čaše staklo dupli

C-13-07
chrome

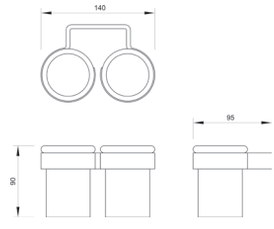



Držač toaletnog papira

C-13-08
chrome

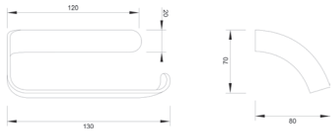



Držač toaletnog papira s poklopcem

C-13-08P
chrome



Elegante

KUPAONSKA GALANTERIJA

COPEN



Držač sapuna staklo

C-13-05
chrome

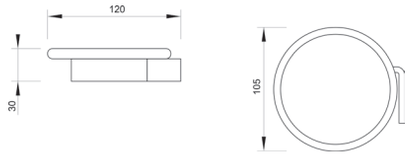

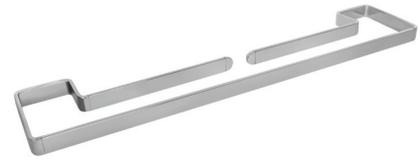

Držač ručnika

C-13-03
chrome





Dozator tekućeg sapuna

C-13-12
chrome

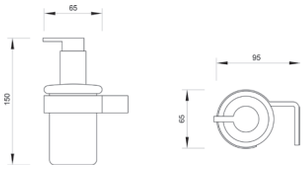



Držač ručnika pomični

C-13-14
chrome



Elegante

KUPAONSKA GALANTERIJA

COPEN



Držač s 2 kuke

C-13-22
chrome

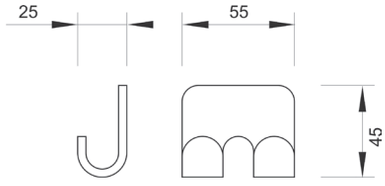



Držač s 4 kuke

C-13-44
chrome

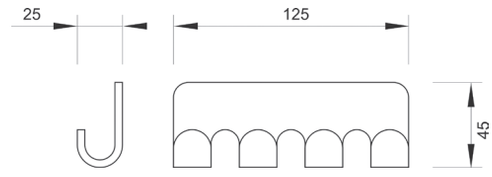



Stakleni etažer

C-13-04
chrome

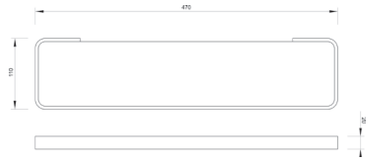

WC četka zidna

C-13-13
chrome

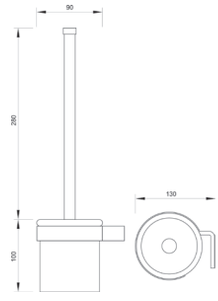



Robusto

KUPAONSKA GALANTERIJA

COPEN



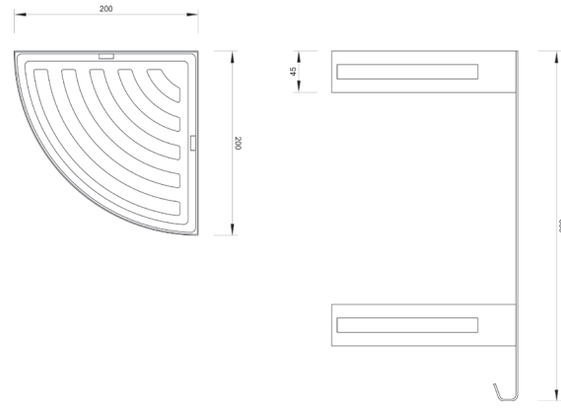

Etažer kutni S/S 304

C-04-204
chrome



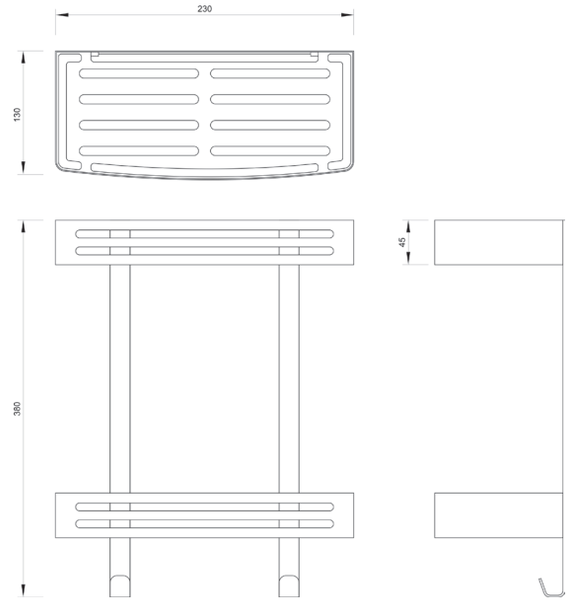

Etažer kutni S/S 304

C-04-205
chrome

Robusto

KUPAONSKA GALANTERIJA

COPEN



Etažer ravni S/S 304

C-04-201
chrome

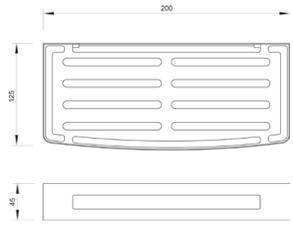



Etažer DARK ravni S/S 304

C-04-201B
matt black

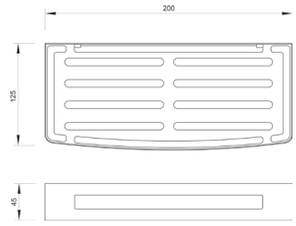



Etažer ravni S/S 304

C-04-203
chrome

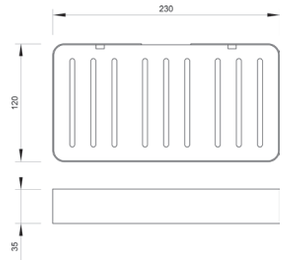



Etažer kutni S/S 304

C-04-202
chrome

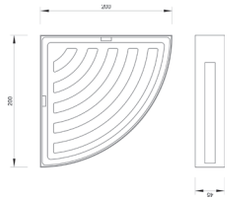



Etažer DARK kutni S/S 304

C-04-202B
matt black

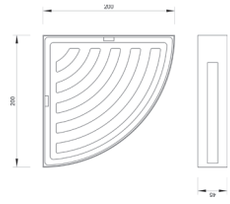



OPREMA ZA KUPAONICE

Copen dodatna oprema za kupaonice pruža savršenu ravnotežu između vrhunske kvalitete i modernog dizajna.

Naša ponuda obuhvaća visokokvalitetne tuš-ručice i tuš-prskalice, izdržljiva crijeva, priključke i mnoge druge praktične elemente koji vaše kupaonice čine funkcionalnijima i estetski privlačnima.

Proizvodi su pažljivo izrađeni od najkvalitetnijih materijala, što jamči dugotrajnost i jednostavno održavanje.

S Copen dodatnom opremom svaka kap vode postaje trenutak čistog užitka, unoseći dašak luksuza u vašu svakodnevicu.





Tuš ručice

COPEN





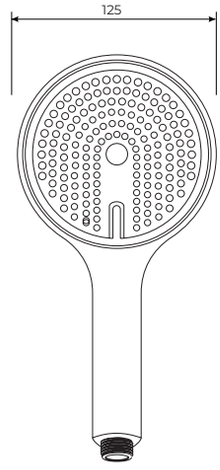

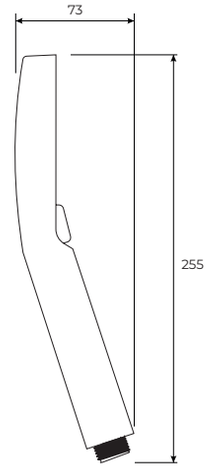

C-05-5250
5F 125mm black

▸ patentirani raspored točkica za samočišćenje u obliku otiska prsta
▸ četiri funkcije tuš ručice
▸ jednostavan odabir funkcija tuš ručice
▸ silikonske „točkice” za lakše čišćenje mogu poboljšati nizak tlak vode

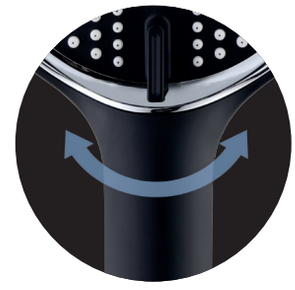





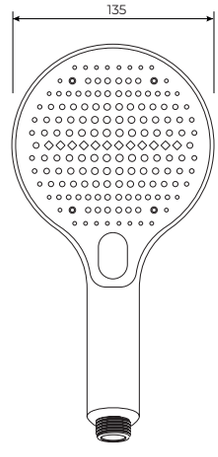

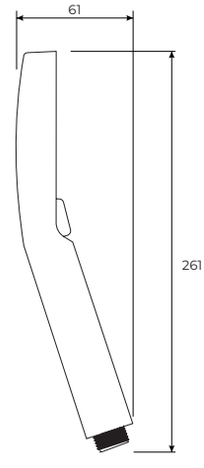

C-05-5256
3F 135mm

▸ tri funkcije tuš ručice
▸ jednostavan odabir funkcija tuš ručice
▸ jednostavna funkcija gumba za odabir mlaza vode
▸ efekt vodenog mlaza je gust, nježan i bezbolan



tuš ručice

COPEN



C-05-5254
3F 140mm



C-05-5255
3F 140mm

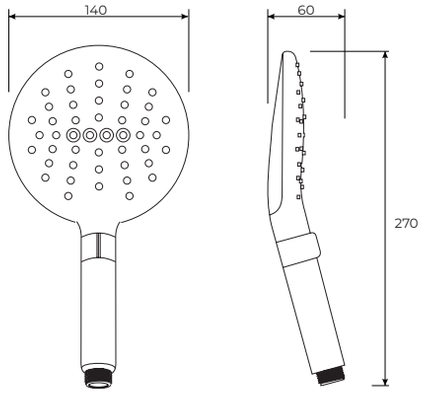

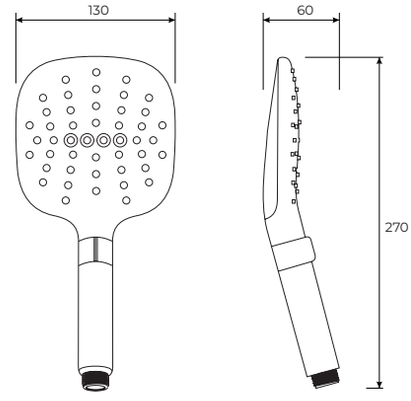



- tri funkcije tuš ručice
- jednostavan odabir funkcija tuš ručice
- povećani dizajn glave tuš ručice

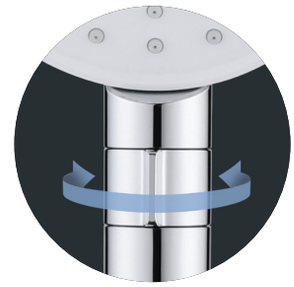





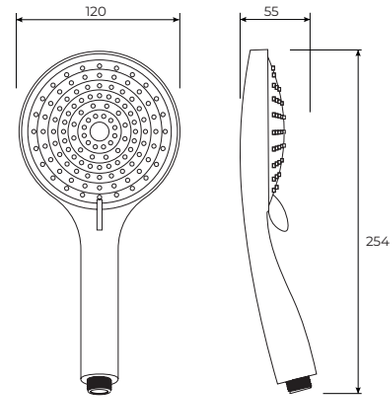

C-05-5251
3F 120mm





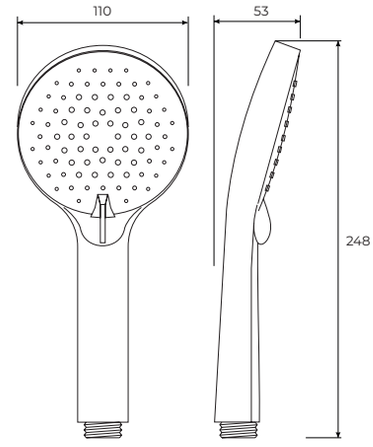

C-05-5252
3F 110mm





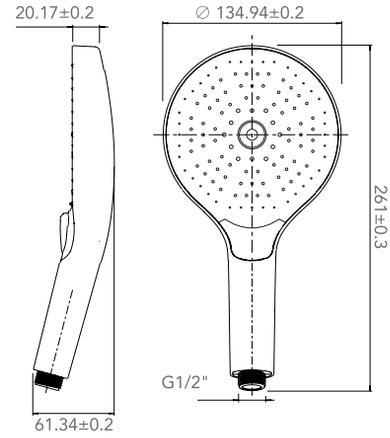

C-05-5253
3F 132mm

INOVATIVNI 3+1 DIZAJN TUŠ RUČICE

Jednim klikom kontrolirajte sve!



Kombinacijom osnovnih modova dobivate mnoštvo različitih mogućnosti raspršivanja vode. Isprobajte sve varijacije i pronađite svoj jedinstveni način opuštanja.

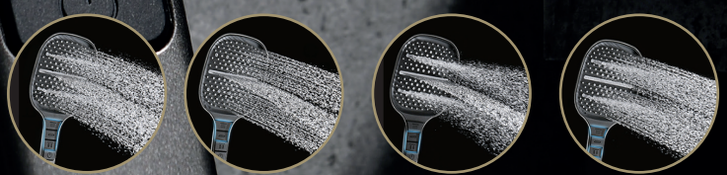

tuš ručice

COPEN



C-05-5290CRB
5F 130mm black / chrome



C-05-5290GB
5F 130mm black / gold



C-05-5290RGB
5F 130mm black / rose gold



C-05-5290B
5F 130mm black

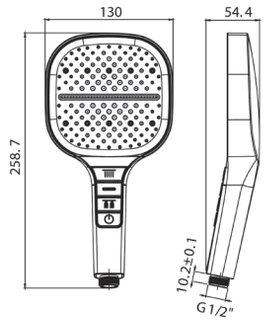











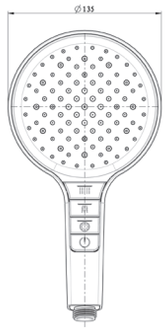



C-05-5292CRB
3F black/chrome

▸ jednostavan odabir funkcija tuš ručice
▸ jednostavna funkcija gumba za odabir kombinacija mlazova vode



C-05-5291CR
chrome



C-05-5291BG
brushed gold

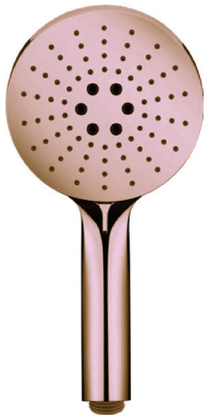

C-05-5291RG
rose gold

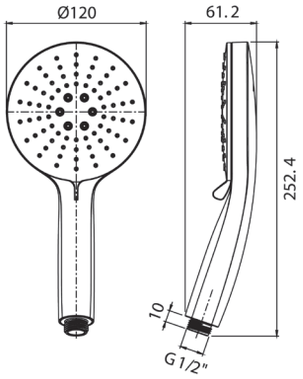









tuš ručice

COPEN



C-05-5160CR
chrome



C-05-5160BTG
brushed gold



C-05-5160GM
gunmetal



C-05-5160MB
matt black

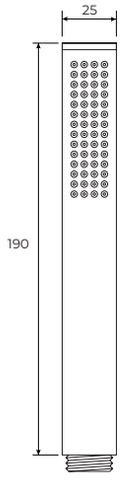

- moderan dizajn
- izrađena od izdržljivih materijala pruža ugodno iskustvo tuširanja i dugotrajan vijek upotrebe





C-05-5261CR
chrome



C-05-5261MB
matt black

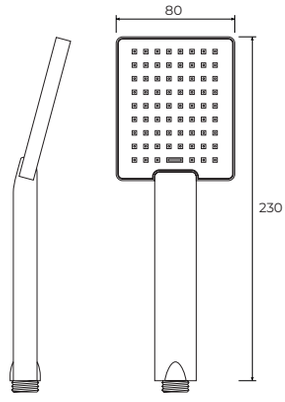

▸ moderan dizajn
▸ izrađena od izdržljivih materijala pruža ugodno iskustvo tuširanja i dugotrajan vijek upotrebe



C-05-5200
chrome



C-05-5203.2
chrome

Tuš ruže

COPEN





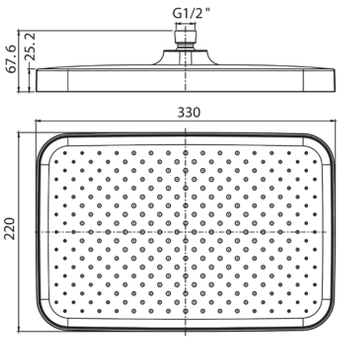

C-05-5390CRB
330x220mm ABS black / chrome

▸ moderan dizajn
▸ izrađena od izdržljivih materijala, jednostavno za čišćenje
pruža ugodno iskustvo tuširanja i dugotrajan vijek upotrebe

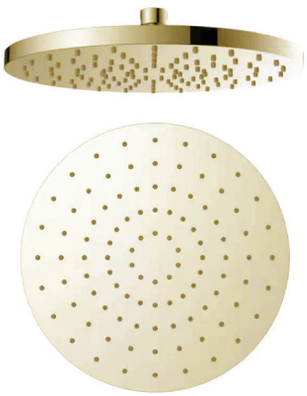

C-05-5391BG
Ø250mm ABS brushed gold

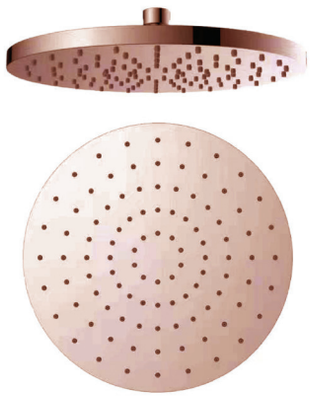

C-05-5391RG
Ø250mm ABS rose gold

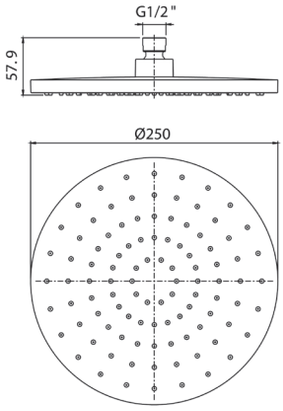

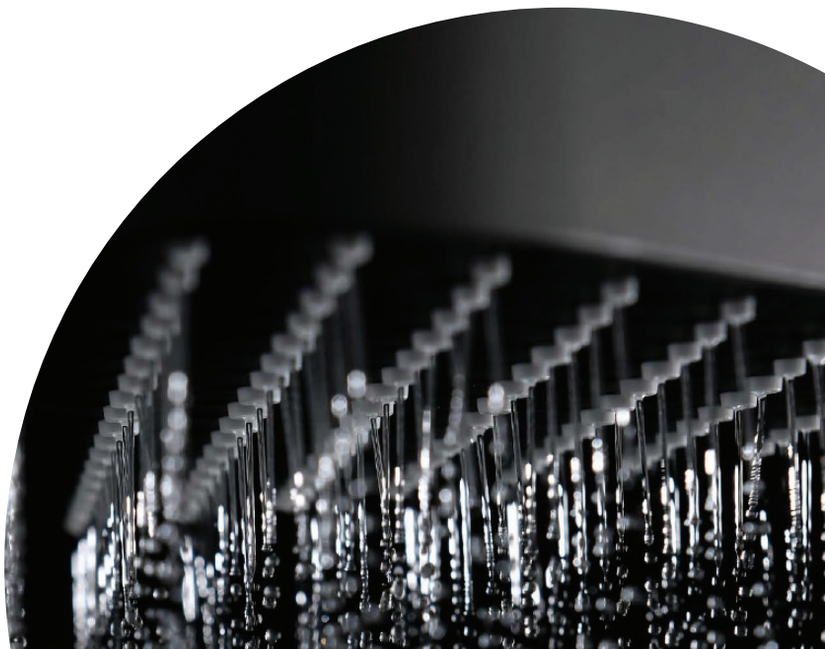

tuš ruže

COPEN



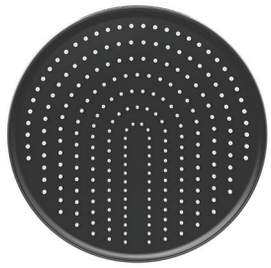

C-05-5350
Ø250mm ABS



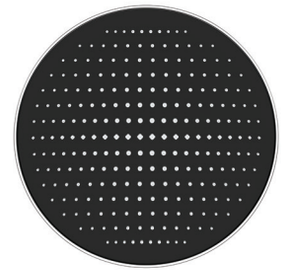

C-05-5351
Ø250mm ABS

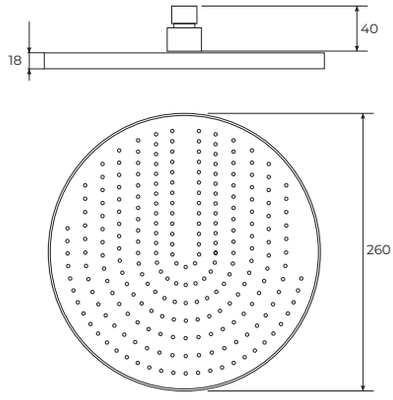

▸ patentirani raspored točkica za samočišćenje u obliku otiska prsta

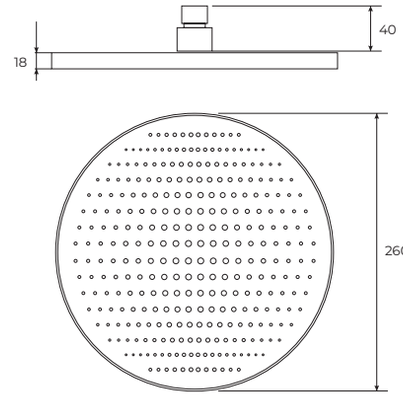

▸ silikonske „točkice” za lakše čišćenje mogu poboljšati nizak pritisak vode



C-05-5360CR
ABS chrome



C-05-5360MB
ABS matt black

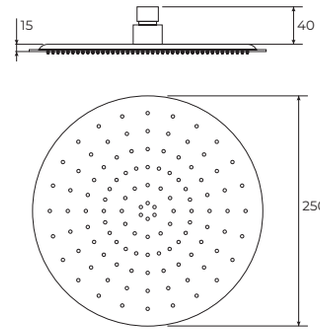



C-05-5360GM
ABS gunmetal



C-05-5360BTG
ABS brushed gold



C-05-5361CR
250x250 ABS chrome



C-05-5361MB
250x250 ABS matt black

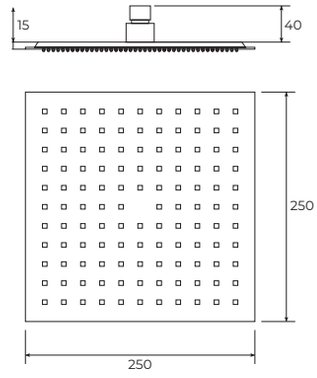

tuš ruže

COPEN



C-05-5370SS
Ø250mm chrome S/S 304



C-05-5380SS
Ø300mm chrome S/S 304



C-05-5370MBSS
Ø250mm matt black S/S 304



C-05-5380MBSS
Ø300mm matt black S/S 304

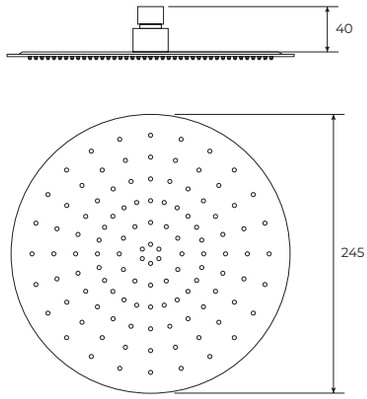

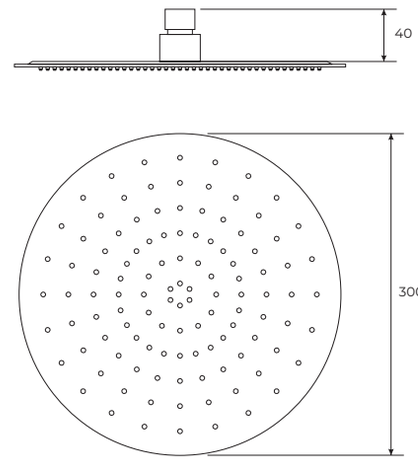

tuš ruže

COPEN



C-05-5470SS
250x250mm chrome S/S 304



C-05-5480SS
300x300mm chrome S/S 304



C-05-5470MBSS
250x250mm matt black S/S 304



C-05-5480MBSS
300x300mm matt black S/S 304

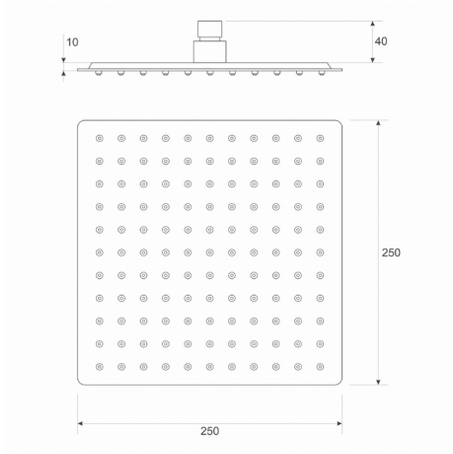

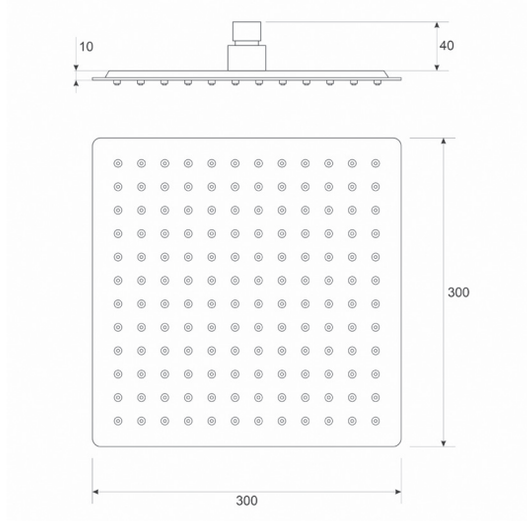

držač tuš ruže

COPEN



C-05-5150CR
chrome



C-05-5150BTG
brushed gold



C-05-5150GM
gunmetal



C-05-5150MB
matt black

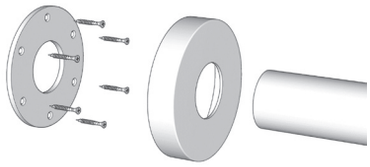

▸ s mesinganim fiksatorom



▸ okrugli / 400mm



C-05-5151CR
chrome



C-05-5151BTG
brushed gold



C-05-5151MB
matt black

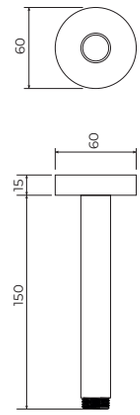

▸ vertikalni okrugli / 300mm



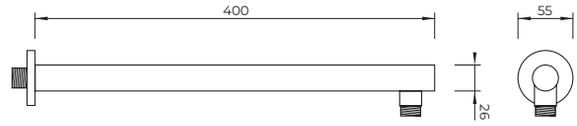

C-05-5101
okrugli 400



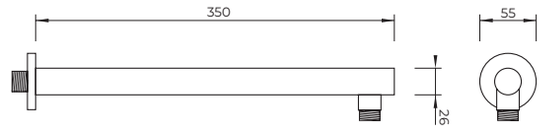

C-05-5105
okrugli 350



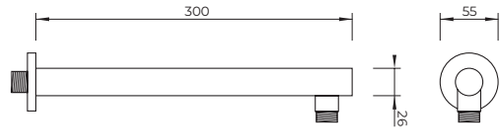

C-05-5104
okrugli 300



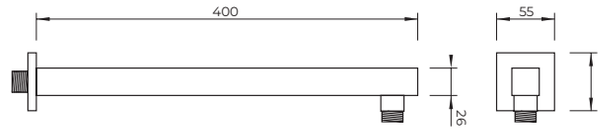

C-05-5102
četvrtasti mesingani 400

C-05-5103
stropni izljev 150



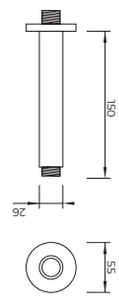

Microban

TUŠ CRIJEVO

COPEN



C-05-7002
pvc antibakterijsko 1500



C-05-7003
antibakterijsko 1500



C-05-7004
antibakterijsko 1800

Vodeći računa o vašem zdravlju, COPEN premium brend razvio je posebnu liniju tuš crijeva koristeći tehnologiju zaštite pomoću srebrnih iona, koji sprječavaju širenje bacila i rast štetnih bakterija na tuš crijevu.

Istraživanja su pokazala da su srebrni ioni učinkoviti u borbi protiv gotovo 650 bakterija, virusa i gljivica, i to bez razvoja otpornosti, odnosno rezistencije. Tuš crijevo je zaštićeno na svim slojevima – i vanjskim i unutarnjim.

- Specijalna tehnologija izrade koja osigurava dugotrajnost crijeva.
- Zaštita koja sprječava razvoj klica i bakterija na površini crijeva.
- Nevidljiva antibakterijska zaštita unutar crijeva.

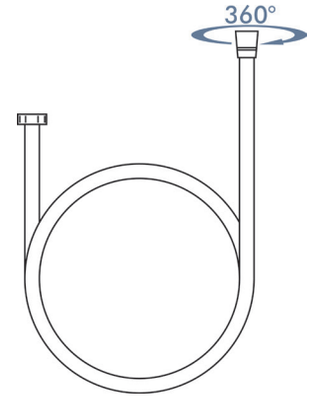

tuš crijevo

COPEN



C-05-7060CR
chrome 1.5m



C-05-7060BTG
brushed gold 1.5m



C-05-7060GM
gunmetal 1.5m



C-05-7060MB
matt black 1.5m



C-05-7001
chrome 1500



C-05-7006CR
chrome 1.2m



C-05-7006MB
matt black 1.2m

držač tuš ručice

COPEN



C-05-5260CR
chrome

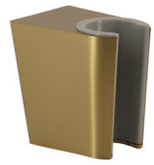

C-05-5260BTG
brushed gold

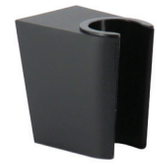

C-05-5260GM
gunmetal

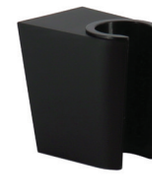

C-05-5260MB
matt black

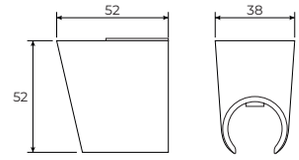

C-05-5211
krom



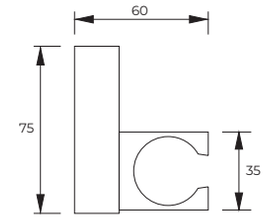

C-05-5212
krom



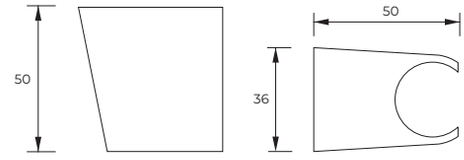

C-05-5213
krom

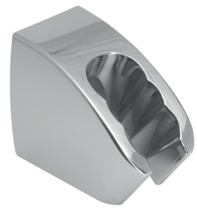

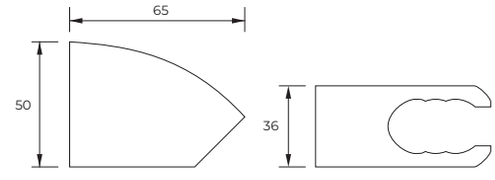

---

izljev s prebacivačem

COPEN



C-05-180CR
chrome

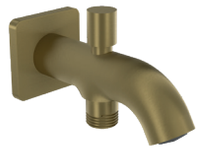

C-05-180BTG
brushed gold



C-05-180GM
gunmetal



C-05-180MB
matt black

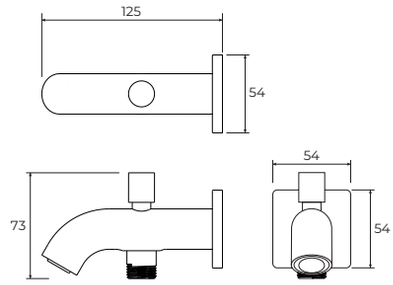

priključak za tuš crijevo s držačem

COPEN

sa držačem



C-05-185CR
krom



C-05-185BTG
brushed gold



C-05-185GM
gunmetal



C-05-185MB
matt black

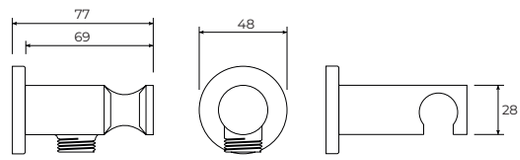

klizne šipke

COPEN



C-05-5050CR
krom



C-05-5050MB
matt black



C-05-5002
s držačem za sapun

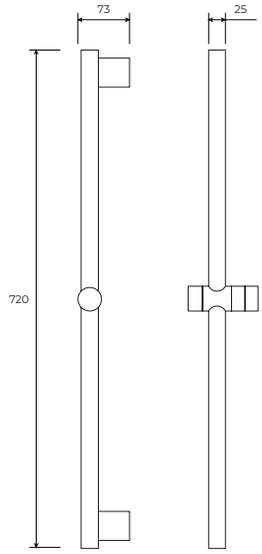

dužina
710mm

s tuš ručicom,
držačem
i crijevom

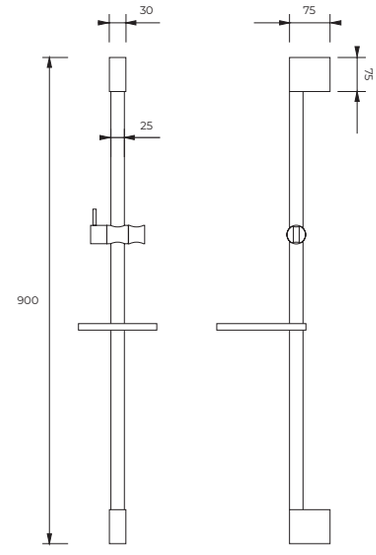

brisač za tuš kabinu

COPEN



C-03-121
krom s krom držačem

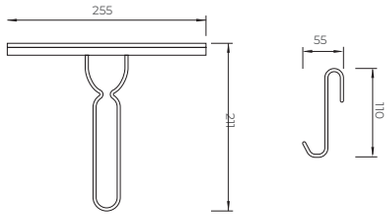



C-03-120
crni sa silikonskim držačem

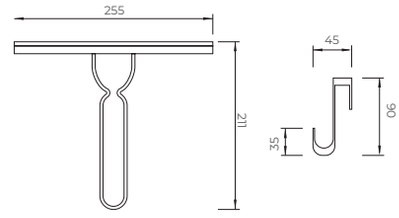





Linea

C-03-109
krom s krom držačem

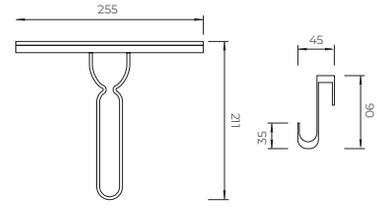



Bambus

KOŠARE ZA RUBLJE

COPEN





C-07-050B
tamni brown



C-07-051N
natural

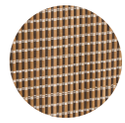

C-07-052G
brown



C-07-053W
bijela



C-07-054S
siva

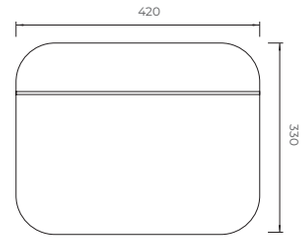

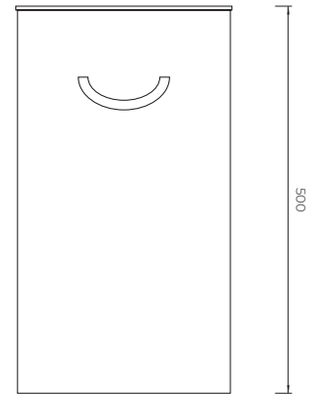





C-07-530B
tamni brown



C-07-530N
natural

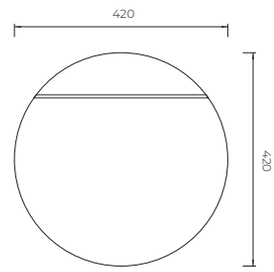

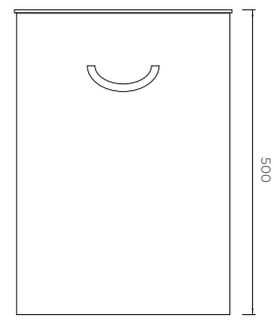

kante za smeće

COPEN

od nehrđajućeg čelika





3L | **C-07-003-CO**

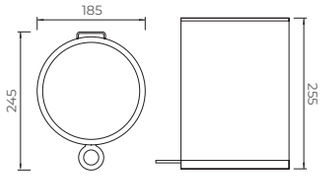

6L | **C-07-006-CK**

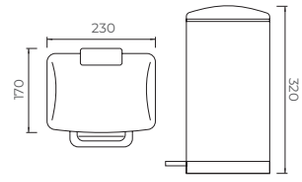

6L | **C-07-006-CO**

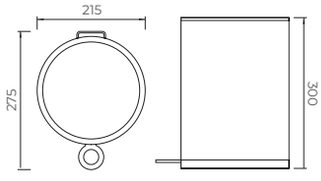

12L | **C-07-012-CK**

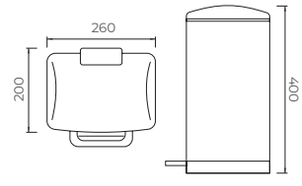

12L | **C-07-012-CO**

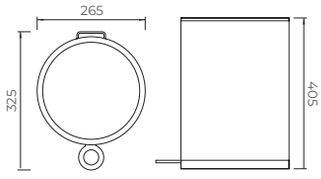

- završna obrada saten
- otporno na otiske prstiju
- soft-close poklopac



5L | **C-07-005-CO**



5L | **C-07-005-CR**



5L | **C-07-005-WO**

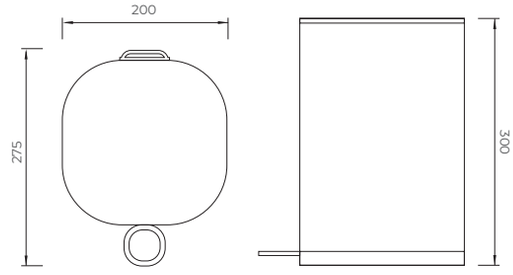

otporno na
otiske prstiju

soft-close
poklopac



6L | **C-07-006-WO**

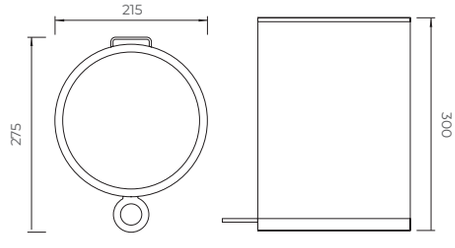



5L | **C-07-005-CB**
plastika

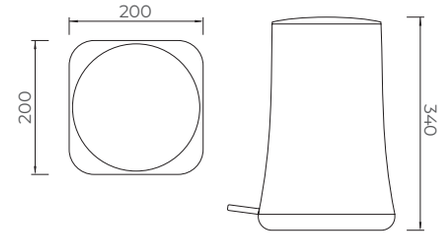

C-07-101-B
WC četka crna mat



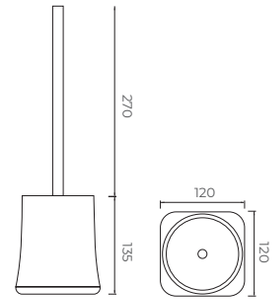

C-07-102
WC četka krom



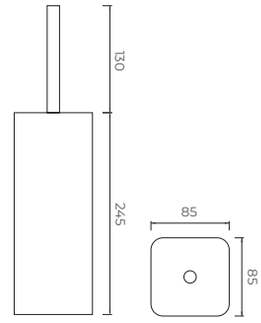

C-07-100-C
WC četka saten



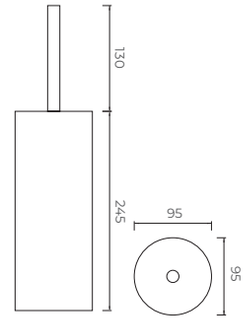

C-07-100-W
WC četka bijela



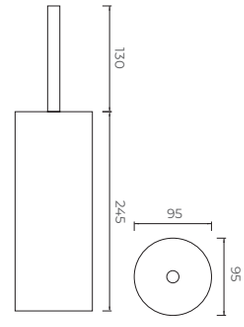

Linea

C-03-110
WC četka krom



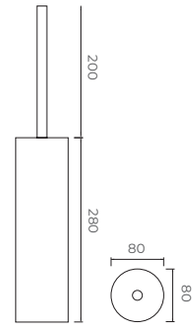

C-S-1004
sifon za
umivaonik



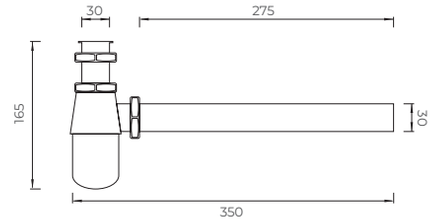

C-S-182
sifon za
umivaonik



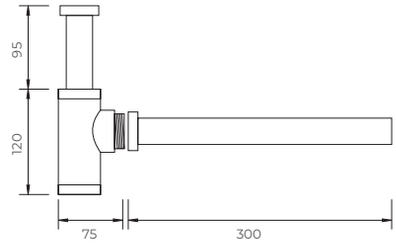

C-182B
sifon za
umivaonik



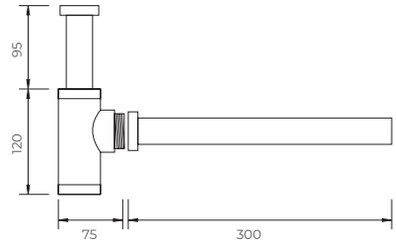

C-S-20
nastavak sifona



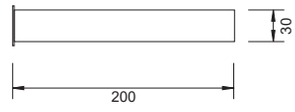

C-S-20B
nastavak sifona



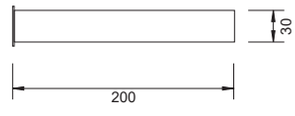

C-S-30
nastavak sifona



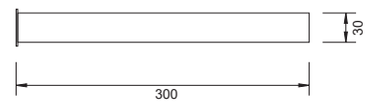

C-S-30B
nastavak sifona



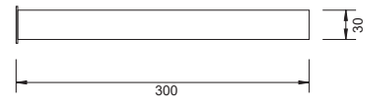

C-S-2002
podsklop sifona



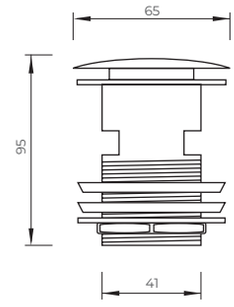

C-S-2005
podsklop sifona



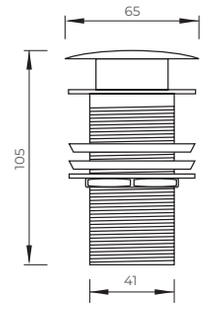

C-S-2047B
pop-up



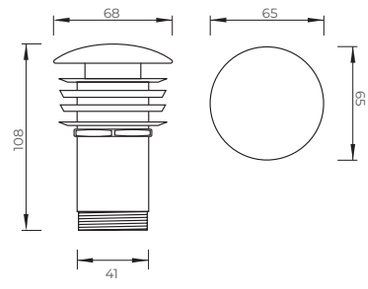

Podsklop sifona

C-S-450RG
rose gold



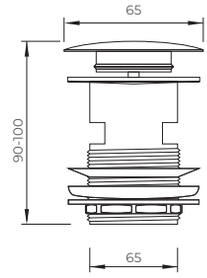

Podsklop sifona

C-S-450BTG
brushed gold



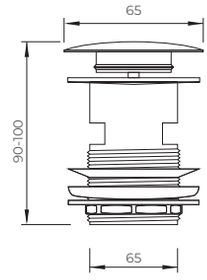



Rezervni dijelovi za

COPEN

mješalice

SP-COP1
Kartuša 30mm
30D-11



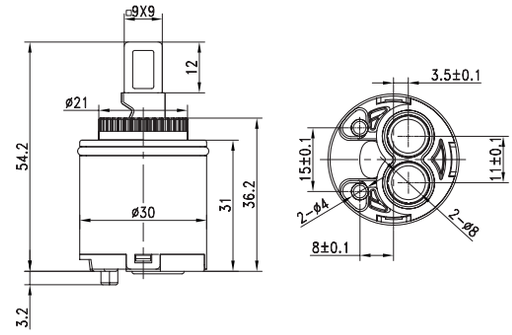

SP-COP10
Kartuša 35mm
35D-1W



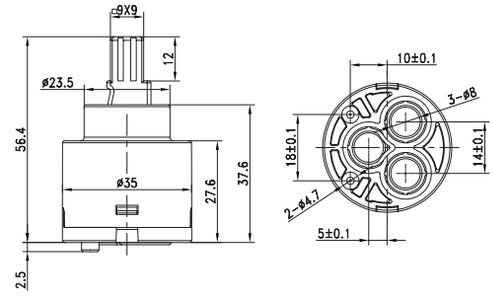

SP-COP24
Prebacivač za
C-01-105



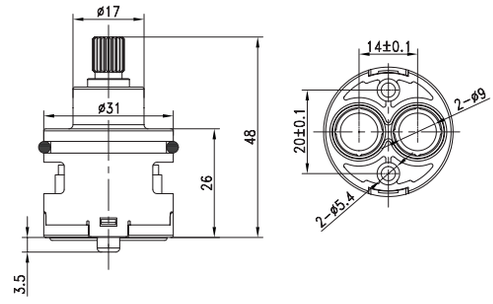

SP-COP71
Prebacivač za tuš miješalicu



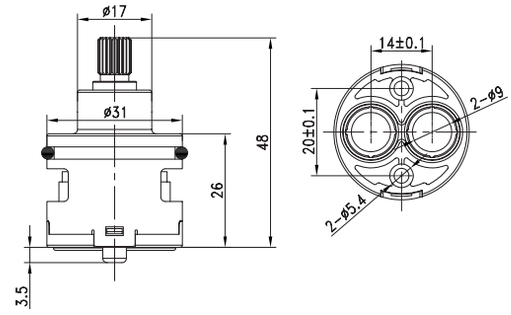

SP-COP45
Kartuša 30mm W30D za C-01-109



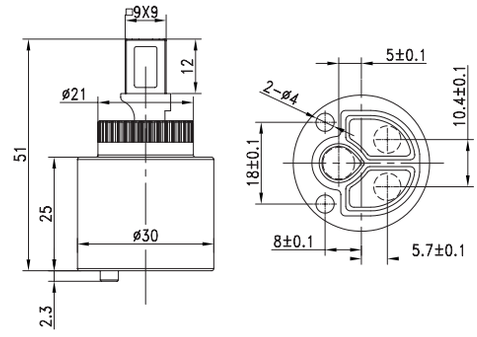

RDC906
Kartuša za samostojeće miješalice C-01-900



SP-COP72-1
Prebacivač za termostatsku miješalicu



RDC904
Termostat za termostatsku miješalicu



SP-COP72-1
Donji prebacivač
za tuš miješalicu



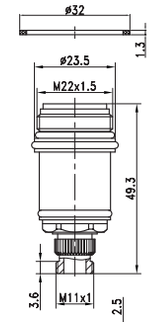

SP-COP72-2
Donji prebacivač
za tuš miješalicu



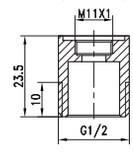

SP-COP62
Priključak izljeva
C-01-109



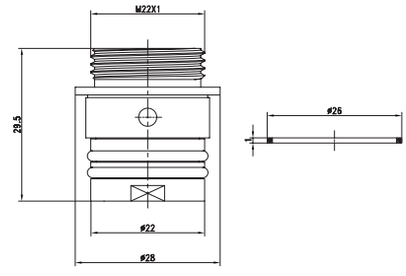

SP-COP2
Holender kartuše
30mm



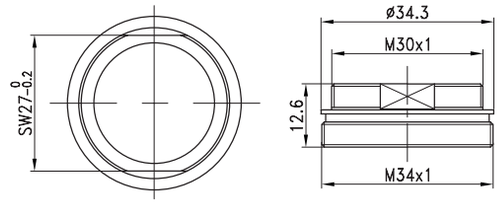

SP-COP11
Holender kartuše
35mm



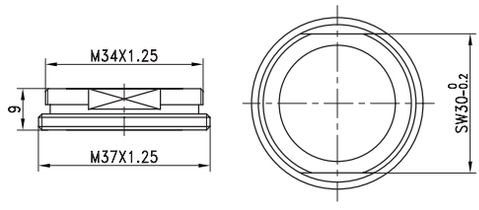

SP-COP46
Holender kartuše
za C-01-109



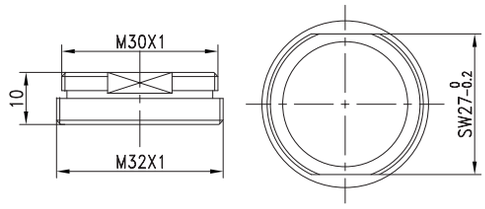

SP-COP63
Set izvlačnog crijeva C-01-109



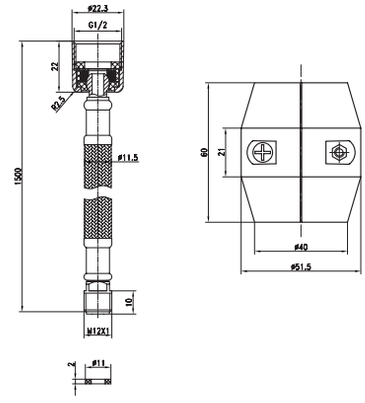

SP-COP64
Fikastor za C-01-109



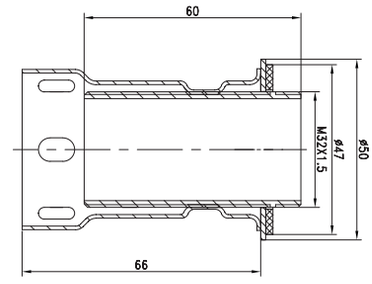

SP-COP9
Fiksator s dva šarafa M6



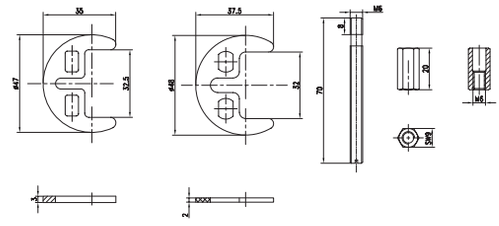

SP-COP8-1
Perlator Neoperl za bide



SP-COP8-2
Perlator Neoperl za bide



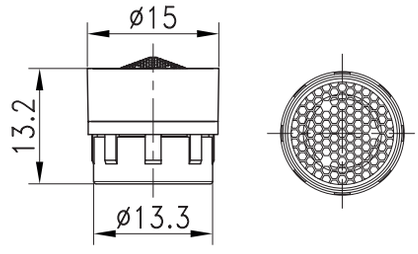

SP-COP3-1
Perlator Neoperl
za umivaonik krom



SP-COP4-1
Perlator Neoperl
za umivaonik mat crni



SP-COP5-1
Perlator Neoperl za
umivaonik brušeno zlato



SP-COP6-1
Perlator Neoperl za
umivaonik rose gold



SP-COP7-1
Perlator Neoperl
za umivaonik gunmetal



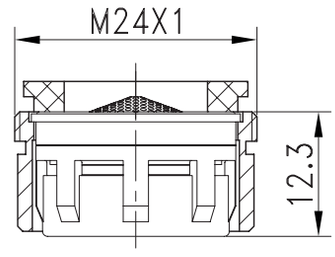

SP-COP15-1
Perlator Neoperl
za kadu krom



SP-COP16-1
Perlator Neoperl
za kadu mat crni



SP-COP17-1
Perlator Neoperl za
kadu brušeno zlato



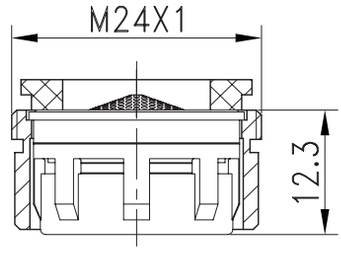

SP-COP76-1
Perlator Neoperl za tuš miješalicu krom



SP-COP77-1
Perlator Neoperl za tuš miješalicu mat crni



SP-COP78-1
Perlator Neoperl za tuš miješalicu brušeno zlato



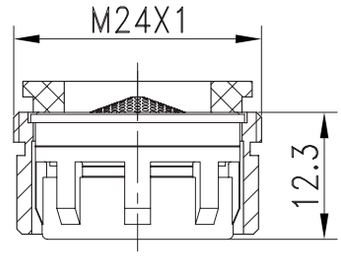

SP-COP12
Rozeta kartuše 35mm krom



SP-COP13
Rozeta kartuše 35mm mat crna



SP-COP14
Rozeta kartuše 35mm brušeno zlato



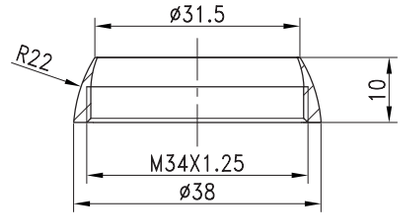

SP-COP47
Rozeta kartuše za C-01-109 krom



SP-COP48
Rozeta kartuše za C-01-109 mat crna



SP-COP49
Rozeta kartuše za C-01-109 brušeno zlato



SP-COP50
Rozeta kartuše za
C-01-109 gun metal



SP-COP51
Rozeta kartuše za
C-01-109 rose gold



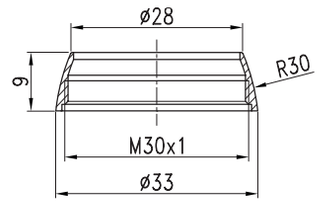

SP-COP28
Rozeta krom

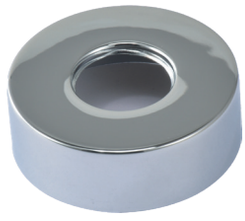

SP-COP29
Rozeta mat crna

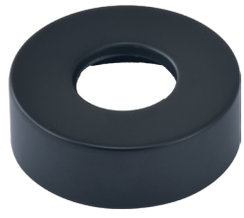

SP-COP30
Rozeta brušeno zlato

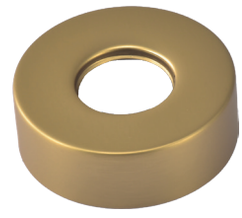

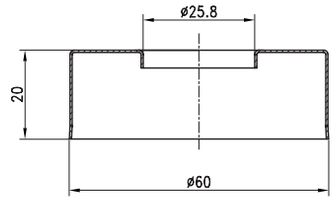

SP-COP25
Holender krom N077

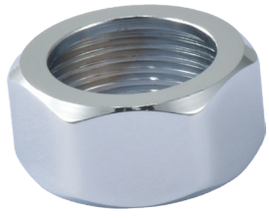

SP-COP26
Holender mat crni N077

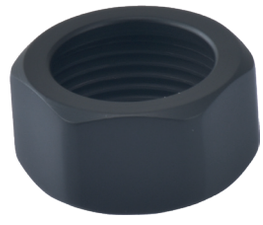

SP-COP27
Holender brušeno
zlato N077



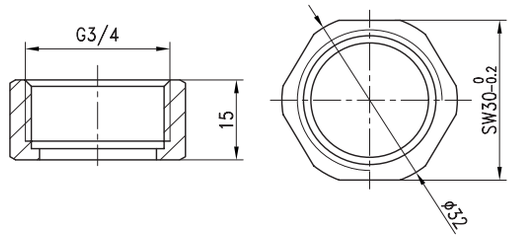

SP-COP18
Ručica za C-01-105
krom



SSP-COP19
Ručica za C-01-105
mat crna

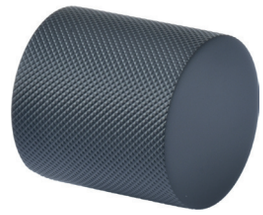

SP-COP20
Ručica za C-01-105
brušeno zlato

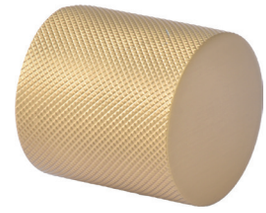

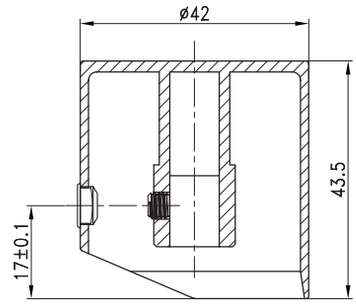

SP-COP21
Ručica prebacivača
za C-01-105 krom



SP-COP22
Ručica prebacivača
za C-01-105 mat crna

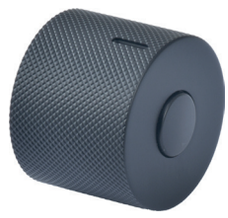

SP-COP23
Ručica prebacivača za
C-01-105 brušeno zlato



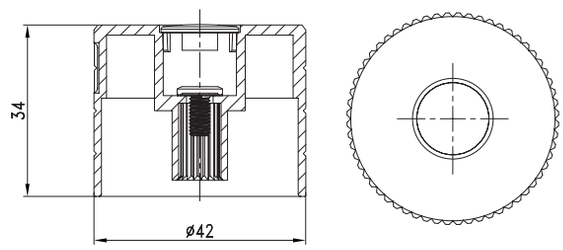

SP-COP68
Ručica prebacivača za tuš miješalice krom



SP-COP69
Ručica prebacivača za tuš miješalice mat crna



SP-COP70
Ručica prebacivača za tuš miješalice brušeno zlato



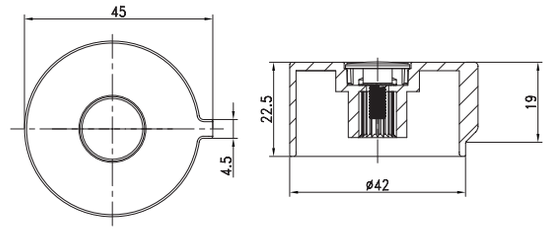

SP-COP65
Ručica za tuš miješalice krom



SP-COP66
Ručica za tuš miješalice mat crna

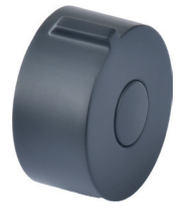

SP-COP67
Ručica za tuš miješalice brušeno zlato



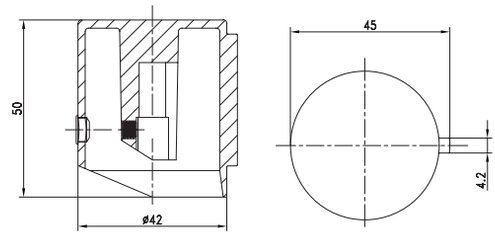

SP-COP37
Maska ugradbene miješalice bez prebacivača krom



SP-COP38
Maska ugradbene miješalice bez prebacivača mat crna



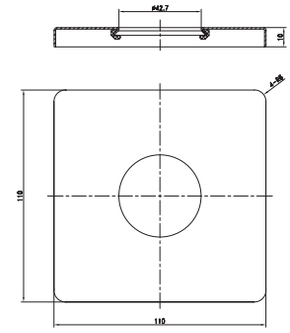

SP-COP39
Maska ugradbene miješalice s prebacivača krom

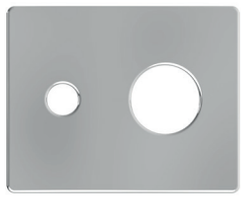

SP-COP40
Maska ugradbene miješalice s prebacivača mat crna

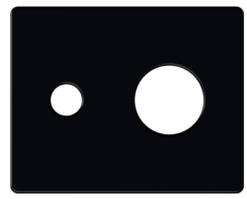

SP-COP41
Maska ugradbene miješalice s prebacivača brušeno zlato

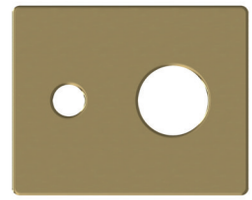

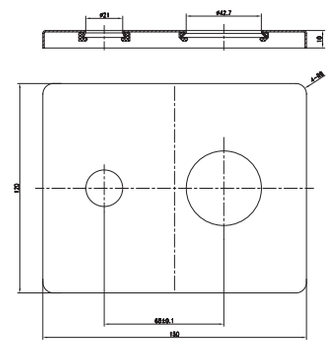

SP-COP42
Maska ugradbene miješalice za umivaonik krom



SP-COP43
Maska ugradbene miješalice za umivaonik mat crna



SP-COP44
Maska ugradbene miješalice za umivaonik brušeno zlato



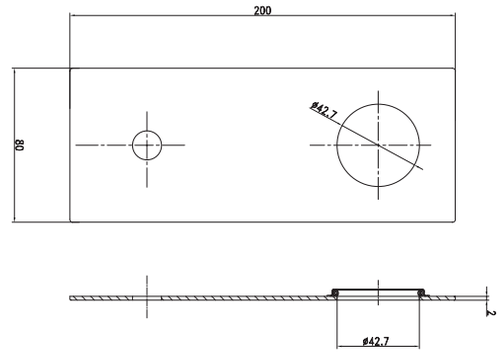

SP-COP31
Ručica ugradbene miješalice krom



SP-COP32
Ručica ugradbene miješalice mat crna



SP-COP33
Ručica ugradbene miješalice brušeno zlato



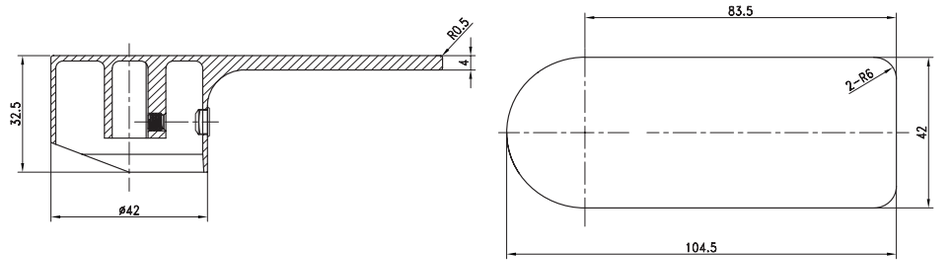

SP-COP73
Preklopni izljev za tuš miješalicu krom

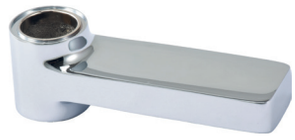

SP-COP74
Preklopni izljev za tuš miješalicu mat crna



SP-COP75
Preklopni izljev za tuš miješalicu brušeno zlato

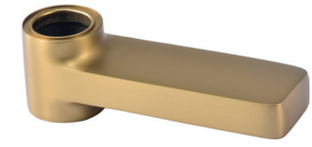

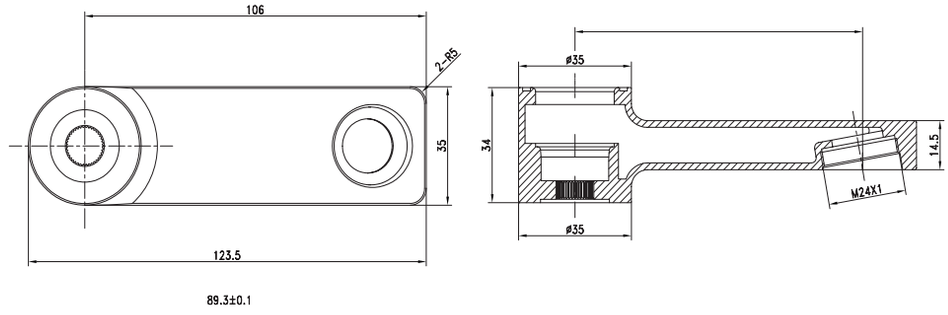

SP-COP57
Izljev za C-01-109 krom



SP-COP58
Izljev za C-01-109
mat crna



SP-COP59
Izljev za C-01-109
brušeno zlato



SP-COP60
Izljev za C-01-109
gunmetal



SP-COP61
Izljev za C-01-109
rose gold



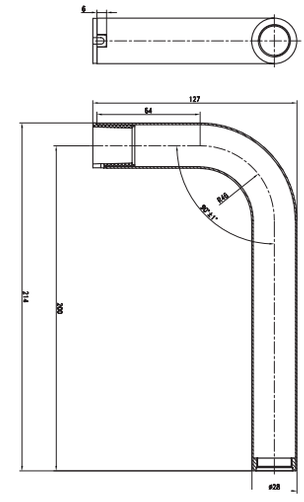



SP-COP52
Tuš nastavak za sudoper miješalicu krom 2F



SP-COP53
Tuš nastavak za sudoper miješalicu mat crni 2F



SP-COP54
Tuš nastavak za sudoper miješalicu brušeno zlato 2F



SP-COP55
Tuš nastavak za sudoper miješalicu gunmetal 2F



SP-COP56
Tuš nastavak za sudoper miješalicu rose gold 2F



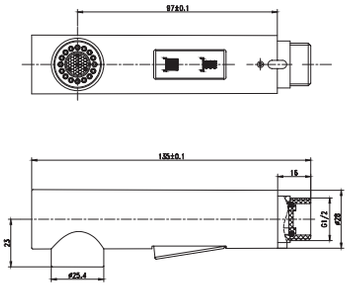

SP-COP34
Prebacivač set za ugradbenu miješalicu krom



SP-COP35
Prebacivač set za ugradbenu miješalicu mat crni



SP-COP36
Prebacivač set za ugradbenu miješalicu brušeno zlato



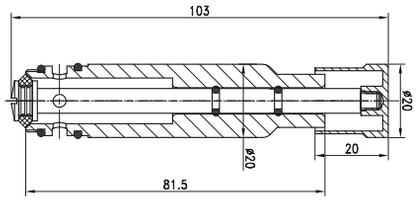

Legenda


kut podešavanja


visina


soft-close poklopac


protok litara u minuti


debljina stakla


boja


sustav brzog punjena


podešavanje profila


staklo


broj otvaranja


debljina profila


završna obrada saten


niska razina buke


profil sa sakrivenim šarafima


sjaj


ekološki odgovorno


visina ručice


otporno na otiske prstiju


preporuka


klizna vrata


microban


sustav zaštite od opeklina


pivot vrata


magnetni držač gibljivog izljeva


odlična vodootpornost


reverzibilna vrata


podesivo po visini


prosječna vodootpornost


reverzibilna instalacija


jednostavna instalacija


vodootpornost nije zajamčena


fiksna instalacija

